JIATIAN®

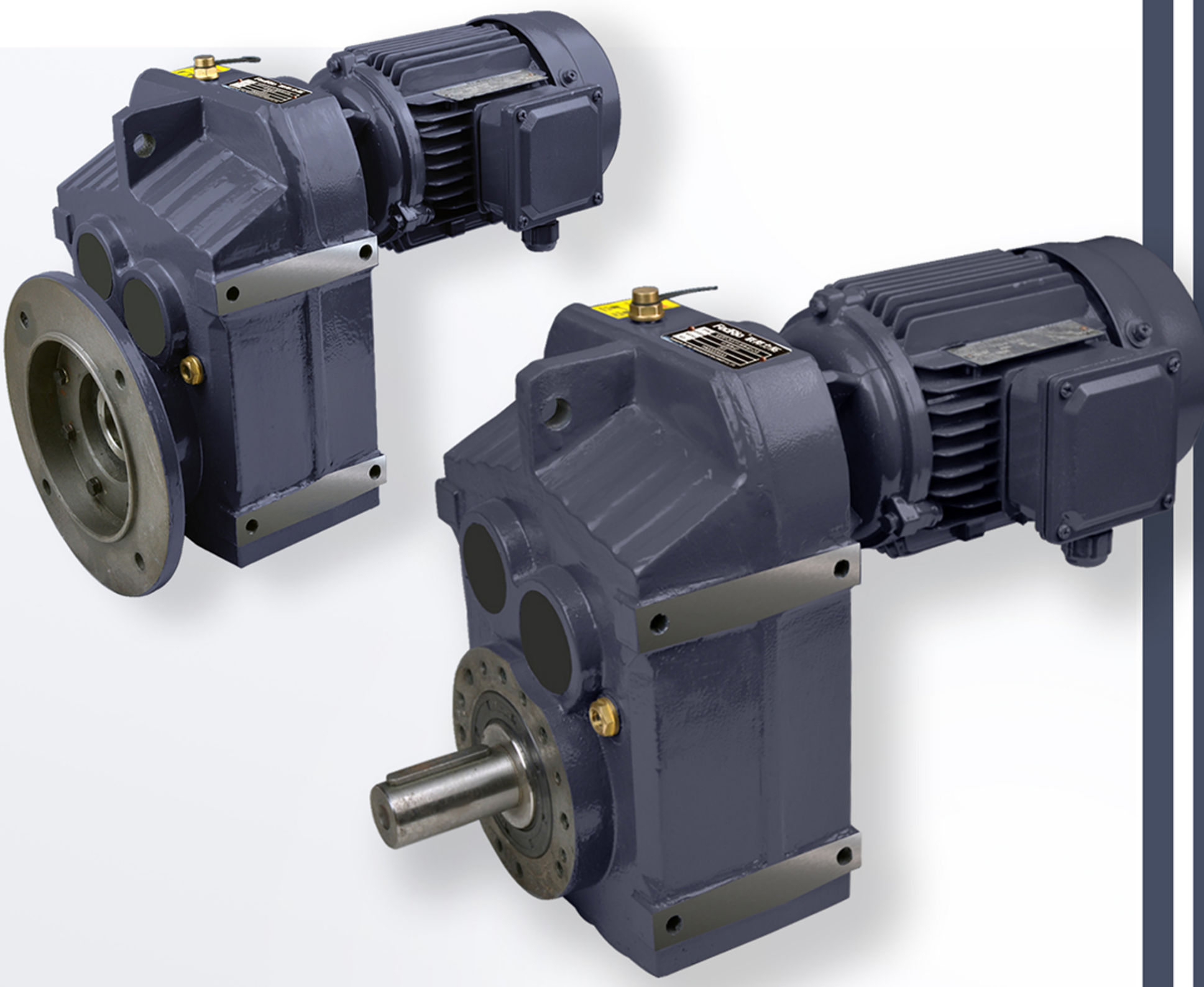

HELICAL GEAR REDUCER
F系列斜齿轮减速机

减速机传动率高，振动小、噪音低、性能优、密封性能好。齿轮采用高耐磨优质合金材料经热处理及精密磨齿加工，带筋高性能铸铁箱体、机器系列化、模块化、机电一体化。

上海嘉田传动机械有限公司

电话:021-64525832 021-64525833
手机:13817843940

地址:上海市松江区新桥工业园
官网:http://www.jtjsj.com/

F系列减速机有以下设计方案：

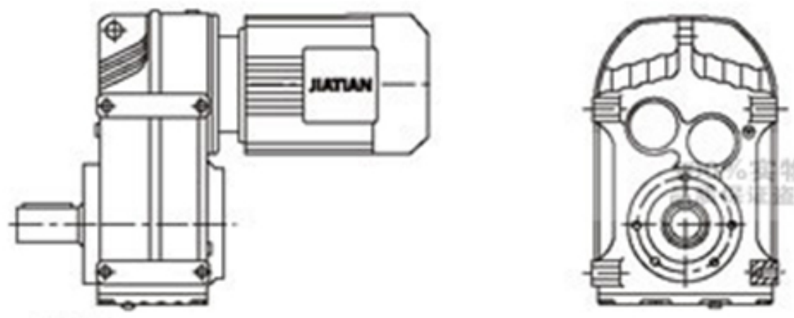

F..Y..
底脚轴伸式安装平行轴斜齿轮减速机

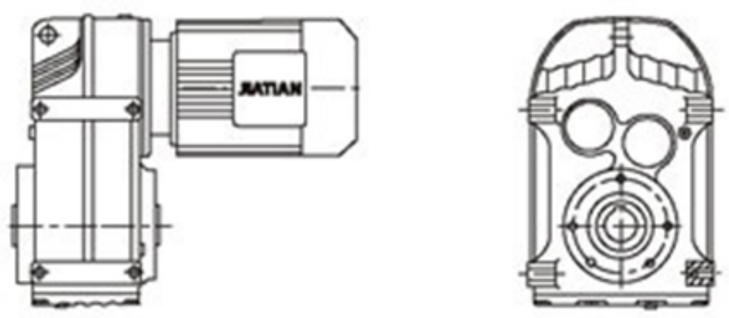

FA..Y..
空心轴安装平行轴斜齿轮减速机

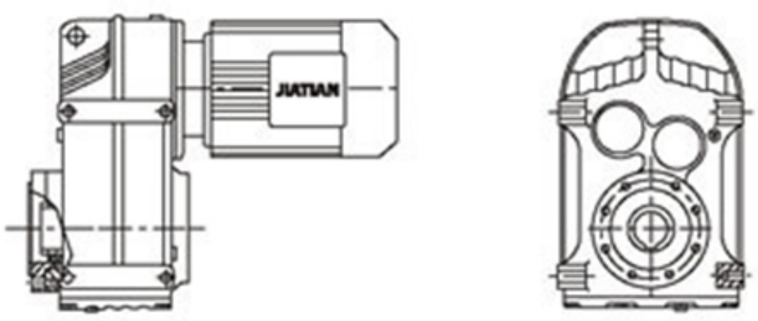

FAZ..Y..
小法兰空心轴安装平行轴斜齿轮减速机

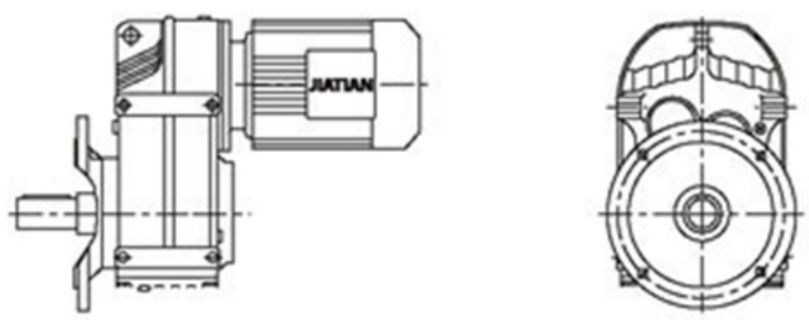

FF..Y..
法兰轴伸式安装平行轴斜齿轮减速机

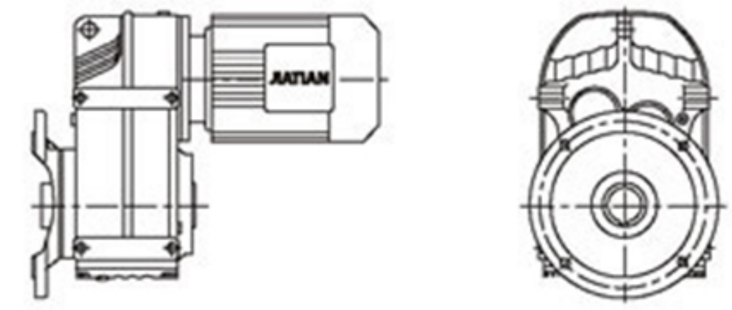

FAF..Y..
法兰空心轴安装平行轴斜齿轮减速机

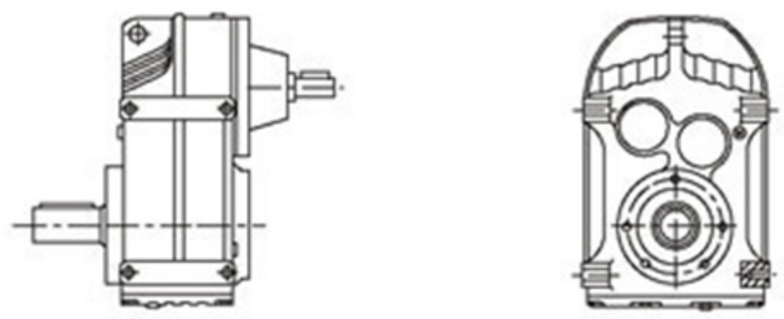

F（FF、FA、FAF、FAZ）S...
轴输入的平行轴斜齿轮减速机

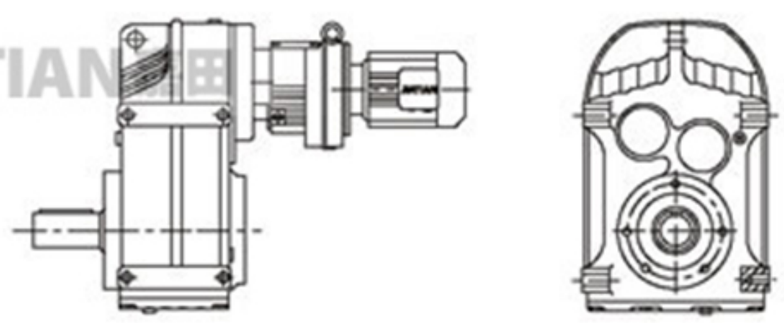

F（FF、FA、FAF、FAZ）...R...Y...
组合式平行轴斜齿轮减速机

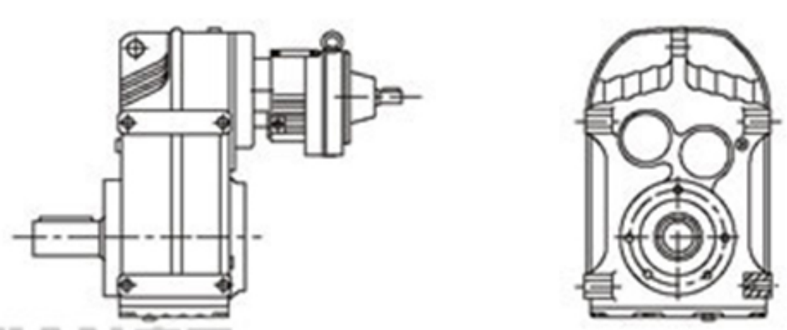

F（FF、FA、FAF、FAZ）S...R...
轴输入的组合式平行轴斜齿轮减速机

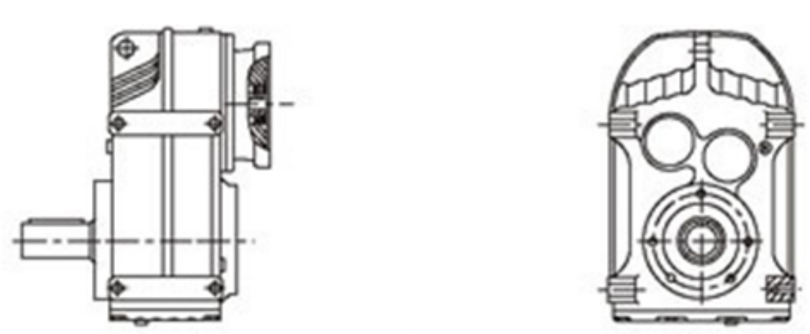

F（FF、FA、FAF、FAZ）...Y...
电机用户自配或配特殊电机时需加联接法兰

F

型号与标记

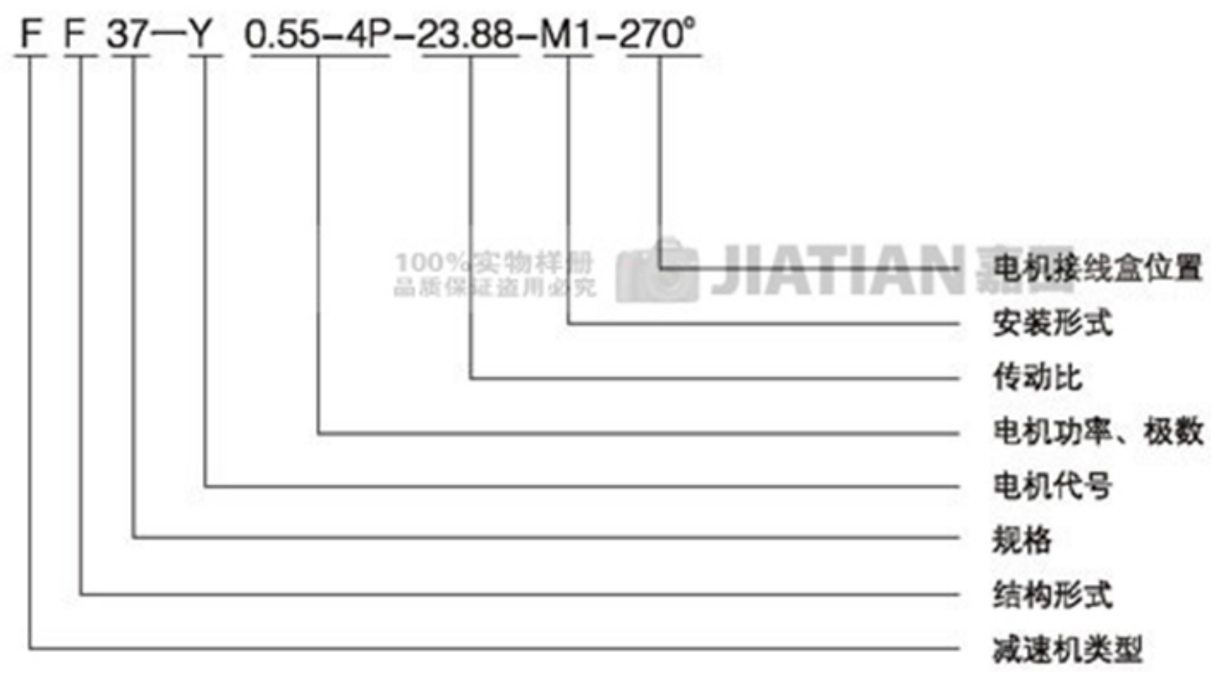

减速机类型：	平行轴斜齿轮减速机
结构形式：	普通轴伸式(省略) 轴装式 A 轴伸法兰式 F 轴装法兰式 AF 轴装小法兰式 AZ 普通轴伸式，轴输入 S 普通轴装式，轴输入 AS 轴伸法兰式，轴输入 FS 轴装法兰式，轴输入 AFS
规格：	(见选型参数表)
电机代号：	普通(更新) Y(Y2) 防爆 B 直流 Z 制动 YEJ 多速 D 变频 YVP 电磁调速 YCT 冶金起重 R 变频制动 YVPJ 辊道 G
电机功率、极数：	(见选型参数表)
传动比：	(见选型参数表)
安装形式：	M1、M2、M3、M4、M5、M6
电机接线盒位置：	0°、90°、180°、270°

安装形式

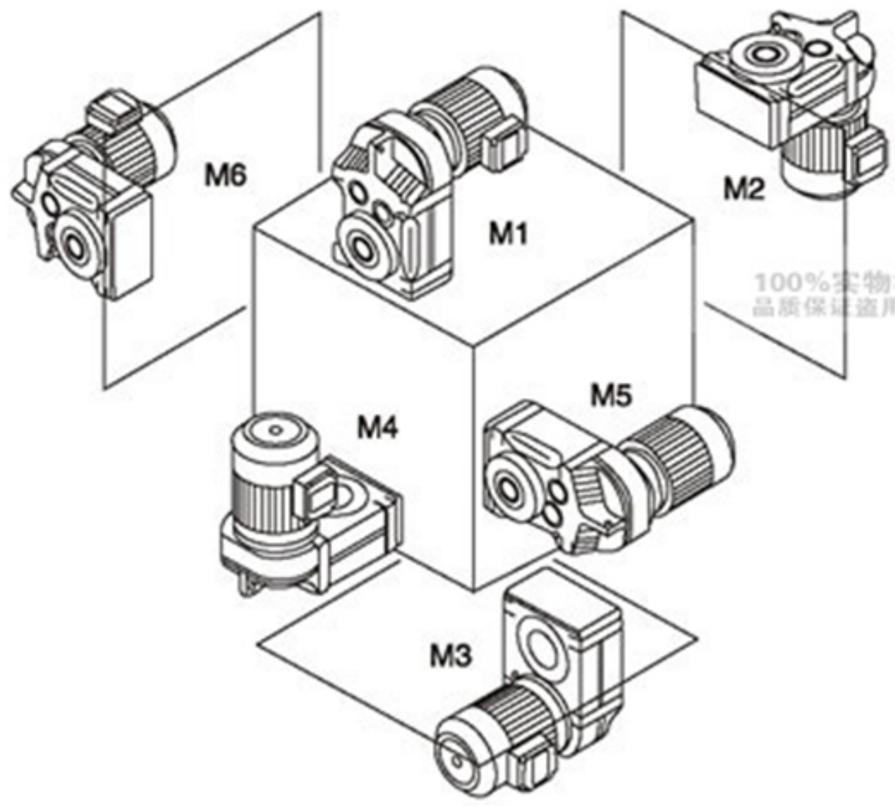

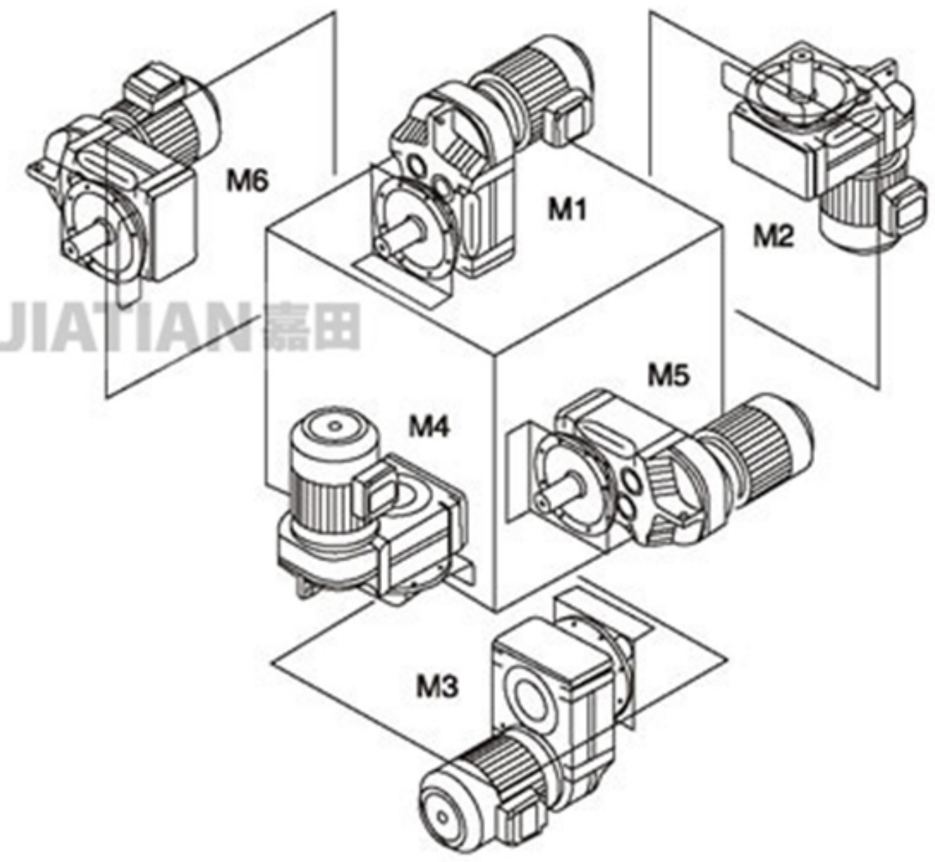

电机接线盒位置

0°

90°

180°

270°

输入功率(KW)及许用转矩(N.m)

规格	37	47	57	67	77	87	97	107	127	157
结构形式	F FA FF FAF FAZ									
输入功率	0.12-3	0.12-3	0.12-5.5	0.12-5.5	0.18-11	0.37-22	0.55-30	0.75-45	4-90	7.5-200
传动比	3.77-128.51	4.99-190.76	5.18-199.7	3.97-228.99	4.28-281.71	4.12-270.68	4.57-276.77	6.22-254.4	4.68-170.83	11.92-267.43
许用转矩	200	400	600	820	1500	3000	4300	7840	12000	18000

减速机重量

规格	37	47	57	67	77	87	97	107	127	157
重量(kg)	13	18	34	55	90	150	260	402	700	950

所注重量为平均值，仅供参考。

润滑油量表（润滑油牌号选择请查看331页）

F...:

规格	润滑油量（升）					
	M1	M2	M3	M4	M5	M6
F37	1	1.2	0.7	1.2	1	1.1
F47	1.5	1.8	1.1	1.9	1.5	1.7
F57	2.6	3.7	2.1	3.5	2.8	2.9
F67	2.7	3.8	1.9	3.8	2.9	3.2
F77	5	7.3	4.3	8	6	6.3
F87	10	13.0	7.7	13.8	10.8	11
F97	18.5	22.5	12.6	25.2	18.5	20
F107	24.5	32	19.5	37.5	27	27
F127	40.5	55	34	61	46.5	47
F157	69	104	63	105	86	78

FF...:

规格	润滑油量（升）					
	M1	M2	M3	M4	M5	M6
FF37	1	1.2	0.7	1.3	1	1.1
FF47	1.6	1.9	1.1	1.9	1.5	1.7
FF57	2.8	3.8	2.1	3.7	2.9	3
FF67	2.7	3.8	1.9	3.8	2.9	3.2
FF77	5.1	7.3	4.3	8.1	6	6.3
FF87	10.3	13.2	8.7	14.1	11	11.2
FF97	19	22.5	12.6	25.5	18.9	20.5
FF107	25.5	32	19.5	38.5	27.5	28
FF127	41.5	56	34	63	46.5	49
FF157	72	105	64	106	87	79

FA...、FAF...、FAZ...:

规格	润滑油量（升）					
	M1	M2	M3	M4	M5	M6
F...37	1	1.2	0.7	1.2	1	1.1
F...47	1.5	1.8	1.1	1.9	1.5	1.7
F...57	2.7	3.8	2.1	3.6	2.9	3
F...67	2.7	3.8	1.9	3.8	2.9	3.2
F...77	5	7.3	4.3	8	6	6.3
F...87	10	13.0	7.7	13.8	10.8	11
F...97	18.5	22.5	12.6	25.0	18.5	20
F...107	24.5	32	19.5	37.5	27	27
F...127	39	55	34	61	45	46.5
F...157	68	103	62	104	85	77

F系列减速机选型参数表

输入功率 [KW]	输出转速 [r/min]	输出扭矩 [Nm]	减速比 [i]	径向力 [N]	服务系数 [fB]	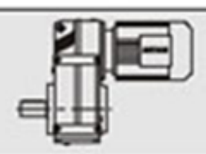		极数 [P]	重量 [kg]
0.12	0.06	15000	22323	84600	0.80				
	0.07	12600	19048	89300	0.95				
	0.08	10800	16656	90000	1.10	FA	127	R77 4	425
	0.09	9870	14722	90000	1.20	FAF	127	R77 4	465
	0.11	7980	12912	90000	1.50	F	127	R77 4	460
	0.12	7090	11656	90000	1.70	FF	127	R77 4	510
	0.14	6300	10191	90000	1.90				
	0.09	9590	14767	44400	0.80				
	0.12	7610	11348	50000	1.00				
	0.14	5890	10039	54300	1.30				
	0.16	4880	8548	56600	1.55	FA	107	R77 4	275
	0.18	4740	7674	56900	1.60	FAF	107	R77 4	295
	0.20	4120	6767	58200	1.85	F	107	R77 4	290
	0.23	3530	5954	59400	2.2	FF	107	R77 4	320
	0.26	3070	5223	60300	2.5				
	0.30	2890	4567	60600	2.7				
	0.39	2140	3521	61900	3.6				
	0.19	4800	7328	23100	0.90				
	0.21	4040	6469	30700	1.05	FA	97	R57 4	185
	0.25	3680	5615	31600	1.15	FAF	97	R57 4	205
	0.28	3200	4961	32800	1.35	F	97	R57 4	190
	0.32	2800	4333	33800	1.55	FF	97	R57 4	225
	0.35	2550	3906	34300	1.70	FA	97	R57 4	185
	0.41	2210	3352	35000	1.95	FAF	97	R57 4	205
	0.47	1820	2907	35700	2.4	F	97	R57 4	190
	0.54	1670	2553	36000	2.6	FF	97	R57 4	225
	0.28	3250	4954	3640	0.90	FA	87	R57 4	120
	0.33	2690	4245	24100	1.10	FAF	87	R57 4	130
	0.37	2200	3721	25800	1.35	F	87	R57 4	125
						FF	87	R57 4	140
	0.43	2140	3244	26000	1.40				
	0.48	1900	2881	26700	1.60				
	0.54	1700	2576	27300	1.75				
	0.63	1440	2199	28000	2.1	FA	87	R57 4	115
	0.72	1240	1930	28400	2.4	FAF	87	R57 4	130
	0.81	1120	1709	28700	2.7	F	87	R57 4	125
	0.92	980	1493	29000	3.0	FF	87	R57 4	140
	1.1	785	1300	29400	3.8				
	1.2	710	1148	29500	4.2				
	0.53	1750	2613	13800	0.85	FA	77	R37 4	65
	0.60	1520	2284	15600	1.00	FAF	77	R37 4	72
	0.68	1340	2029	16700	1.10	F	77	R37 4	69
						FF	77	R37 4	80
	0.80	1130	1728	17800	1.35				
	0.89	1040	1544	18200	1.45				
	1.0	910	1354	18600	1.65	FA	77	R37 4	65
	1.1	810	1200	19000	1.85	FAF	77	R37 4	72
	1.3	710	1053	19200	2.1	F	77	R37 4	69
	1.5	605	910	19500	2.5	FF	77	R37 4	80
	1.7	510	810	19700	2.9				
	1.9	445	710	19800	3.4				
	0.97	920	1429	9270	0.90				
	1.1	830	1271	10200	1.00				
	1.2	700	1102	11300	1.15				
	1.4	615	970	11800	1.35	FA	67	R37 4	43
	1.6	540	858	12200	1.50	FAF	67	R37 4	49
	1.8	475	755	12500	1.75	F	67	R37 4	46
	2.2	405	641	12800	2.0	FF	67	R37 4	52
	2.4	375	572	12900	2.2				
	2.7	320	509	13000	2.6				
	3.2	275	437	13000	3.0				

F

输入功率 [KW]	输出转速 [r/min]	输出扭矩 [Nm]	减速比 [i]	径向力 [N]	服务系数 [fB]	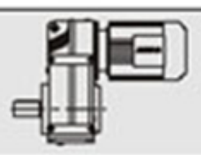	极数 [P]	重量 [kg]
0.12	1.4	655	967	5860	0.90			
	1.6	585	851	9320	1.05			
	1.9	500	738	9920	1.20	FA 57	R37 4	39
	2.1	435	646	10400	1.40	FAF 57	R37 4	45
	2.5	370	558	10700	1.60	F 57	R37 4	39
	2.7	330	506	11000	1.80	FF 57	R37 4	46
	3.0	285	452	11200	2.1			
	3.2	295	426	11200	2.0			
	3.6	260	382	11300	2.3	FA 57	R37 4	38
	4.2	225	330	11500	2.7	FAF 57	R37 4	44
	4.6	200	298	11500	3.0	F 57	R37 4	39
	5.3	177	262	11500	3.4	FF 57	R37 4	45
	2.2	425	622	3390	0.95	FA 47	R17 4	24
	2.5	370	543	6320	1.10	FAF 47	R17 4	27
	2.9	320	475	6890	1.25	F 47	R17 4	25
	3.3	280	419	7250	1.45	FF 47	R17 4	28
	2.6	365	524	6390	1.10			
	2.8	340	489	6690	1.20			
	3.2	290	427	7130	1.35	FA 47	R17 4	23
	3.6	260	381	7400	1.55	FAF 47	R17 4	26
	4.1	225	334	7610	1.75	F 47	R17 4	24
	4.7	198	295	7780	2.0	FF 47	R17 4	27
	5.4	166	253	7940	2.4			
	4.3	210	322	4130	0.95	FA 37	R17 4	19
	5.0	184	278	4510	1.10	FAF 37	R17 4	20
	5.7	157	242	4810	1.30	F 37	R17 4	19
	6.2	149	221	4890	1.35	FF 37	R17 4	21
	4.2	225	326	3890	0.90			
	4.8	195	285	4370	1.05	FA 37	R17 4	19
	5.5	170	250	4670	1.20	FAF 37	R17 4	20
	6.3	150	219	4880	1.35	F 37	R17 4	19
	7.4	127	186	5080	1.60	FF 37	R17 4	21
	8.3	114	167	5170	1.75			
	3.9	290	228.99	13000	2.8			
	4.6	250	195.39	13000	3.3	FA 67	6	32
	5.3	220	170.85	13000	3.8	FAF 67	6	38
	5.6	205	162.31	13000	4.0	F 67	6	35
	6.3	181	142.40	13000	4.5	FF 67	6	41
	4.5	255	199.70	11400	2.4			
	4.9	235	183.60	11500	2.6	FA 57	6	28
	5.7	200	157.09	11500	3.0	FAF 57	6	34
	6.6	173	136.16	11500	3.5	F 57	6	28
	7.1	162	127.27	11500	3.7	FF 57	6	35
	6.9	166	199.70	11500	3.6	FA 57	4	28
	7.5	153	183.60	11500	3.9	FAF 57	4	34
	8.8	130	157.09	11500	4.6	F 57	4	28
	10	113	136.16	11500	5.3	FF 57	4	35
	4.7	245	190.76	7510	1.65			
	5.1	225	175.38	7640	1.80			
	6.0	191	150.06	7820	2.1	FA 47	6	21
	6.9	166	130.07	7940	2.4	FAF 47	6	24
	7.4	155	121.57	7990	2.6	F 47	6	22
	8.6	134	105.09	8070	3.0	FF 47	6	25
	10	114	89.29	8130	3.5			
	11	102	79.72	8160	3.9			
	7.2	158	190.76	7970	2.5	FA 47	4	21
	7.9	146	175.38	8020	2.8	FAF 47	4	24
	9.2	125	150.06	8100	3.2	F 47	4	22
	11	108	130.07	8150	3.7	FF 47	4	25
	7.0	164	128.51	4740	1.20			
	7.6	150	117.88	4880	1.35	FA 37	6	16
	9.0	128	100.36	5070	1.55	FAF 37	6	18
	10	110	86.53	5190	1.80	F 37	6	17
	11	103	80.65	5240	1.95	FF 37	6	18

F

F系列减速机选型参数表

输入功率 [KW]	输出转速 [r/min]	输出扭矩 [Nm]	减速比 [i]	径向力 [N]	服务系数 [fB]	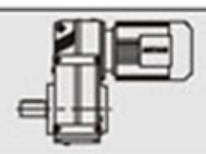	极数 [P]	重量 [kg]
0.12	11	107	128.51	5220	1.85			
	12	98	117.88	5270	2.0			
	14	83	100.36	5340	2.4			
	16	72	86.53	5400	2.8			
	17	67	80.65	5410	3.0			
	20	59	70.50	5440	3.4			
	21	55	66.09	5460	3.6	FA 37	4	16
	24	48	58.32	5470	4.1	FAF 37	4	18
	25	45	54.54	5480	4.4	F 37	4	17
	27	43	51.70	5490	4.7	FF 37	4	18
	29	39	47.02	5500	5.1			
	31	36	43.83	5500	5.5			
	36	32	38.31	5510	6.3			
	38	30	35.91	5520	6.7			
	44	26	31.69	5520	7.6			
	49	23	28.09	5520	8.6			
	58	20	23.88	5270	10			
	58	20	23.63	5250	10			
	67	17	20.57	5030	12			
	72	16	19.27	4930	13			
	81	14	17.03	4740	14			
	87	13	15.81	4630	15			
	96	12	14.33	4490	17			
	107	11	12.87	4330	19	FA 37	4	16
	125	9.2	11.08	4130	21	FAF 37	4	17
	132	8.7	10.42	4050	21	F 37	4	16
	154	7.4	8.97	3860	24	FF 37	4	18
	186	6.2	7.44	3630	23			
	205	5.6	6.74	3510	25			
	228	5.0	6.05	3390	27			
	265	4.3	5.21	3230	29			
	282	4.1	4.90	3170	29			
	327	3.5	4.22	3020	31			
0.18	0.10	13500	12912	87500	0.90			
	0.11	12100	11656	90000	1.00	FA 127	R77 4	425
	0.13	10700	10191	90000	1.10	FAF 127	R77 4	465
	0.15	8980	8831	90000	1.35	F 127	R77 4	460
	0.17	7770	7643	90000	1.55	FF 127	R77 4	510
	0.20	7150	6715	90000	1.70			
	0.15	8560	8548	47400	0.90			
	0.17	8050	7674	48800	0.95	FA 107	R77 4	275
	0.20	7030	6767	51500	1.10	FAF 107	R77 4	295
	0.22	6090	5954	53800	1.25	F 107	R77 4	290
	0.25	5310	5223	55600	1.45	FF 107	R77 4	320
	0.29	4860	4567	56600	1.60			
	0.37	3660	3521	59100	2.1			
	0.43	3170	3037	60100	2.4	FA 107	R77 4	275
	0.48	2880	2756	60600	2.7	FAF 107	R77 4	295
	0.56	2470	2369	61400	3.1	F 107	R77 4	290
	0.64	2160	2068	61900	3.6	FF 107	R77 4	315
	0.30	4660	4333	27900	0.90	FA 97 FAF 97 F 97 FF 97	R57 4 R57 4 R57 4 R57 4	185 205 190 225
	0.34	4260	3906	30000	1.00			
	0.39	3670	3352	31600	1.15			
	0.45	3100	2907	33100	1.40			
	0.52	2790	2553	33800	1.55	FA 97	R57 4	185
	0.59	2450	2245	34500	1.75	FAF 97	R57 4	205
	0.67	2130	1970	35200	2.0	F 97	R57 4	190
	0.77	1890	1722	35600	2.3	FF 97	R57 4	225
	0.86	1670	1527	36000	2.6			
	0.99	1380	1327	36500	3.1			
	1.1	1280	1171	36600	3.3			

F

输入功率 [KW]	输出转速 [r/min]	输出扭矩 [Nm]	减速比 [i]	径向力 [N]	服务系数 [fB]	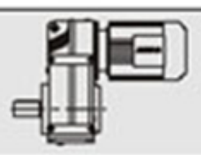	极数 [P]		重量 [kg]
0.18	0.46	3160	2881	12300	0.95				
	0.51	2820	2576	23600	1.05				
	0.60	2400	2199	25200	1.25				
	0.68	2080	1930	26200	1.45	FA	87	R57 4	115
	0.77	1860	1709	26800	1.60	FAF	87	R57 4	130
	0.88	1640	1493	27500	1.85	F	87	R57 4	125
	1.0	1350	1300	28200	2.2	FF	87	R57 4	140
	1.1	1210	1148	28500	2.5				
	1.3	1050	1010	28900	2.9				
	1.5	940	887	29100	3.2				
	1.7	810	780	29400	3.7				
	0.76	1880	1728	7810	0.80				
	0.86	1710	1544	14100	0.90				
	0.98	1500	1354	15700	1.00	FA	77	R37 4	65
	1.1	1330	1200	16800	1.15	FAF	77	R37 4	72
	1.2	1170	1053	17600	1.30	F	77	R37 4	69
	1.5	1000	910	18300	1.50	FF	77	R37 4	80
	1.6	860	810	18800	1.75				
	1.9	755	710	19100	2.0				
	2.2	670	615	19300	2.2				
	1.5	910	858	9370	0.90				
	1.8	800	755	10400	1.00	FA	67	R37 4	43
	2.1	685	641	11400	1.20	FAF	67	R37 4	49
	2.3	625	572	11800	1.30	F	67	R37 4	46
	2.6	540	509	12200	1.50	FF	67	R37 4	52
	3.0	470	437	12600	1.75				
	3.4	420	384	12700	1.95				
	2.6	560	500	12100	1.45				
	2.9	510	454	12400	1.60				
	3.4	440	392	12700	1.85	FA	67	R37 4	42
	4.0	370	333	12900	2.2	FAF	67	R37 4	48
	4.4	325	297	13000	2.5	F	67	R37 4	45
	5.1	285	261	13000	2.9	FF	67	R37 4	51
	5.6	260	238	13000	3.2				
	6.6	215	200	13000	3.8				
	2.4	615	558	9080	1.00				
	2.6	550	506	9560	1.10	FA	57	R37 4	39
	2.9	485	452	10000	1.25	FAF	57	R37 4	45
	3.4	415	386	10500	1.45	F	57	R37 4	39
	3.9	360	338	10800	1.65	FF	57	R37 4	46
	3.1	485	426	10000	1.25				
	3.5	430	382	10400	1.40				
	4.0	370	330	10700	1.60	FA	57	R37 4	38
	4.4	335	298	11000	1.80	FAF	57	R37 4	44
	5.0	295	262	11200	2.0	F	57	R37 4	39
	5.8	250	226	11400	2.4	FF	57	R37 4	45
	6.6	215	200	11500	2.8				
	3.6	400	370	5920	1.00	FA	47	R17 4	24
	4.1	365	324	6410	1.10	FAF	47	R17 4	27
	4.6	315	288	6910	1.25	F	47	R17 4	25
	5.3	270	249	7310	1.50	FF	47	R17 4	28
	4.0	375	334	6260	1.05				
	4.5	330	295	6780	1.20	FA	47	R17 4	23
	5.2	280	253	7250	1.45	FAF	47	R17 4	26
	6.1	245	217	7490	1.60	F	47	R17 4	24
	7.0	215	190	7690	1.85	FF	47	R17 4	27
	7.4	200	178	7770	2.0				
	7.1	210	186	4160	0.95	FA	37	R17 4	19
	7.9	188	167	4460	1.05	FAF	37	R17 4	20
	9.1	166	145	4720	1.20	F	37	R17 4	19
	10	146	129	4910	1.35	FF	37	R17 4	21
	3.1	555	281.71	19600	2.7	FA	77	6	57
	3.3	520	262.93	19700	2.9	FAF	77	6	63
	3.8	445	225.79	19800	3.4	F	77	6	60
						FF	77	6	71

F

F系列减速机选型参数表

输入功率 [KW]	输出转速 [r/min]	输出扭矩 [Nm]	减速比 [i]	径向力 [N]	服务系数 [fB]	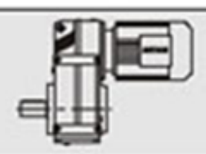		极数 [P]	重量 [kg]
0.18	3.8	450	228.99	12600	1.80	FA	67	6	33
	4.4	385	195.39	12900	2.1	FAF	67	6	39
	5.1	340	170.85	13000	2.4	F	67	6	36
						FF	67	6	42
	5.8	300	228.99	13000	2.8	FA	67	4	32
	6.8	255	195.39	13000	3.2	FAF	67	4	38
	7.7	225	170.85	13000	3.7	F	67	4	35
						FF	67	4	41
	4.4	395	199.70	10600	1.50				
	4.7	365	183.60	10800	1.65	FA	57	6	29
	5.5	310	157.09	11100	1.95	FAF	57	6	34
	6.4	270	136.16	11300	2.2	F	57	6	29
	6.8	250	127.27	11400	2.4	FF	57	6	35
	7.9	215	110.01	11500	2.8				
	6.6	260	199.70	11300	2.3				
	7.2	240	183.60	11500	2.5	FA	57	4	28
	8.4	205	157.09	11500	2.9	FAF	57	4	34
	9.7	177	136.16	11500	3.4	F	57	4	28
	10	166	127.27	11500	3.6	FF	57	4	35
	4.6	375	190.76	6240	1.05				
	5.0	345	175.38	6600	1.15	FA	47	6	22
	5.8	295	150.06	7090	1.35	FAF	47	6	24
	6.7	255	130.07	7410	1.55	F	47	6	22
	7.2	240	121.57	7530	1.65	FF	47	6	25
	6.9	250	190.76	7470	1.60				
	7.5	230	175.38	7610	1.75	FA	47	4	21
	8.8	195	150.06	7800	2.0	FAF	47	4	24
	10	169	130.07	7920	2.4	F	47	4	22
	11	158	121.57	7970	2.5	FF	47	4	25
	7.4	235	117.88	3750	0.85				
	8.7	198	100.36	4320	1.00	FA	37	6	17
	10	171	86.53	4660	1.15	FAF	37	6	18
	11	159	80.65	4790	1.25	F	37	6	17
	12	139	70.50	4970	1.45	FF	37	6	19
	10	167	128.51	4700	1.20				
	11	154	117.88	4850	1.30				
	13	131	100.36	5050	1.55				
	15	113	86.53	5180	1.75				
	16	105	80.65	5230	1.90				
	19	92	70.50	5300	2.2				
	20	86	66.09	5330	2.3	FA	37	4	16
	23	76	58.32	5380	2.6	FAF	37	4	18
	24	71	54.54	5400	2.8	F	37	4	17
	26	67	51.70	5410	3.0	FF	37	4	18
	28	61	47.02	5440	3.3				
	30	57	43.83	5450	3.5				
	34	50	38.31	5470	4.0				
	37	47	35.91	5480	4.3				
	42	41	31.69	5490	4.8				
	47	37	28.09	5500	5.5				
	55	31	23.88	5260	6.4				
	56	31	23.63	5240	6.5				
	64	27	20.57	5030	7.5				
	69	25	19.27	4930	8.0				
	78	22	17.03	4740	9.0				
	83	21	15.81	4640	9.7				
	92	19	14.33	4500	11				
	103	17	12.87	4350	12	FA	37	4	16
	119	14	11.08	4150	13	FAF	37	4	17
	127	14	10.42	4070	14	F	37	4	16
	147	12	8.97	3880	15	FF	37	4	18
	178	9.7	7.44	3650	15				
	196	8.8	6.74	3540	16				
	218	7.9	6.05	3420	17				
	253	6.8	5.21	3260	18				
	269	6.4	4.90	3190	19				
	313	5.5	4.22	3040	20				

F

输入功率 [KW]	输出转速 [r/min]	输出扭矩 [Nm]	减速比 [i]	径向力 [N]	服务系数 [fB]	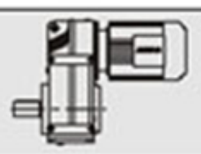		极数 [P]	重量 [kg]
0.25	0.15	13300	8831	88000	0.90				
	0.17	11500	7643	90000	1.05	FA	127	R77 4	425
	0.19	10400	6715	90000	1.15	FAF	127	R77 4	465
	0.22	9190	5925	90000	1.30	F	127	R77 4	465
	0.25	7860	5153	90000	1.55	FF	127	R77 4	510
	0.29	6850	4533	90000	1.75				
	0.22	9000	5954	46200	0.85	FA	107	R77 4	275
	0.25	7860	5223	49300	1.00	FAF	107	R77 4	295
	0.28	7090	4567	51400	1.10	F	107	R77 4	290
	0.37	5370	3521	55500	1.45	FF	107	R77 4	320
	0.43	4680	3037	57000	1.65				
	0.47	4240	2756	57900	1.80	FA	107	R77 4	275
	0.55	3650	2369	59100	2.1	FAF	107	R77 4	295
	0.63	3180	2068	60000	2.4	F	107	R77 4	290
	0.81	2440	1597	61400	3.2	FF	107	R77 4	320
	0.93	2110	1401	62000	3.6				
	0.45	4530	2907	29200	0.95				
	0.51	4050	2553	30600	1.05				
	0.58	3560	2245	31900	1.20	FA	97	R57 4	185
	0.66	3100	1970	33100	1.40	FAF	97	R57 4	205
	0.75	2740	1722	33900	1.55	F	97	R57 4	190
	0.85	2430	1527	34600	1.75	FF	97	R57 4	225
	0.98	2040	1327	35300	2.1				
	1.1	1860	1171	35600	2.3				
	1.3	1630	1022	36100	2.6				
	0.67	3040	1930	18200	1.00				
	0.76	2710	1709	24000	1.10				
	0.87	2380	1493	25200	1.25	FA	87	R57 4	120
	1.0	1990	1300	26500	1.50	FAF	87	R57 4	130
	1.1	1780	1148	27100	1.70	F	87	R57 4	125
	1.3	1550	1010	27700	1.95	FF	87	R57 4	140
	1.5	1370	887	28100	2.2				
	1.7	1200	780	28500	2.5				
	1.9	1020	674	28900	2.9				
	1.2	1690	1053	14300	0.90				
	1.4	1450	910	16000	1.05				
	1.6	1260	810	17100	1.20	FA	77	R37 4	66
	1.8	1110	710	17900	1.35	FAF	77	R37 4	72
	2.1	970	615	18400	1.55	F	77	R37 4	70
	2.4	850	538	18800	1.75	FF	77	R37 4	80
	2.7	760	480	19100	2.0				
	3.2	645	413	19400	2.3				
	2.0	1000	641	2370	0.80	FA	67	R37 4	44
	2.3	910	572	9440	0.90	FAF	67	R37 4	50
	2.6	795	509	10500	1.05	F	67	R37 4	46
	3.0	685	437	11400	1.20	FF	67	R37 4	53
	2.6	810	500	10400	1.00				
	2.9	740	454	11000	1.10				
	3.3	635	392	11700	1.30	FA	67	R37 4	42
	3.9	535	333	12200	1.55	FAF	67	R37 4	49
	4.4	475	297	12500	1.70	F	67	R37 4	45
	5.0	420	261	12700	1.95	FF	67	R37 4	51
	5.5	375	238	12900	2.2				
	3.4	605	386	9170	1.00	FA	57	R37 4	40
	3.8	525	338	9740	1.15	FAF	57	R37 4	45
	5.1	400	255	10600	1.50	F	57	R37 4	40
						FF	57	R37 4	46
	3.4	625	382	8710	0.95				
	3.9	535	330	9680	1.10				
	4.4	485	298	10000	1.25	FA	57	R37 4	39
	5.0	425	262	10400	1.40	FAF	57	R37 4	45
	5.8	360	226	10800	1.65	F	57	R37 4	39
	6.5	320	200	11000	1.90	FF	57	R37 4	46
	7.7	270	170	11300	2.2				

F系列减速机选型参数表

输入功率 [KW]	输出转速 [r/min]	输出扭矩 [Nm]	减速比 [i]	径向力 [N]	服务系数 [fB]	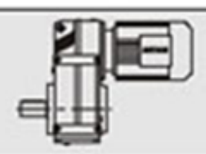		极数 [P]	重量 [kg]
0.25	5.2	395	249	6020	1.00	FA	47	R17 4	25
	6.0	350	218	6580	1.15	FAF	47	R17 4	27
	6.7	305	193	7000	1.30	F	47	R17 4	25
	7.4	280	175	7250	1.45	FF	47	R17 4	28
	5.1	405	253	5850	1.00				
	6.0	355	217	6490	1.10	FA	47	R17 4	24
	6.8	310	190	6970	1.30	FAF	47	R17 4	26
	7.3	290	178	7150	1.40	F	47	R17 4	25
	8.7	240	149	7520	1.65	FF	47	R17 4	28
	9.9	210	131	7710	1.90				
	8.9	240	145	3640	0.85				
	10	210	129	4130	0.95	FA	37	R17 4	20
	11	193	118	4390	1.05	FAF	37	R17 4	21
	13	160	98	4780	1.25	F	37	R17 4	20
	15	140	87	4970	1.45	FF	37	R17 4	22
	3.1	765	281.71	19100	1.95				
	3.3	715	262.93	19200	2.1	FA	77	6	57
	3.9	615	225.79	19500	2.5	FAF	77	6	64
	4.4	540	198.31	19600	2.8	F	77	6	61
	4.7	510	188.40	19700	2.9	FF	77	6	72
	3.8	620	228.99	11800	1.30				
	4.5	530	195.39	12300	1.55	FA	67	6	34
	5.2	465	170.85	12600	1.75	FAF	67	6	41
	5.4	440	162.31	12700	1.85	F	67	6	37
	6.2	385	142.40	12900	2.1	FF	67	6	43
	5.7	420	228.99	12700	1.95				
	6.7	360	195.39	13000	2.3	FA	67	4	33
	7.6	315	170.85	13000	2.6	FAF	67	4	39
	8.0	300	162.31	13000	2.8	F	67	4	36
	9.1	260	142.40	13000	3.1	FF	67	4	42
	4.4	540	199.70	9630	1.10				
	4.8	500	183.60	9940	1.20	FA	57	6	30
	5.6	425	157.09	10400	1.40	FAF	57	6	36
	6.5	370	136.16	10800	1.60	F	57	6	31
	6.9	345	127.27	10900	1.75	FF	57	6	37
	8.0	300	110.01	11100	2.0				
	6.5	365	199.70	10800	1.65				
	7.1	335	183.60	10900	1.80	FA	57	4	29
	8.3	290	157.09	11200	2.1	FAF	57	4	34
	9.6	250	136.16	11400	2.4	F	57	4	29
	10	235	127.27	11500	2.6	FF	57	4	35
	12	200	110.01	11500	3.0				
	5.9	405	150.06	5750	1.00	FA	47	6	22
	6.8	355	130.07	6530	1.15	FAF	47	6	25
	7.2	330	121.57	6770	1.20	F	47	6	23
	8.4	285	105.09	7190	1.40	FF	47	6	26
	6.8	350	190.76	6550	1.15				
	7.4	320	175.38	6850	1.25	FA	47	4	22
	8.7	275	150.06	7270	1.45	FAF	47	4	24
	10	240	130.07	7540	1.65	F	47	4	22
	11	225	121.57	7640	1.80	FF	47	4	25
	12	193	105.09	7810	2.1				
	15	164	89.29	7950	2.4				

F

输入功率 [KW]	输出转速 [r/min]	输出扭矩 [Nm]	减速比 [i]	径向力 [N]	服务系数 [fB]	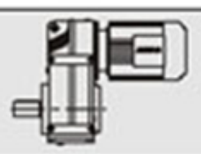	极数 [P]	重量 [kg]
0.25	10	235	128.51	3690	0.85			
	11	215	117.88	4040	0.90			
	13	184	100.36	4500	1.10			
	15	159	86.53	4790	1.25			
	16	148	80.65	4900	1.35			
	18	130	70.50	5060	1.55			
	20	121	66.09	5120	1.65			
	22	107	58.32	5210	1.85	FA 37	4	17
	24	100	54.54	5260	2.0	FAF 37	4	18
	25	95	51.70	5280	2.1	F 37	4	17
	28	86	47.02	5330	2.3	FF 37	4	19
	30	81	43.83	5360	2.5			
	34	70	38.31	5400	2.8			
	36	66	35.91	5420	3.0			
	41	58	31.69	5450	3.4			
	46	52	28.09	5430	3.9			
	54	44	23.88	5180	4.6			
	55	43	23.63	5170	4.6			
	63	38	20.57	4960	5.3			
	67	35	19.27	4870	5.7			
	76	31	17.03	4690	6.4			
	82	29	15.81	4590	6.9			
	91	26	14.33	4460	7.6			
	101	24	12.87	4320	8.5	FA 37	4	17
	117	20	11.08	4120	9.3	FAF 37	4	18
	125	19	10.42	4050	9.7	F 37	4	17
	145	17	8.97	3860	11	FF 37	4	19
	175	14	7.44	3630	11			
	193	12	6.74	3520	11			
	215	11	6.05	3410	12			
	249	9.6	5.21	3250	13			
	265	9.0	4.90	3190	13			
	308	7.7	4.22	3040	14			
0.37	0.21	14900	6715	84800	0.80			
	0.23	13100	5925	88300	0.90			
	0.27	11300	5153	90000	1.05	FA 127	R77 4	425
	0.30	9850	4533	90000	1.20	FAF 127	R77 4	465
	0.35	8590	3926	90000	1.40	F 127	R77 4	465
	0.40	7510	3454	90000	1.60	FF 127	R77 4	510
	0.46	6570	3031	90000	1.85			
	0.45	6720	3037	52300	1.15			
	0.50	6090	2756	53800	1.25	FA 107	R77 4	275
	0.58	5240	2369	55800	1.45	FAF 107	R77 4	295
	0.67	4570	2068	57200	1.70	F 107	R77 4	290
	0.86	3510	1597	59400	2.2	FF 107	R77 4	320
	0.61	5070	2245	5160	0.85			
	0.70	4430	1970	29500	0.95			
	0.80	3900	1722	31000	1.10	FA 97	R57 4	185
	0.90	3460	1527	32200	1.25	FAF 97	R57 4	205
	1.0	2930	1327	33500	1.45	F 97	R57 4	190
	1.2	2650	1171	34100	1.60	FF 97	R57 4	225
	1.4	2310	1022	34800	1.85			
	1.5	1960	898	35500	2.2			
	1.1	2870	1300	23400	1.05			
	1.2	2550	1148	24600	1.20			
	1.4	2230	1010	25700	1.35	FA 87	R57 4	120
	1.6	1970	887	26500	1.50	FAF 87	R57 4	130
	1.8	1720	780	27200	1.75	F 87	R57 4	125
	2.0	1470	674	27900	2.0	FF 87	R57 4	140
	2.3	1340	609	28200	2.2			
	2.7	1130	515	28700	2.7			
	3.0	1000	452	29000	3.0			

F系列减速机选型参数表

输入功率 [KW]	输出转速 [r/min]	输出扭矩 [Nm]	减速比 [i]	径向力 [N]	服务系数 [fB]	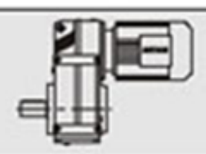		极数 [P]	重量 [kg]
0.37	1.7	1810	810	13300	0.85				
	1.9	1590	710	15100	0.95				
	2.2	1390	615	16400	1.10	FA	77	R37 4	67
	2.6	1210	538	17400	1.25	FAF	77	R37 4	73
	2.9	1080	480	18000	1.40	F	77	R37 4	71
	3.3	920	413	18600	1.65	FF	77	R37 4	81
	3.8	830	367	18900	1.80				
	4.3	730	323	19200	2.0				
	3.2	980	437	5750	0.85				
	3.6	870	384	9880	0.95	FA	67	R37 4	45
	4.1	770	338	10800	1.05	FAF	67	R37 4	51
	4.5	685	305	11400	1.20	F	67	R37 4	47
	5.4	575	257	12000	1.40	FF	67	R37 4	53
	6.0	510	231	12400	1.60				
	5.4	570	255	9420	1.05	FA	57	R37 4	41
	6.9	445	201	10300	1.35	FAF	57	R37 4	46
	7.6	405	181	10500	1.50	F	57	R37 4	41
						FF	57	R37 4	47
	5.3	605	262	9170	1.00				
	6.1	515	226	9810	1.15	FA	57	R37 4	40
	6.9	455	200	10200	1.30	FAF	57	R37 4	46
	8.1	385	170	10700	1.55	F	57	R37 4	40
	9.1	345	152	10900	1.75	FF	57	R37 4	47
	10	300	134	11100	2.0				
	7.9	395	175	5990	1.00	FA	47	R17 4	25
	9.4	335	147	6740	1.20	FAF	47	R17 4	28
	11	295	130	7110	1.35	F	47	R17 4	26
						FF	47	R17 4	29
	2.5	1410	270.68	28100	2.1	FA	87	8	105
	2.7	1330	255.37	28200	2.3	FAF	87	8	120
	3.0	1190	228.93	28600	2.5	F	87	8	110
	3.5	1020	197.20	28900	2.9	FF	87	8	125
	3.3	1060	270.68	28800	2.8	FA	87	6	98
	3.5	1000	255.37	29000	3.0	FAF	87	6	110
	3.9	900	228.93	29200	3.3	F	87	6	105
						FF	87	6	120
	4.0	890	225.79	18700	1.70	FA	77	6	59
	4.5	780	198.31	19100	1.95	FAF	77	6	66
	4.8	740	188.40	19200	2.0	F	77	6	63
	5.4	655	166.47	19400	2.3	FF	77	6	74
	6.3	560	142.27	19600	2.7				
	4.9	720	281.71	19200	2.1	FA	77	4	57
	5.2	675	262.93	19300	2.2	FAF	77	4	64
	6.1	580	225.79	19500	2.6	F	77	4	61
	7.0	510	198.31	19700	3.0	FF	77	4	72
	4.6	765	195.39	10800	1.05	FA	67	6	36
	5.3	670	170.85	11500	1.20	FAF	67	6	43
	5.6	635	162.31	11700	1.30	F	67	6	39
	6.3	560	142.40	12100	1.45	FF	67	6	45
	7.4	475	120.79	12500	1.75				
	6.0	585	228.99	12000	1.40				
	7.1	500	195.39	12400	1.65	FA	67	4	34
	8.1	435	170.85	12700	1.85	FAF	67	4	41
	8.5	415	162.31	12800	1.95	F	67	4	37
	9.7	365	142.40	12900	2.2	FF	67	4	43
	11	310	120.79	13000	2.7				
	5.7	615	157.09	9070	0.95	FA	57	6	32
	6.6	535	136.16	9680	1.10	FAF	57	6	38
	7.1	500	127.27	9930	1.20	F	57	6	33
	8.2	430	110.01	10400	1.40	FF	57	6	39

F

输入功率 [KW]	输出转速 [r/min]	输出扭矩 [Nm]	减速比 [i]	径向力 [N]	服务系数 [fB]	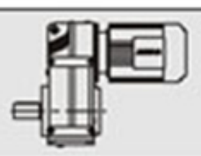	极数 [P]	重量 [kg]
0.37	6.9	510	199.70	9850	1.15			
	7.5	470	183.60	10100	1.30			
	8.8	400	157.09	10600	1.50	FA 57	4	30
	10	350	136.16	10900	1.70	FAF 57	4	36
	11	325	127.27	11000	1.85	F 57	4	31
	13	280	110.01	11200	2.1	FF 57	4	37
	15	240	93.47	11500	2.5			
	17	215	83.46	11500	2.8			
	9.2	385	150.06	6140	1.05			
	11	335	130.07	6740	1.20			
	13	270	105.09	7320	1.50	FA 47	4	22
	15	230	89.29	7600	1.75	FAF 47	4	25
	17	205	79.72	7750	1.95	F 47	4	23
	20	174	68.09	7900	2.3	FF 47	4	26
	21	167	65.36	7930	2.4			
	16	220	86.53	3960	0.90			
	17	205	80.65	4200	0.95			
	20	181	70.50	4550	1.10			
	21	169	66.09	4680	1.20			
	24	149	58.32	4890	1.35			
	25	140	54.54	4970	1.45	FA 37	4	18
	27	132	51.70	5030	1.50	FAF 37	4	19
	29	120	47.02	5120	1.65	F 37	4	18
	31	112	43.83	5180	1.80	FF 37	4	20
	36	98	38.31	5270	2.0			
	38	92	35.91	5300	2.2			
	44	81	31.69	5300	2.5			
	49	72	28.09	5140	2.8			
	58	61	23.88	4930	3.3			
	58	61	23.63	4920	3.3			
	67	53	20.57	4740	3.8			
	72	49	19.27	4650	4.1			
	81	44	17.03	4500	4.6			
	87	41	15.81	4400	4.9			
	96	37	14.33	4280	5.4			
	107	33	12.87	4150	6.1	FA 37	4	17
	125	28	11.08	3970	6.7	FAF 37	4	19
	132	27	10.42	3900	6.9	F 37	4	18
	154	23	8.97	3730	7.6	FF 37	4	20
	186	19	7.44	3510	7.6			
	205	17	6.74	3410	8.1			
	228	16	6.05	3300	8.7			
	265	13	5.21	3150	9.4			
	282	13	4.90	3090	9.6			
	327	11	4.22	2950	10			
0.55	0.22	20500	6295	92000	0.90	FA 157	R97 4	770
	0.25	17400	5404	102100	1.05	FAF 157	R97 4	820
	0.49	8930	2780	118700	2.0	F 157	R97 4	790
						FF 157	R97 4	890
	0.56	7760	2427	120000	2.3	FA 157	R97 4	760
	0.81	5520	1674	120000	3.3	FAF 157	R97 4	820
	1.0	4220	1308	120000	4.3	F 157	R97 4	780
	1.2	3730	1169	120000	4.8	FF 157	R97 4	890
	0.35	13300	3926	88000	0.90	FA 127	R77 4	430
	0.39	11600	3454	90000	1.05	FAF 127	R77 4	465
	0.45	10200	3031	90000	1.20	F 127	R77 4	465
						FF 127	R77 4	510
	0.57	8100	2369	48700	0.95			
	0.66	7070	2068	51400	1.10			
	0.74	6110	1826	53800	1.25			
	0.85	5440	1597	55300	1.40	FA 107	R77 4	275
	0.97	4750	1401	56900	1.60	FAF 107	R77 4	300
	1.1	4160	1243	58100	1.85	F 107	R77 4	295
	1.2	3700	1087	59000	2.1	FF 107	R77 4	320
	1.4	3180	950	60000	2.4			
	1.6	2770	834	60800	2.8			
	2.1	2150	640	61900	3.6			

F系列减速机选型参数表

输入功率 [KW]	输出转速 [r/min]	输出扭矩 [Nm]	减速比 [i]	径向力 [N]	服务系数 [fB]	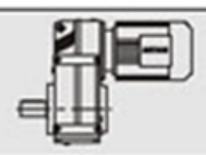		极数 [P]	重量 [kg]
0.55	1.0	4530	1327	29200	0.95				
	1.2	4060	1171	30600	1.05				
	1.3	3550	1022	32000	1.20				
	1.5	3050	898	33200	1.40	FA	97	R57 4	185
	1.7	2690	784	34000	1.60	FAF	97	R57 4	210
	2.0	2340	690	34700	1.85	F	97	R57 4	195
	2.2	2060	605	35300	2.1	FF	97	R57 4	225
	2.6	1790	529	35800	2.4				
	2.9	1580	467	36100	2.7				
	3.4	1360	406	36500	3.2				
	3.7	1220	363	36700	3.5				
	1.5	3040	887	18200	1.00				
	1.7	2660	780	24200	1.15	FA	87	R57 4	120
	2.0	2290	674	25500	1.30	FAF	87	R57 4	135
	2.2	2080	609	26200	1.45	F	87	R57 4	125
	2.6	1750	515	27100	1.70	FF	87	R57 4	145
	3.0	1540	452	27700	1.95				
	3.9	1160	345	28600	2.6				
	2.5	1860	538	9980	0.80				
	2.8	1660	480	14600	0.90	FA	77	R37 4	69
	3.3	1420	413	16200	1.05	FAF	77	R37 4	75
	3.7	1270	367	17100	1.20	F	77	R37 4	73
	4.2	1120	323	17800	1.35	FF	77	R37 4	83
	5.3	890	257	9660	0.90	FA	67	R37 4	47
	5.9	790	231	10600	1.05	FAF	67	R37 4	53
	6.6	705	205	11200	1.15	F	67	R37 4	49
	7.8	600	175	11900	1.35	FF	67	R37 4	55
	2.5	2140	276.77	35100	2.0	FA	97	8	170
	2.7	1960	253.41	35500	2.2	FAF	97	8	190
	3.0	1730	223.88	35900	2.5	F	97	8	175
						FF	97	8	210
	2.5	2090	270.68	26200	1.45	FA	87	8	105
	2.7	1970	255.37	26500	1.50	FAF	87	8	120
	3.0	1770	228.93	27100	1.70	F	87	8	110
	3.5	1520	197.20	27800	1.95	FF	87	8	125
	3.3	1580	270.68	27600	1.90				
	3.5	1490	255.37	27800	2.0	FA	87	6	100
	3.9	1340	228.93	28200	2.2	FAF	87	6	115
	4.6	1150	197.20	28700	2.6	F	87	6	105
	5.0	1050	179.97	28900	2.9	FF	87	6	120
	4.0	1320	225.79	16800	1.15				
	4.5	1160	198.31	17600	1.30	FA	77	6	61
	4.8	1100	188.40	17900	1.35	FAF	77	6	68
	5.4	970	166.47	18400	1.55	F	77	6	65
	6.3	830	142.27	18900	1.80	FF	77	6	76
	6.9	760	130.42	19100	1.95				
	6.0	870	225.79	18800	1.70				
	6.9	765	198.31	19100	1.95				
	7.2	730	188.40	19200	2.1	FA	77	4	59
	8.2	645	166.47	19400	2.3	FAF	77	4	66
	9.6	550	142.27	19600	2.7	F	77	4	63
	10	505	130.42	19700	3.0	FF	77	4	74
	12	440	114.45	19800	3.4				
	13	420	108.46	19800	3.6				
	14	365	94.93	19900	4.1				
	7.0	755	195.39	10900	1.10				
	8.0	660	170.85	11500	1.25				
	8.4	625	162.31	11700	1.30	FA	67	4	36
	9.6	550	142.40	12200	1.50	FAF	67	4	43
	11	465	120.79	12600	1.75	F	67	4	39
	12	420	109.04	12700	1.95	FF	67	4	45
	14	370	95.94	12900	2.2				
	15	350	90.59	13000	2.3				
	17	310	79.76	13000	2.7				

F

输入功率 [KW]	输出转速 [r/min]	输出扭矩 [Nm]	减速比 [i]	径向力 [N]	服务系数 [fB]	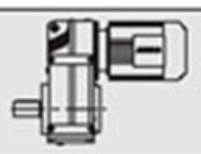		极数 [P]	重量 [kg]
0.55	8.7	605	157.09	9150	1.00				
	10	525	136.16	9750	1.15				
	11	490	127.27	9980	1.20	FA	57	4	32
	12	425	110.01	10400	1.40	FAF	57	4	38
	15	360	93.47	10800	1.65	F	57	4	33
	16	320	83.46	11000	1.85	FF	57	4	39
	19	280	72.98	11200	2.1				
	20	265	68.22	11300	2.3				
	23	230	58.97	11500	2.6				
	13	405	105.09	5840	1.00				
	15	345	89.29	6620	1.15				
	17	310	79.72	6990	1.30	FA	47	4	24
	20	265	68.09	7370	1.50	FAF	47	4	27
	21	250	65.36	7440	1.60	F	47	4	25
	24	220	56.49	7670	1.85	FF	47	4	28
	28	185	48.00	7850	2.2				
	32	166	42.86	7940	2.4				
	23	225	58.32	3890	0.90				
	25	210	54.54	4140	0.95				
	26	200	51.70	4300	1.00				
	29	182	47.02	4540	1.10	FA	37	4	20
	31	169	43.83	4680	1.20	FAF	37	4	21
	36	148	38.31	4900	1.35	F	37	4	20
	38	139	35.91	4980	1.45	FF	37	4	22
	43	122	31.69	4990	1.65				
	48	109	28.09	4870	1.85				
	57	92	23.88	4700	2.2				
	58	91	23.63	4690	2.2				
	66	79	20.57	4540	2.5				
	71	74	19.27	4470	2.7				
	80	66	17.03	4340	3.0				
	95	55	14.33	4150	3.6				
	106	50	12.87	4030	4.0				
	123	43	11.08	3870	4.4	FA	37	4	19
	130	40	10.42	3810	4.6	FAF	37	4	21
	152	35	8.97	3650	5.1	F	37	4	20
	170	31	8.01	3540	5.5	FF	37	4	22
	183	29	7.44	3440	5.1				
	202	26	6.74	3340	5.4				
	225	23	6.05	3240	5.8				
	261	20	5.21	3100	6.2				
	277	19	4.90	3050	6.3				
	322	16	4.22	2920	6.8				
	361	15	3.77	2820	7.2				
0.75	0.50	12300	2780	113600	1.45	FA	157	R97 4	770
						FAF	157	R97 4	830
						F	157	R97 4	790
						FF	157	R97 4	890
	0.57	10700	2427	116200	1.70	FA	157	R97 4	760
	0.82	7580	1674	120000	2.4	FAF	157	R97 4	820
	1.1	5830	1308	120000	3.1	F	157	R97 4	780
	1.2	5170	1169	120000	3.5	FF	157	R97 4	890
	0.46	13800	3031	86900	0.85	FA	127	R77 4	430
						FAF	127	R77 4	470
						F	127	R77 4	465
						FF	127	R77 4	510
	0.52	12400	2672	89600	0.95	FA	127	R77 4	430
	0.59	10900	2357	90000	1.10	FAF	127	R77 4	465
	0.68	9390	2038	90000	1.30	F	127	R77 4	465
	0.77	8190	1784	90000	1.45	FF	127	R77 4	510
	0.86	7350	1606	90000	1.65				

F

F系列减速机选型参数表

输入功率 [KW]	输出转速 [r/min]	输出扭矩 [Nm]	减速比 [i]	径向力 [N]	服务系数 [fB]	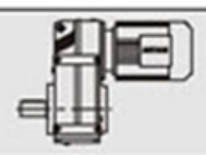	极数 [P]	重量 [kg]
0.75	0.76	8360	1826	48000	0.90			
	0.86	7400	1597	50500	1.05			
	0.98	6470	1401	52900	1.20			
	1.1	5690	1243	54800	1.35	FA 107	R77 4	280
	1.3	5040	1087	56200	1.50	FAF 107	R77 4	300
	1.5	4350	950	57700	1.75	F 107	R77 4	295
	1.7	3800	834	58800	2.0	FF 107	R77 4	325
	2.2	2940	640	60500	2.6			
	3.2	2000	436	62200	3.8			
	1.4	4810	1022	22800	0.90			
	1.5	4150	898	30300	1.05			
	1.8	3660	784	31700	1.20			
	2.0	3190	690	32900	1.35	FA 97	R57 4	190
	2.3	2800	605	33800	1.55	FAF 97	R57 4	210
	2.6	2440	529	34500	1.75	F 97	R57 4	195
	3.0	2160	467	35100	2.0	FF 97	R57 4	230
	3.4	1860	406	35600	2.3			
	3.8	1670	363	36000	2.6			
	2.0	3120	674	14700	0.95			
	2.3	2830	609	23600	1.05	FA 87	R57 4	120
	2.7	2390	515	25200	1.25	FAF 87	R57 4	135
	3.0	2100	452	26100	1.45	F 87	R57 4	130
	4.0	1590	345	27600	1.90	FF 87	R57 4	145
	3.8	1720	367	14100	0.85	FA 77	R37 4	70
	4.3	1520	323	15600	1.00	FAF 77	R37 4	76
	4.9	1310	280	16900	1.15	F 77	R37 4	74
						FF 77	R37 4	84
	2.7	2640	254.40	61100	2.9	FA 107	8	255
						FAF 107	8	275
						F 107	8	270
						FF 107	8	300
	2.5	2870	276.77	33600	1.50	FA 97	8	180
	2.7	2630	253.41	34100	1.65	FAF 97	8	200
	3.1	2320	223.88	34800	1.85	F 97	8	185
						FF 97	8	220
	3.2	2200	276.77	35000	1.95	FA 97	6	170
	3.5	2020	253.41	35400	2.1	FAF 97	6	190
	4.0	1780	223.88	35800	2.4	F 97	6	175
						FF 97	6	210
	3.3	2150	270.68	26000	1.40			
	3.5	2030	255.37	26300	1.50	FA 87	6	105
	3.9	1820	228.93	27000	1.65	FAF 87	6	120
	4.6	1570	197.20	27600	1.90	F 87	6	110
	5.0	1430	179.97	28000	2.1	FF 87	6	125
	5.6	1270	159.61	28400	2.4			
	5.1	1400	270.68	28100	2.1	FA 87	4	100
	5.4	1330	255.37	28200	2.3	FAF 87	4	115
	6.0	1190	228.93	28600	2.5	F 87	4	105
						FF 87	4	120
	4.5	1580	198.31	15200	0.95			
	4.8	1500	188.40	15700	1.00	FA 77	6	66
	5.4	1320	166.47	16800	1.15	FAF 77	6	73
	6.3	1130	142.27	17800	1.30	F 77	6	70
	6.9	1040	130.42	18200	1.45	FF 77	6	81
	6.1	1170	225.79	17600	1.30	FA 77	4	61
	7.0	1030	198.31	18200	1.45	FAF 77	4	68
	7.3	980	188.40	18400	1.55	F 77	4	65
						FF 77	4	76
	8.3	860	166.47	18800	1.75			
	9.7	740	142.27	19200	2.0	FA 77	4	61
	11	675	130.42	19300	2.2	FAF 77	4	68
	12	595	114.45	19500	2.5	F 77	4	65
	13	565	108.46	19600	2.7	FF 77	4	76

输入功率 [KW]	输出转速 [r/min]	输出扭矩 [Nm]	减速比 [i]	径向力 [N]	服务系数 [fB]			极数 [P]	重量 [kg]
0.75	8.1	890	170.85	9670	0.90	FA	67	4	37
	8.5	840	162.31	10100	0.95	FAF	67	4	44
	9.7	740	142.40	11000	1.10	F	67	4	40
	11	625	120.79	11700	1.30	FF	67	4	46
	13	565	109.04	12100	1.45				
	14	500	95.94	12400	1.65	FA	67	4	37
	15	470	90.59	12500	1.75	FAF	67	4	44
	17	415	79.76	12800	2.0	F	67	4	40
	20	350	67.65	13000	2.3	FF	67	4	46
	23	315	61.07	13000	2.6				
	11	660	127.27	5290	0.90				
	13	570	110.01	9420	1.05				
	15	485	93.47	10000	1.25	FA	57	4	33
	17	435	83.46	10400	1.40	FAF	57	4	39
	19	380	72.98	10700	1.60	F	57	4	34
	20	355	68.22	10800	1.70	FF	57	4	40
	23	305	58.97	11100	1.95				
	28	260	50.10	11300	2.3				
	31	230	44.73	11400	2.6				
	17	415	79.72	5060	0.95	FA	47	4	25
	20	355	68.09	6520	1.15	FAF	47	4	28
	21	340	65.36	6680	1.20	F	47	4	26
						FF	47	4	29
	24	295	56.49	7120	1.35				
	29	250	48.00	7470	1.60	FA	47	4	25
	32	220	42.86	7640	1.80	FAF	47	4	28
	38	190	36.61	7820	2.1	F	47	4	26
	40	178	34.29	7850	2.2	FF	47	4	29
	48	150	28.88	7540	2.7				
	29	245	47.02	3530	0.80				
	31	230	43.83	3850	0.90	FA	37	4	21
	36	199	38.31	4310	1.00	FAF	37	4	22
	38	186	35.91	4480	1.05	F	37	4	21
	44	165	31.69	4620	1.20	FF	37	4	23
	49	146	28.09	4540	1.35				
	58	124	23.88	4410	1.60				
	58	123	23.63	4400	1.65				
	67	107	20.57	4290	1.85				
	72	100	19.27	4240	2.0				
	81	88	17.03	4130	2.3				
	96	74	14.33	3970	2.7				
	107	67	12.87	3870	3.0	FA	37	4	20
	125	58	11.08	3730	3.3	FAF	37	4	22
	132	54	10.42	3680	3.4	F	37	4	21
	154	47	8.97	3540	3.8	FF	37	4	23
	205	35	6.74	3250	4.0				
	228	31	6.05	3150	4.3				
	265	27	5.21	3030	4.6				
	282	25	4.90	2970	4.7				
	327	22	4.22	2850	5.0				
	366	20	3.77	2760	5.4				
1.1	0.50	18200	2780	99800	1.00	FA	157	R97 4	770
						FAF	157	R97 4	830
						F	157	R97 4	790
						FF	157	R97 4	900
	0.58	16000	2427	105800	1.15				
	0.64	14300	2185	109700	1.25				
	0.72	12700	1944	112900	1.40				
	0.84	11200	1674	115500	1.60	FA	157	R97 4	770
	1.1	8640	1308	119000	2.1	FAF	157	R97 4	830
	1.2	7680	1169	120000	2.3	F	157	R97 4	790
	1.5	6190	953	120000	2.9	FF	157	R97 4	900
	1.7	5450	845	120000	3.3				
	3.1	2880	446	120000	6.2				
	4.6	1950	302	120000	9.2				

F系列减速机选型参数表

输入功率 [KW]	输出转速 [r/min]	输出扭矩 [Nm]	减速比 [i]	径向力 [N]	服务系数 [fB]	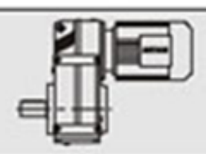			极数 [P]	重量 [kg]
1.1	0.69	13800	2038	87000	0.85					
	0.79	12000	1784	90000	1.00	FA	127	R77	4	435
	0.87	10800	1606	90000	1.10	FAF	127	R77	4	470
	1.0	9350	1390	90000	1.30	F	127	R77	4	470
	1.1	8170	1220	90000	1.45	FF	127	R77	4	520
	1.3	7260	1077	90000	1.65					
	1.1	8360	1243	48000	0.90					
	1.3	7370	1087	50600	1.05	FA	107	R77	4	285
	1.5	6390	950	53100	1.20	FAF	107	R77	4	305
	1.7	5590	834	55000	1.35	F	107	R77	4	300
	1.9	4910	736	56500	1.55	FF	107	R77	4	330
	2.2	4310	640	57800	1.80					
	2.0	4670	690	27800	0.90					
	2.3	4100	605	30500	1.05	FA	97	R57	4	195
	2.7	3580	529	31900	1.20	FAF	97	R57	4	215
	3.0	3160	467	32900	1.35	F	97	R57	4	200
	3.5	2730	406	33900	1.55	FF	97	R57	4	235
	3.8	2450	363	34500	1.75					
	3.1	3070	452	16900	1.00	FA	87	R57	4	125
	4.1	2330	345	25400	1.30	FAF	87	R57	4	140
	4.7	2020	300	26400	1.50	F	87	R57	4	135
	5.6	1670	249	27400	1.80	FF	87	R57	4	150
	2.7	3930	254.40	58600	1.95	FA	107		8	260
	3.2	3330	215.37	59800	2.3	FAF	107		8	280
	3.4	3080	199.31	60200	2.5	F	107		8	275
	3.8	2760	178.64	60800	2.8	FF	107		8	300
	3.3	3160	276.77	32900	1.35					
	3.6	2890	253.41	33600	1.50	FA	97		6	170
	4.1	2560	223.88	34300	1.70	FAF	97		6	190
	4.8	2170	189.92	35100	2.0	F	97		6	175
	5.3	2000	174.87	35400	2.2	FF	97		6	210
	5.1	2080	276.77	35200	2.1	FA	97		4	170
	5.5	1900	253.41	35600	2.3	FAF	97		4	190
	6.2	1680	223.88	36000	2.6	F	97		4	175
						FF	97		4	210
	3.4	3090	270.68	16000	0.95					
	3.6	2920	255.37	22700	1.05	FA	87		6	105
	4.0	2610	228.93	24400	1.15	FAF	87		6	120
	4.7	2250	197.20	25700	1.35	F	87		6	110
	5.1	2050	179.97	26300	1.45	FF	87		6	125
	5.8	1820	159.61	27000	1.65					
	5.2	2030	270.68	26300	1.50	FA	87		4	105
	5.5	1920	255.37	26700	1.55	FAF	87		4	120
	6.1	1720	228.93	27200	1.75	F	87		4	110
	7.1	1480	197.20	27900	2.0	FF	87		4	125
	7.8	1350	179.97	28200	2.2	FA	87		4	105
	8.8	1200	159.61	28500	2.5	FAF	87		4	120
	10	1010	134.16	29000	3.0	F	87		4	110
	11	930	123.29	29100	3.2	FF	87		4	125
	7.1	1490	198.31	15800	1.00	FA	77		4	66
	7.4	1410	188.40	16300	1.05	FAF	77		4	73
	8.4	1250	166.47	17200	1.20	F	77		4	70
	9.8	1070	142.27	18000	1.40	FF	77		4	81
	11	980	130.42	18400	1.55					
	12	860	114.45	18800	1.75	FA	77		4	66
	13	810	108.46	18900	1.85	FAF	77		4	73
	15	710	94.93	19200	2.1	F	77		4	70
	16	640	85.52	19400	2.3	FF	77		4	81
	19	565	75.02	19600	2.7					

F

输入功率 [KW]	输出转速 [r/min]	输出扭矩 [Nm]	减速比 [i]	径向力 [N]	服务系数 [fB]			极数 [P]	重量 [kg]
1.1	12	910	120.79	9460	0.90				
	13	820	109.04	10300	1.00				
	15	720	95.94	11100	1.15				
	15	680	90.59	11400	1.20				
	18	600	79.76	11900	1.35	FA	67	4	42
	21	510	67.65	12400	1.60	FAF	67	4	49
	23	460	61.07	12600	1.80	F	67	4	45
	26	405	53.73	12800	2.0	FF	67	4	51
	28	380	50.74	12900	2.2				
	32	325	43.20	13000	2.5				
	36	295	39.26	13000	2.7				
	41	255	34.01	13000	2.9				
	17	625	83.46	8470	0.95				
	19	550	72.98	9590	1.10				
	21	510	68.22	9840	1.15	FA	57	4	38
	24	440	58.97	10300	1.35	FAF	57	4	44
	28	375	50.10	10700	1.60	F	57	4	39
	31	335	44.73	10700	1.80	FF	57	4	45
	37	285	38.21	10400	2.1				
	39	270	35.79	10200	2.2				
	46	225	30.15	9810	2.6				
						FA	47	4	31
	25	425	56.49	3730	0.95	FAF	47	4	33
	29	360	48.00	6440	1.10	F	47	4	32
						FF	47	4	35
	33	320	42.86	6860	1.25	FA	47	4	31
	38	275	36.61	7280	1.45	FAF	47	4	33
	41	255	34.29	7260	1.55	F	47	4	32
	48	215	28.88	7040	1.85	FF	47	4	35
	45	230	30.86	7130	1.75				
	48	220	29.32	7060	1.80	FA	47	4	30
	54	193	25.72	6880	2.1	FAF	47	4	33
	64	164	21.82	6640	2.4	F	47	4	31
	71	148	19.70	6490	2.7	FF	47	4	34
	44	240	31.69	3660	0.85	FA	37	4	26
	50	210	28.09	3970	0.95	FAF	37	4	27
	59	179	23.88	3930	1.10	F	37	4	26
						FF	37	4	28
	68	154	20.57	3870	1.30				
	73	145	19.27	3840	1.40				
	82	128	17.03	3780	1.55				
	98	108	14.33	3680	1.85				
	109	97	12.87	3610	2.1				
	126	83	11.08	3500	2.3	FA	37	4	26
	134	78	10.42	3460	2.4	FAF	37	4	27
	156	67	8.97	3350	2.6	F	37	4	26
	175	60	8.01	3260	2.8	FF	37	4	28
	208	51	6.74	3090	2.8				
	231	45	6.05	3010	3.0				
	269	39	5.21	2900	3.2				
	286	37	4.90	2860	3.3				
	332	32	4.22	2750	3.5				
	372	28	3.77	2670	3.7				
1.5	0.58	21900	2427	86400	0.80				
	0.65	19700	2185	95000	0.90				
	0.73	17500	1944	101700	1.05				
	0.84	15300	1674	107400	1.20	FA	157	R97 4	770
	1.1	11900	1308	114400	1.50	FAF	157	R97 4	830
	1.2	10600	1169	116400	1.70	F	157	R97 4	790
	1.5	8540	953	119100	2.1	FF	157	R97 4	900
	1.7	7530	845	120000	2.4				
	3.2	3980	446	120000	4.5				
	4.7	2690	302	120000	6.7				

F系列减速机选型参数表

输入功率 [KW]	输出转速 [r/min]	输出扭矩 [Nm]	减速比 [i]	径向力 [N]	服务系数 [fB]	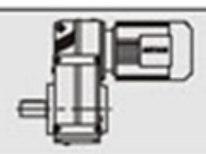		极数 [P]	重量 [kg]
1.5	0.88	14800	1606	85000	0.80				
	1.0	12800	1390	89000	0.95				
	1.2	11200	1220	90000	1.05	FA	127	R77 4	435
	1.3	9910	1077	90000	1.20	FAF	127	R77 4	475
	1.5	8520	930	90000	1.40	F	127	R77 4	470
	1.7	7500	820	90000	1.60	FF	127	R77 4	520
	1.9	6630	727	90000	1.80				
	2.2	5960	648	90000	2.0				
	1.5	8730	950	46900	0.90				
	1.7	7640	834	49900	1.00				
	1.9	6730	736	52300	1.15	FA	107	R77 4	285
	2.2	5890	640	54300	1.30	FAF	107	R77 4	305
	2.5	5110	560	56100	1.50	F	107	R77 4	300
	2.9	4460	489	57500	1.70	FF	107	R77 4	330
	3.2	4010	436	58400	1.90				
	3.8	3400	370	59600	2.3				
	2.7	4880	529	19800	0.90	FA	97	R57 4	195
	3.0	4310	467	29900	1.00	FAF	97	R57 4	215
	3.5	3730	406	31500	1.15	F	97	R57 4	200
	3.9	3340	363	32500	1.30	FF	97	R57 4	235
	4.1	3180	345	11100	0.95	FA	87	R57 4	130
	4.7	2760	300	23900	1.10	FAF	87	R57 4	140
	5.7	2290	249	25500	1.30	F	87	R57 4	135
						FF	87	R57 4	150
	2.8	5210	254.40	55900	1.50	FA	107	8	256
	3.2	4410	215.37	57600	1.75	FAF	107	8	285
	3.5	4080	199.31	58300	1.90	F	107	8	280
	3.9	3660	178.64	59100	2.1	FF	107	8	305
	3.6	3960	254.40	58500	1.95	FA	107	6	255
	4.3	3350	215.37	59700	2.3	FAF	107	6	275
	4.6	3100	199.31	60200	2.5	F	107	6	270
	5.2	2780	178.64	60800	2.8	FF	107	6	300
	3.3	4310	276.77	29900	1.00	FA	97	6	180
	3.6	3950	253.41	30900	1.10	FAF	97	6	200
	4.1	3490	223.88	32100	1.25	F	97	6	185
	4.8	2960	189.92	33400	1.45	FF	97	6	220
	5.3	2720	174.87	33900	1.60				
	5.1	2810	276.77	33700	1.55	FA	97	4	170
	5.6	2570	253.41	34300	1.65	FAF	97	4	190
	6.3	2270	223.88	34900	1.90	F	97	4	175
	7.4	1930	189.92	35500	2.2	FF	97	4	210
	8.1	1780	174.87	35800	2.4				
	5.2	2750	270.68	23900	1.10	FA	87	4	105
	5.5	2590	255.37	24500	1.15	FAF	87	4	120
	6.2	2330	228.93	25400	1.30	F	87	4	110
	7.2	2000	197.20	26400	1.50	FF	87	4	125
	7.8	1830	179.97	26900	1.65	FA	87	4	105
	8.8	1620	159.61	27500	1.85	FAF	87	4	120
	11	1360	134.16	28200	2.2	F	87	4	110
	13	1110	109.49	28700	2.7	FF	87	4	125
	14	990	97.89	29000	3.0				
	8.5	1690	166.47	14300	0.90	FA	77	4	67
	9.9	1450	142.27	16100	1.05	FAF	77	4	74
	11	1320	130.42	16800	1.15	F	77	4	71
	12	1160	114.45	17600	1.30	FF	77	4	82
	13	1100	108.46	17900	1.35				
	15	960	94.93	18400	1.55				
	16	870	85.52	18800	1.75				
	19	760	75.02	19100	1.95	FA	77	4	67
	19	735	72.50	19200	2.0	FAF	77	4	74
	21	675	66.46	19300	2.2	F	77	4	71
	24	595	58.32	19500	2.5	FF	77	4	82
	26	560	55.27	19600	2.7				
	29	490	48.37	19700	3.0				
	32	445	43.58	19800	3.4				
	37	390	38.23	19900	3.9				

F

输入功率 [KW]	输出转速 [r/min]	输出扭矩 [Nm]	减速比 [i]	径向力 [N]	服务系数 [fB]	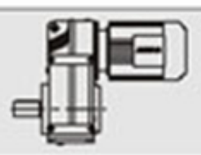		极数 [P]	重量 [kg]
1.5						FA	77	4	66
	39	370	36.58	19900	3.0	FAF	77	4	72
	45	320	31.51	20000	4.3	F	77	4	70
						FF	77	4	80
	16	920	90.59	9300	0.90				
	18	810	79.76	10400	1.00				
	21	685	67.65	11400	1.20	FA	67	4	44
	23	620	61.07	11800	1.30	FAF	67	4	51
	26	545	53.73	12200	1.50	F	67	4	47
	28	515	50.74	12300	1.60	FF	67	4	53
	33	440	43.20	12700	1.85				
	36	400	39.26	12800	1.95				
	39	370	36.30	12900	2.2	FA	67	4	43
	44	325	32.08	13000	2.5	FAF	67	4	49
	51	280	27.41	13000	2.9	F	67	4	46
	56	255	25.13	13000	3.2	FF	67	4	52
	24	600	58.97	9210	1.00				
	28	510	50.10	9860	1.20	FA	57	4	40
	32	455	44.73	9990	1.30	FAF	57	4	46
	37	390	38.21	9740	1.55	F	57	4	41
	39	365	35.79	9620	1.65	FF	57	4	47
	47	305	30.15	9310	1.95				
	33	435	42.86	575	0.90	FA	47	4	32
	39	370	36.61	6300	1.10	FAF	47	4	35
	41	350	34.29	6580	1.15	F	47	4	33
	49	295	28.88	6500	1.35	FF	47	4	36
	46	315	30.86	6550	1.30				
	48	300	29.32	6510	1.35				
	55	260	25.72	6390	1.55	FA	47	4	31
	65	220	21.82	6230	1.80	FAF	47	4	34
	72	200	19.70	6110	2.0	F	47	4	32
	81	176	17.33	5970	2.3	FF	47	4	35
	86	166	16.36	5900	2.4				
	101	142	13.93	5700	2.8				
	69	210	20.57	3410	0.95				
	73	196	19.27	3410	1.00				
	83	173	17.03	3400	1.15				
	98	146	14.33	3350	1.35				
	110	131	12.87	3310	1.55				
	127	113	11.08	3250	1.70	FA	37	4	27
	135	106	10.42	3220	1.75	FAF	37	4	29
	157	91	8.97	3140	1.90	F	37	4	28
	176	81	8.01	3080	2.1	FF	37	4	29
	209	69	6.74	2920	2.0				
	233	62	6.05	2850	2.2				
	271	53	5.21	2770	2.4				
	288	50	4.90	2730	2.4				
	334	43	4.22	2640	2.6				
	374	38	3.77	2570	2.7				
2.2						FA	157	R97 4	780
	0.98	18900	1441	97500	0.95	FAF	157	R97 4	840
						F	157	R97 4	800
						FF	157	R97 4	910
	1.1	17600	1308	101400	1.00				
	1.2	15700	1169	106500	1.15				
	1.5	12700	953	112800	1.40				
	1.7	11200	845	115400	1.60				
	1.9	10100	764	117100	1.80	FA	157	R97 4	780
	2.1	9020	680	118600	2.0	FAF	157	R97 4	840
	2.5	7610	576	120000	2.4	F	157	R97 4	800
	3.2	5940	446	120000	3.0	FF	157	R97 4	910
	4.7	4020	302	120000	4.5				
	5.2	3630	273	120000	5.0				
	6.1	3060	232	120000	5.9				
	7.2	2590	197	120000	6.9				

F系列减速机选型参数表

输入功率 [KW]	输出转速 [r/min]	输出扭矩 [Nm]	减速比 [i]	径向力 [N]	服务系数 [fB]	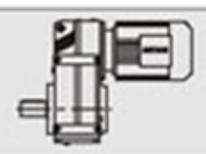		极数 [P]	重量 [kg]
2.2	1.3	14600	1077	85300	0.80				
	1.5	12600	930	89300	0.95				
	1.7	11100	820	90000	1.10	FA	127	R77 4	445
	1.9	9830	727	90000	1.20	FAF	127	R77 4	480
	2.2	8810	648	90000	1.35	F	127	R77 4	480
	2.6	7460	549	90000	1.60	FF	127	R77 4	520
	2.8	6720	495	90000	1.80				
	3.3	5810	428	90000	2.1				
	2.2	8700	640	47000	0.90				
	2.5	7580	560	50100	1.00	FA	107	R77 4	290
	2.9	6610	489	52500	1.15	FAF	107	R77 4	315
	3.2	5930	436	54200	1.30	F	107	R77 4	310
	3.8	5030	370	56300	1.55	FF	107	R77 4	335
	4.2	4520	333	57300	1.70				
	3.9	4940	363	16500	0.85	FA	97	R57 4	200
	4.9	3890	285	31100	1.10	FAF	97	R57 4	225
	5.8	3340	245	32500	1.30	F	97	R57 4	210
						FF	97	R57 4	240
	2.8	7640	254.40	49900	1.00	FA	107	8	270
	3.2	6460	215.37	52900	1.20	FAF	107	8	290
	3.5	5980	199.31	54100	1.30	F	107	8	285
	3.9	5360	178.64	55500	1.45	FF	107	8	315
	3.7	5690	254.40	54800	1.35	FA	107	6	265
	4.4	4810	215.37	56700	1.60	FAF	107	6	285
	4.7	4450	199.31	57500	1.70	F	107	6	280
	5.3	3990	178.64	58400	1.90	FF	107	6	305
	5.5	3790	254.40	58900	2.0	FA	107	4	255
	6.6	3210	215.37	60000	2.4	FAF	107	4	275
	7.1	2970	199.31	60400	2.6	F	107	4	270
	7.9	2660	178.64	61000	2.9	FF	107	4	300
	4.2	5000	223.88	12400	0.85	FA	97	6	190
	4.9	4240	189.92	30100	1.00	FAF	97	6	210
	5.4	3910	174.87	31000	1.10	F	97	6	195
	6.0	3490	156.30	32100	1.25	FF	97	6	230
	5.1	4120	276.77	30400	1.05				
	5.6	3780	253.41	31400	1.15				
	6.3	3340	223.88	32500	1.30	FA	97	4	180
	7.4	2830	189.92	33700	1.50	FAF	97	4	200
	8.1	2610	174.87	34200	1.65	F	97	4	185
	9.0	2330	156.30	34800	1.85	FF	97	4	220
	10	2100	140.71	35200	2.0				
	11	1900	127.42	35600	2.3				
	7.2	2940	197.20	22000	1.00	FA	87	4	115
	7.8	2680	179.97	24200	1.10	FAF	87	4	125
	8.8	2380	159.61	25200	1.25	F	87	4	120
	11	2000	134.16	26400	1.50	FF	87	4	135
	11	1840	123.29	26900	1.65				
	13	1630	109.49	27500	1.85				
	14	1460	97.89	27900	2.1	FA	87	4	115
	16	1310	88.01	28300	2.3	FAF	87	4	125
	18	1140	76.39	27800	2.6	F	87	4	120
	21	1020	68.40	27100	2.9	FF	87	4	135
	25	850	56.75	25900	3.5				
	28	750	50.36	25200	3.9				
	31	675	45.28	24500	4.2				
	12	1710	114.45	14200	0.90	FA	77	4	74
	13	1620	108.46	14900	0.95	FAF	77	4	81
	15	1410	94.93	16300	1.05	F	77	4	78
	16	1270	85.52	17100	1.20	FF	77	4	89
	19	1120	75.02	17800	1.35				
	21	990	66.46	18300	1.50	FA	77	4	74
	24	870	58.32	18800	1.75	FAF	77	4	81
	26	820	55.27	18900	1.80	F	77	4	78
	29	720	48.37	19200	2.1	FF	77	4	89
	32	650	43.58	19400	2.3				

F

输入功率 [KW]	输出转速 [r/min]	输出扭矩 [Nm]	减速比 [i]	径向力 [N]	服务系数 [fB]			极数 [P]	重量 [kg]
2.2	39	545	36.58	19600	2.0	FA	77	4	73
	45	470	31.51	19700	2.9	FAF	77	4	79
	49	430	28.75	19800	3.3	F	77	4	77
	55	380	25.50	19900	4.0	FF	77	4	87
	23	910	61.07	9420	0.90				
	26	800	53.73	10500	1.00	FA	67	4	51
	28	755	50.74	10800	1.10	FAF	67	4	58
	33	645	43.20	11600	1.25	F	67	4	54
	36	585	39.26	12000	1.35	FF	67	4	60
	41	505	34.01	12400	1.45				
	44	480	32.08	12500	1.70				
	51	410	27.41	12800	2.0	FA	67	4	50
	56	375	25.13	12900	2.2	FAF	67	4	56
	64	330	22.05	13000	2.5	F	67	4	53
	67	310	20.90	13000	2.6	FF	67	4	59
	77	275	18.29	13000	3.0				
	32	665	44.73	4480	0.90	FA	57	4	47
	37	570	38.21	8660	1.05	FAF	57	4	53
	39	535	35.79	8620	1.15	F	57	4	48
	47	450	30.15	8460	1.30	FF	57	4	54
	56	370	24.96	8240	1.55				
	67	315	21.17	8020	1.90	FA	57	4	47
	74	285	19.11	7870	2.1	FAF	57	4	52
	84	250	16.81	7670	2.4	F	57	4	47
	89	235	15.88	7580	2.5	FF	57	4	53
	55	385	25.72	5560	1.05				
	65	325	21.82	5520	1.25				
	72	295	19.70	5480	1.35	FA	47	4	38
	81	260	17.33	5410	1.55	FAF	47	4	40
	86	245	16.36	5370	1.65	F	47	4	38
	101	210	13.93	5250	1.95	FF	47	4	42
	111	189	12.66	5170	2.1				
	129	163	10.97	5040	2.5				
	157	133	8.96	4740	2.5				
	98	215	14.33	2790	0.95				
	110	192	12.87	2810	1.05				
	127	165	11.08	2820	1.15				
	135	155	10.42	2810	1.20				
	157	134	8.97	2790	1.30	FA	37	4	33
	176	119	8.01	2770	1.40	FAF	37	4	35
	209	100	6.74	2630	1.40	F	37	4	34
	233	90	6.05	2590	1.50	FF	37	4	36
	271	78	5.21	2540	1.60				
	288	73	4.90	2520	1.65				
	334	63	4.22	2460	1.75				
	374	56	3.77	2400	1.85				
3.0	1.2	21700	1169	87200	0.85				
	1.5	17600	953	101300	1.00				
	1.7	15600	845	106700	1.15				
	1.8	14100	764	110100	1.30	FA	157	R97 4	780
	2.1	12500	680	113200	1.45	FAF	157	R97 4	840
	2.4	10600	576	116400	1.70	F	157	R97 4	800
	3.1	8250	446	119500	2.2	FF	157	R97 4	910
	4.6	5580	302	120000	3.2				
	5.1	5040	273	120000	3.6				
	6.1	4250	232	120000	4.2				
	7.1	3610	197	120000	5.0				
	1.9	13600	727	87400	0.90	FA	127	R77 4	445
	2.2	12200	648	90000	1.00	FAF	127	R77 4	485
	2.5	10300	549	90000	1.15	F	127	R77 4	485
	2.8	9270	495	90000	1.30	FF	127	R77 4	530
	3.2	8170	436	48500	0.95	FA	107	R77 4	295
	3.8	6930	370	51800	1.10	FAF	107	R77 4	315
	4.2	6240	333	53500	1.25	F	107	R77 4	310
	4.8	5460	291	55300	1.40	FF	107	R77 4	340

F系列减速机选型参数表

输入功率 [KW]	输出转速 [r/min]	输出扭矩 [Nm]	减速比 [i]	径向力 [N]	服务系数 [fB]	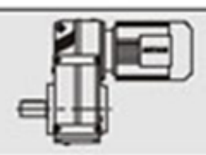	极数 [P]	重量 [kg]
3.0	3.7	7750	254.40	49600	1.00	FA 107	6	270
	4.4	6560	215.37	52700	1.15	FAF 107	6	290
	4.7	6070	199.31	53900	1.25	F 107	6	285
	5.3	5440	178.64	55300	1.40	FF 107	6	315
	5.5	5210	254.40	55900	1.50	FA 107	4	260
	6.5	4410	215.37	57600	1.75	FAF 107	4	280
	7.0	4080	199.31	58300	1.90	F 107	4	275
	7.8	3660	178.64	59100	2.1	FF 107	4	300
	8.7	3300	161.28	59800	2.3			
	6.2	4580	223.88	29000	0.95	FA 97	4	180
	7.4	3890	189.92	31100	1.10	FAF 97	4	205
	8.0	3580	174.87	31900	1.20	F 97	4	190
						FF 97	4	220
	9.0	3200	156.30	32800	1.35			
	9.9	2880	140.71	33600	1.50	FA 97	4	180
	11	2610	127.42	34200	1.65	FAF 97	4	205
	12	2310	112.99	34800	1.85	F 97	4	190
	14	2090	102.16	35200	2.1	FF 97	4	220
	16	1840	89.85	35700	2.3			
	10	2750	134.16	23900	1.10	FA 87	4	120
	11	2520	123.29	24700	1.20	FAF 87	4	130
	13	2240	109.49	25700	1.35	F 87	4	125
						FF 87	4	140
	14	2000	97.89	26400	1.50			
	16	1800	88.01	26900	1.65	FA 87	4	120
	18	1560	76.39	26300	1.90	FAF 87	4	130
	20	1400	68.40	25700	2.1	F 87	4	125
	25	1160	56.75	24800	2.6	FF 87	4	140
	28	1030	50.36	24100	2.8			
	16	1750	85.52	13800	0.85	FA 77	4	78
	19	1540	75.02	15500	1.00	FAF 77	4	85
	21	1360	66.46	16600	1.10	F 77	4	82
	24	1190	58.32	17500	1.25	FF 77	4	93
	25	1130	55.27	17800	1.35	FA 77	4	78
	29	990	48.37	18300	1.50	FAF 77	4	85
	32	890	43.58	18700	1.70	F 77	4	82
	37	780	38.23	19000	1.90	FF 77	4	93
	38	750	36.58	19100	1.50	FA 77	4	77
	44	645	31.51	19400	2.1	FAF 77	4	83
	49	590	28.75	19500	2.4	F 77	4	81
	55	520	25.50	19700	2.9	FF 77	4	91
	65	440	21.43	19800	3.4			
	32	880	43.20	9690	0.95	FA 67	4	55
	36	800	39.26	10500	0.95	FAF 67	4	62
	41	695	34.01	11300	1.05	F 67	4	58
						FF 67	4	64
	44	655	32.08	11600	1.25			
	51	560	27.41	12100	1.45			
	56	515	25.13	12300	1.60	FA 67	4	54
	63	450	22.05	12600	1.80	FAF 67	4	60
	67	430	20.90	12700	1.90	F 67	4	57
	77	375	18.29	12900	2.2	FF 67	4	63
	85	335	16.48	13000	2.4			
	97	295	14.46	13000	2.8			
	56	510	24.96	7440	1.15			
	66	435	21.17	7340	1.40			
	73	390	19.11	7260	1.55	FA 57	4	51
	83	345	16.81	7140	1.75	FAF 57	4	56
	88	325	15.88	7080	1.85	F 57	4	51
	104	275	13.52	6890	2.2	FF 57	4	57
	114	250	12.29	6780	2.4			
	132	220	10.64	6590	2.8			

F

输入功率 [KW]	输出转速 [r/min]	输出扭矩 [Nm]	减速比 [i]	径向力 [N]	服务系数 [fB]			极数 [P]	重量 [kg]
3.0	71	405	19.70	4750	1.00				
	81	355	17.33	4760	1.15				
	86	335	16.36	4760	1.20	FA	47	4	42
	100	285	13.93	4740	1.40	FAF	47	4	44
	111	260	12.66	4700	1.55	F	47	4	42
	128	225	10.97	4640	1.80	FF	47	4	46
	156	183	8.96	4370	1.80				
	126	225	11.08	2320	0.85				
	134	215	10.42	2350	0.85				
	156	184	8.97	2390	0.95				
	175	164	8.01	2410	1.05	FA	37	4	37
	208	138	6.74	2290	1.00	FAF	37	4	39
	231	124	6.05	2300	1.10	F	37	4	38
	269	107	5.21	2290	1.15	FF	37	4	40
	286	100	4.90	2280	1.20				
	332	86	4.22	2250	1.25				
	372	77	3.77	2220	1.35				
4.0	1.7	20600	845	91500	0.85				
	1.9	18600	764	98300	0.95				
	2.1	16600	680	104200	1.10				
	2.5	14000	576	110300	1.30	FA	157	R97 4	790
	3.2	10900	446	115900	1.65	FAF	157	R97 4	850
	4.7	7390	302	120000	2.4	F	157	R97 4	810
	5.2	6670	273	120000	2.7	FF	157	R97 4	920
	6.1	5640	232	120000	3.2				
	7.2	4780	197	120000	3.8				
	2.6	13600	549	87400	0.90	FA	127	R77 4	455
	2.9	12200	495	90000	1.00	FAF	127	R77 4	490
	3.3	10600	428	90000	1.15	F	127	R77 4	490
	3.8	9270	376	90000	1.30	FF	127	R77 4	530
	4.3	8230	333	48300	0.95	FA	107	R77 4	300
	4.9	7190	291	51100	1.05	FAF	107	R77 4	325
	5.6	6310	255	53300	1.20	F	107	R77 4	320
						FF	107	R77 4	345
	4.2	9060	170.83	90000	1.30	FA	127	8	445
	4.7	8150	153.67	90000	1.45	FAF	127	8	485
	5.7	6650	125.37	90000	1.80	F	127	8	485
						FF	127	8	530
	5.6	6840	254.40	52000	1.10				
	6.6	5790	215.37	54500	1.35				
	7.1	5360	199.31	55500	1.45	FA	107	4	265
	7.9	4810	178.64	56700	1.60	FAF	107	4	285
	8.8	4340	161.28	57700	1.75	F	107	4	280
	9.7	3940	146.49	58500	1.95	FF	107	4	305
	11	3500	129.97	59400	2.2				
	12	3170	117.94	60100	2.4				
	14	2730	101.38	60900	2.8				
	8.1	4700	174.87	26600	0.90	FA	97	4	190
	9.1	4200	156.30	30200	1.00	FAF	97	4	210
	10	3780	140.71	31400	1.15	F	97	4	195
	11	3430	127.42	32300	1.25	FF	97	4	230
	13	3040	112.99	33200	1.40				
	14	2750	102.16	33900	1.55	FA	97	4	190
	15	2620	97.58	34100	1.65	FAF	97	4	210
	16	2420	89.85	34600	1.80	F	97	4	195
	18	2160	80.31	35100	2.0	FF	97	4	230
	20	1940	72.29	35500	2.2				
	22	1760	65.47	35800	2.4				
	13	2950	109.49	21700	1.00	FA	87	4	125
	15	2630	97.89	24300	1.15	FAF	87	4	135
	16	2370	88.01	24600	1.25	F	87	4	130
						FF	87	4	145
	19	2050	76.39	24200	1.45	FA	87	4	125
	21	1840	68.40	23900	1.65	FAF	87	4	135
	25	1530	56.75	23200	1.95	F	87	4	130
	28	1350	50.36	22800	2.2	FF	87	4	145
	31	1220	45.28	22300	2.3				

F系列减速机选型参数表

输入功率 [KW]	输出转速 [r/min]	输出扭矩 [Nm]	减速比 [i]	径向力 [N]	服务系数 [fB]	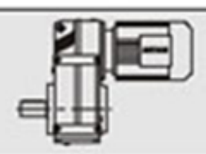			极数 [P]	重量 [kg]
4.0	21	1790	66.46	13400	0.85	FA	77		4	84
	24	1570	58.32	15200	0.95	FAF	77		4	91
	26	1490	55.27	15800	1.00	F	77		4	88
	29	1300	48.37	16900	1.15	FF	77		4	99
	33	1170	43.58	17600	1.30	FA	77		4	84
	37	1030	38.23	18200	1.45	FAF	77		4	91
	42	910	33.74	18600	1.65	F	77		4	88
	47	800	29.91	19000	1.85	FF	77		4	99
	56	685	25.54	19300	2.1					
	45	850	31.51	18800	1.65	FA	77		4	83
	49	775	28.75	19100	1.85	FAF	77		4	89
	56	685	25.50	19300	2.2	F	77		4	87
	66	575	21.43	19500	2.6	FF	77		4	97
	72	530	19.70	19600	2.8					
	52	735	27.41	11000	1.10					
	57	675	25.13	11400	1.20					
	64	595	22.05	11900	1.40					
	68	560	20.90	12100	1.45					
	78	490	18.29	12400	1.65					
	86	445	16.48	12700	1.85					
	98	390	14.46	12900	2.1					
	111	345	12.76	13000	2.4	FA	67		4	61
	126	305	11.31	13000	2.7	FAF	67		4	67
	147	260	9.66	13000	3.2	F	67		4	64
	156	245	9.08	13000	2.2	FF	67		4	70
	165	230	8.60	12800	2.5					
	189	205	7.53	12400	3.0					
	209	183	6.78	12100	3.4					
	239	160	5.95	11700	3.8					
	270	141	5.25	11400	4.2					
	305	125	4.66	11000	4.5					
	357	107	3.97	10600	4.7					
	67	570	21.17	6490	1.05					
	74	515	19.11	6490	1.15					
	84	450	16.81	6450	1.35					
	89	425	15.88	6430	1.40					
	105	365	13.52	6340	1.65	FA	57		4	58
	116	330	12.29	6270	1.80	FAF	57		4	63
	133	285	10.64	6150	2.1	F	57		4	58
	153	250	9.31	5850	1.70	FF	57		4	64
	173	220	8.19	5730	1.90					
	184	210	7.73	5680	2.0					
	216	177	6.58	5510	2.4					
	237	161	5.98	5410	2.6					
	274	139	5.18	5250	3.0					
5.5	2.5	19300	576	96300	0.95					
	2.8	16800	503	103600	1.05					
	3.2	15000	446	108200	1.20	FA	157	R97	4	800
	4.1	11800	353	114500	1.55	FAF	157	R97	4	850
	4.7	10100	302	117100	1.80	F	157	R97	4	820
	5.2	9160	273	118400	1.95	FF	157	R97	4	920
	6.2	7750	232	120000	2.3					
	7.1	6750	202	120000	2.7					
	7.3	6570	197	120000	2.7					
	3.4	14000	418	86500	0.85					
	3.8	12600	374	89400	0.95	FA	127	R87	4	480
	4.6	10500	312	90000	1.15	FAF	127	R87	4	520
	4.9	9840	293	90000	1.20	F	127	R87	4	520
	5.5	8680	259	90000	1.40	FF	127	R87	4	560
	6.4	7500	223	90000	1.60					
						FA	127	R77	4	460
	3.3	14500	428	85600	0.85	FAF	127	R77	4	495
	3.8	12700	376	89100	0.95	F	127	R77	4	495
						FF	127	R77	4	540

F

输入功率 [KW]	输出转速 [r/min]	输出扭矩 [Nm]	减速比 [i]	径向力 [N]	服务系数 [fB]	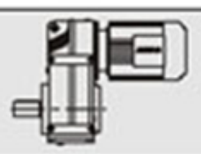	极数 [P]	重量 [kg]
5.5	2.7	19800	267.43	94600	0.90			
	3.3	16100	217.62	105500	1.10			
	4.0	13200	178.20	111900	1.35			
	4.4	12100	162.96	114000	1.50	FA 157	8	710
	5.0	10500	141.80	116600	1.70	FAF 157	8	770
	5.7	9260	125.14	118300	1.95	F 157	8	730
	6.5	8030	108.49	119700	2.2	FF 157	8	840
	7.4	7140	96.53	120000	2.5			
	8.3	6350	85.80	120000	2.8			
	9.1	5800	78.46	120000	3.1			
	10	5050	68.28	120000	3.6			
	4.2	12600	170.83	89200	0.95	FA 127	8	450
	4.6	11400	153.67	90000	1.05	FAF 127	8	490
	5.7	9270	125.37	90000	1.30	F 127	8	485
	6.2	8460	114.34	90000	1.40	FF 127	8	530
	6.6	7910	215.37	49200	0.95	FA 107	4	270
	7.2	7320	199.31	50800	1.05	FAF 107	4	290
	8.0	6560	178.64	52700	1.15	F 107	4	285
	8.9	5920	161.28	54200	1.30	FF 107	4	315
	9.8	5380	146.49	55500	1.45			
	11	4770	129.97	56800	1.60	FA 107	4	270
	12	4330	117.94	57700	1.75	FAF 107	4	290
	14	3720	101.38	59000	2.1	F 107	4	285
	15	3400	92.47	59600	2.3	FF 107	4	315
	16	3250	88.49	59900	2.4			
	17	3080	83.99	60200	2.5			
	11	4680	127.42	27400	0.90	FA 97	4	195
	13	4150	112.99	30300	1.05	FAF 97	4	215
	14	3750	102.16	31400	1.15	F 97	4	200
						FF 97	4	235
	15	3580	97.58	31900	1.20			
	16	3300	89.85	32600	1.30			
	17	3180	86.59	32900	1.35	FA 97	4	195
	18	2950	80.31	33400	1.45	FAF 97	4	215
	19	2780	75.63	33800	1.55	F 97	4	200
	20	2660	72.29	34100	1.60	FF 97	4	235
	22	2400	65.47	34600	1.80			
	25	2130	58.06	34500	2.0			
	27	1930	52.49	33900	2.2			
	16	3230	88.01	5760	0.95	FA 87	4	130
	19	2810	76.39	21200	1.05	FAF 87	4	140
	21	2510	68.40	21200	1.20	F 87	4	135
	25	2080	56.75	21000	1.45	FF 87	4	150
	28	1850	50.36	20800	1.60			
	32	1660	45.28	20500	1.70	FA 87	4	130
	36	1440	39.30	20100	1.90	FAF 87	4	140
	41	1290	35.19	19800	2.0	F 87	4	135
	49	1070	29.20	19100	2.3	FF 87	4	150
	42	1250	33.92	19700	2.1	FA 87	4	125
	50	1060	28.78	19100	2.3	FAF 87	4	140
	54	970	26.50	18800	3.1	F 87	4	130
	60	870	23.68	18400	3.5	FF 87	4	145
	30	1780	48.37	13500	0.85			
	33	1600	43.58	15000	0.95	FA 77	4	91
	37	1400	38.23	16300	1.05	FAF 77	4	98
	42	1240	33.74	17300	1.20	F 77	4	95
	48	1100	29.91	17900	1.35	FF 77	4	105
	56	940	25.54	18500	1.55			
	56	940	25.50	18500	1.60			
	67	785	21.43	19000	1.90	FA 77	4	90
	73	725	19.70	19200	2.1	FAF 77	4	96
	82	645	17.49	19400	2.3	F 77	4	94
	91	575	15.64	19600	2.6	FF 77	4	105
	102	515	14.06	19300	2.9			
	117	450	12.20	18600	3.3			

F

F系列减速机选型参数表

输入功率 [KW]	输出转速 [r/min]	输出扭矩 [Nm]	减速比 [i]	径向力 [N]	服务系数 [fB]	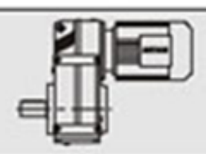			极数 [P]	重量 [kg]
5.5	65	810	22.05	10400	1.00					
	68	770	20.90	10800	1.05					
	78	670	18.29	11500	1.20					
	87	605	16.48	11900	1.35					
	99	530	14.46	12300	1.55					
	112	470	12.76	12500	1.75					
	126	415	11.31	12800	1.95	FA	67		4	66
	148	355	9.66	12900	2.3	FAF	67		4	72
	158	335	9.08	12400	1.60	F	67		4	69
	166	315	8.60	12300	1.80	FF	67		4	75
	190	275	7.53	12000	2.2					
	211	250	6.78	11700	2.5					
	240	220	5.95	11400	2.8					
	272	193	5.25	11100	3.1					
	307	171	4.66	10700	3.3					
	360	146	3.97	10300	3.4					
	85	620	16.81	5450	0.95					
	90	585	15.88	5480	1.05					
	106	495	13.52	5530	1.20					
	116	450	12.29	5530	1.35	FA	57		4	63
	134	390	10.64	5510	1.55	FAF	57		4	68
	175	300	8.19	5190	1.40	F	57		4	63
	185	285	7.73	5160	1.50	FF	57		4	69
	217	240	6.58	5070	1.75					
	239	220	5.98	5010	1.90					
	276	190	5.18	4900	2.2					
7.5	4.6	14300	312	85900	0.85	FA	127	R87	4	500
	4.9	13500	293	87600	0.90	FAF	127	R87	4	540
	5.5	11900	259	90000	1.00	F	127	R87	4	540
	6.4	10300	223	90000	1.15	FF	127	R87	4	580
	7.2	9080	198	90000	1.30					
	3.3	21600	217.62	87600	0.85					
	4.0	17700	178.20	101100	1.00					
	4.4	16200	162.96	105200	1.10					
	5.1	14100	141.80	110100	1.30					
	5.8	12400	125.14	113300	1.45					
	6.6	10800	108.49	116100	1.65	FA	157		8	740
	7.5	9600	96.53	117800	1.85	FAF	157		8	800
	8.4	8530	85.80	119200	2.1	F	157		8	760
	9.2	7810	78.46	120000	2.3	FF	157		8	870
	11	6790	68.28	120000	2.7					
	12	5990	60.25	120000	3.0					
	14	5200	52.24	120000	3.5					
	15	4620	46.48	120000	3.9					
	18	3980	40.06	120000	4.5					
	3.6	20000	267.43	94000	0.90					
	4.4	16200	217.62	105100	1.10					
	5.4	13300	178.20	111700	1.35					
	5.9	12200	162.96	113800	1.50					
	6.8	10600	141.80	116400	1.70	FA	157		6	710
	7.7	9340	125.14	118200	1.95	FAF	157		6	770
	8.9	8090	108.49	119700	2.2	F	157		6	730
	9.9	7200	96.53	120000	2.5	FF	157		6	840
	11	6400	85.80	120000	2.8					
	12	5850	78.46	120000	3.1					
	14	5090	68.28	120000	3.5					
	16	4500	60.25	120000	4.0					
	18	3900	52.24	119300	4.6					
	5.7	12500	125.37	89500	0.95	FA	127		8	485
	6.3	11400	114.34	90000	1.05	FAF	127		8	520
	7.3	9840	98.95	90000	1.20	F	127		8	520
	8.2	8690	87.31	90000	1.40	FF	127		8	570
	5.6	12700	170.83	89000	0.95	FA	127		6	450
	6.2	11500	153.67	90000	1.05	FAF	127		6	490
	7.7	9350	125.37	90000	1.30	F	127		6	485
	8.4	8530	114.34	90000	1.40	FF	127		6	530

F

输入功率 [KW]	输出转速 [r/min]	输出扭矩 [Nm]	减速比 [i]	径向力 [N]	服务系数 [fB]	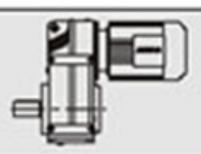	极数 [P]	重量 [kg]
7.5	8.4	8560	170.83	90000	1.40	FA 127	4	435
	9.3	7700	153.67 ·	90000	1.55	FAF 127	4	475
	11	6280	125.37	90000	1.90	F 127	4	475
						FF 127	4	520
	8.0	8950	178.64	46300	0.85	FA 107	4	290
	8.9	8080	161.28 ·	48700	0.95	FAF 107	4	310
	9.8	7340	146.49	50700	1.05	F 107	4	305
	11	6510	129.97	52800	1.20	FF 107	4	335
	12	5910	117.94	54200	1.30			
	14	5080	101.38 ·	56100	1.50	FA 107	4	290
	15	4630	92.47 ·	57100	1.65	FAF 107	4	310
	16	4430	88.49	57500	1.75	F 107	4	305
	17	4210	83.99	58000	1.85	FF 107	4	335
	19	3730	74.52	59000	2.1			
	21	3390	67.62	59600	2.3			
	15	4890	97.58	19300	0.90			
	16	4500	89.85	29300	0.95	FA 97	4	215
	17	4340	86.59	29800	1.00	FAF 97	4	235
	18	4020	80.31	30700	1.05	F 97	4	220
	19	3790	75.63	31300	1.15	FF 97	4	255
	20	3620	72.29	31800	1.20			
	22	3280	65.47	32200	1.30			
	25	2910	58.06	31800	1.50	FA 97	4	215
	27	2630	52.49	31400	1.65	FAF 97	4	235
	32	2230	44.49	30600	1.95	F 97	4	220
	37	1950	38.86	29900	2.2	FF 97	4	255
	44	1630	32.50	28900	2.6			
	33	2170	43.28	30500	1.40	FA 97	4	210
	39	1840	36.64	29600	1.65	FAF 97	4	230
	42	1700	33.91	29200	2.5	F 97	4	215
	47	1520	30.39	28500	2.8	FF 97	4	250
	25	2840	56.75	18100	1.05			
	28	2520	50.36	18200	1.15	FA 87	4	150
	32	2270	45.28	18200	1.25	FAF 87	4	165
	36	1970	39.30	18100	1.40	F 87	4	155
	41	1760	35.19	18000	1.50	FF 87	4	170
	49	1460	29.20	17600	1.70			
	50	1440	28.78	17600	1.70			
	54	1330	26.50	17400	2.3	FA 87	4	150
	60	1190	23.68	17100	2.5	FAF 87	4	160
	67	1070	21.32	16800	2.8	F 87	4	155
	74	970	19.31	16500	3.1	FF 87	4	170
	84	860	17.12	16200	3.5			
	92	775	15.48	15900	3.9			
	42	1690	33.74	14300	0.90	FA 77	4	110
	48	1500	29.91	15700	1.00	FAF 77	4	120
	56	1280	25.54	17000	1.15	F 77	4	115
						FF 77	4	125
	56	1280	25.50	17100	1.15			
	67	1070	21.43	18000	1.40			
	73	990	19.70	18400	1.50			
	82	880	17.49	18800	1.70			
	91	785	15.64	19000	1.90			
	102	705	14.06	18600	2.1	FA 77	4	110
	117	610	12.20	18000	2.5	FAF 77	4	115
	131	545	10.93	17600	2.7	F 77	4	115
	154	465	9.30	16500	2.3	FF 77	4	125
	173	415	8.26	16100	2.6			
	194	370	7.39	15700	2.9			
	215	335	6.64	15300	3.2			
	248	290	5.76	14800	3.7			
	277	260	5.16	14500	4.2			
	334	215	4.28	13800	4.7			

F

F系列减速机选型参数表

输入功率 [KW]	输出转速 [r/min]	输出扭矩 [Nm]	减速比 [i]	径向力 [N]	服务系数 [fB]	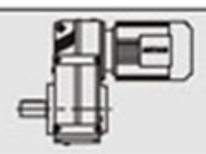			极数 [P]	重量 [kg]
9.2	4.1	19700	353	94800	0.90					
	4.8	16900	302	103300	1.05	FA	157	R97	4	830
	5.3	15300	273	107400	1.20	FAF	157	R97	4	880
	6.2	13000	232	112400	1.40	F	157	R97	4	850
	7.1	11300	202	115300	1.60	FF	157	R97	4	950
	7.3	11000	197	115800	1.65					
	5.6	14500	259	85600	0.85	FA	127	R87	4	510
	6.4	12500	223	89400	0.95	FAF	127	R87	4	550
	7.3	11100	198	90000	1.10	F	127	R87	4	550
						FF	127	R87	4	590
	8.4	10400	170.83	90000	1.15	FA	127		4	445
	9.4	9380	153.67	90000	1.30	FAF	127		4	485
	11	7650	125.37	90000	1.55	F	127		4	485
	13	6980	114.34	90000	1.70	FF	127		4	530
	15	6040	98.95	90000	2.0					
	9.8	8940	146.49	46300	0.85	FA	107		4	300
	11	7930	129.97	49100	0.95	FAF	107		4	320
	12	7200	117.94	51100	1.05	F	107		4	315
	14	6180	101.38	53600	1.25	FF	107		4	345
	16	5640	92.47	54900	1.35					
	17	5120	83.99	56000	1.50	FA	107		4	300
	19	4550	74.52	57300	1.70	FAF	107		4	320
	21	4130	67.62	58200	1.85	F	107		4	315
	25	3550	58.12	58300	2.2	FF	107		4	345
	28	3100	50.73	56800	2.5					
	18	4900	80.31	18700	0.90	FA	97		4	225
	19	4610	75.63	28900	0.95	FAF	97		4	245
	20	4410	72.29	29600	0.95	F	97		4	230
	22	3990	65.47	29600	1.10	FF	97		4	265
	25	3540	58.06	29500	1.20					
	27	3200	52.49	29300	1.35	FA	97		4	225
	32	2710	44.49	28800	1.60	FAF	97		4	245
	37	2370	38.86	28400	1.80	F	97		4	230
	44	1980	32.50	27600	2.2	FF	97		4	265
	42	2070	33.91	27800	2.1	FA	97		4	220
	47	1850	30.39	27300	2.3	FAF	97		4	240
	52	1670	27.44	26800	2.6	F	97		4	225
	58	1520	24.92	26300	2.8	FF	97		4	260
	29	3070	50.36	16000	0.95	FA	87		4	160
	32	2760	45.28	16200	1.00	FAF	87		4	175
	37	2400	39.30	16400	1.15	F	87		4	165
	41	2150	35.19	16400	1.20	FF	87		4	180
	49	1780	29.20	16300	1.40					
	54	1620	26.50	16200	1.85					
	61	1440	23.68	16100	2.1	FA	87		4	155
	68	1300	21.32	15900	2.3	FAF	87		4	170
	75	1180	19.31	15700	2.5	F	87		4	165
	84	1040	17.12	15400	2.9	FF	87		4	180
	93	940	15.48	15200	3.2					
	110	800	13.12	14700	3.8					
	73	1200	19.70	17400	1.25					
	82	1070	17.49	18000	1.40					
	92	950	15.64	18300	1.55					
	102	860	14.06	18000	1.75					
	118	745	12.20	17500	2.0	FA	77		4	120
	132	665	10.93	17100	2.2	FAF	77		4	125
	155	570	9.30	16000	1.90	F	77		4	125
	174	505	8.26	15600	2.1	FF	77		4	135
	195	450	7.39	15300	2.4					
	217	405	6.64	15000	2.7					
	250	350	5.76	14500	3.1					
	279	315	5.16	14200	3.4					
	336	260	4.28	13600	3.9					

F

输入功率 [KW]	输出转速 [r/min]	输出扭矩 [Nm]	减速比 [i]	径向力 [N]	服务系数 [fB]	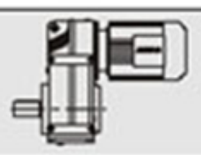	极数 [P]	重量 [kg]
11.0	4.8	20300	302	92800	0.90	FA 157 R97	4	830
	5.3	18300	273	99300	1.00	FAF 157 R97	4	890
	6.2	15500	232	106900	1.15	F 157 R97	4	850
	7.1	13500	202	111200	1.35	FF 157 R97	4	960
	7.3	13200	197	112000	1.35			
	6.4	15000	223	84500	0.80	FA 127 R87	4	510
	7.3	13300	198	88000	0.90	FAF 127 R87	4	550
	8.7	11100	166	90000	1.10	F 127 R87	4	550
						FF 127 R87	4	600
	5.1	20700	141.80	91300	0.85	FA 157	8	810
	5.8	18300	125.14	99500	1.00	FAF 157	8	870
	6.6	15800	108.49	106100	1.15	F 157	8	830
	7.5	14100	96.53	110100	1.30	FF 157	8	940
	5.4	19500	178.20	95500	0.90			
	5.9	17800	162.96	100800	1.00			
	6.8	15500	141.80	106900	1.15	FA 157	6	740
	7.7	13700	125.14	110900	1.30	FAF 157	6	800
	8.9	11900	108.49	114300	1.50	F 157	6	760
	9.9	10600	96.53	116400	1.70	FF 157	6	870
	11	9390	85.80	118100	1.90			
	12	8590	78.46	119100	2.1			
	5.4	19500	267.43	95500	0.90			
	6.6	15900	217.62	106000	1.15			
	8.1	13000	178.20	112300	1.40			
	8.8	11900	162.96	114300	1.50	FA 157	4	710
	10	10300	141.80	116800	1.75	FAF 157	4	770
	12	9130	125.14	118400	1.95	F 157	4	730
	13	7910	108.49	119900	2.3	FF 157	4	840
	15	7040	96.53	120000	2.6			
	17	6260	85.80	118100	2.9			
	18	5720	78.46	115700	3.1			
	21	4980	68.28	112000	3.6			
	7.7	13700	125.37	87100	0.85	FA 127	6	485
	8.4	12500	114.34	89500	0.95	FAF 127	6	520
	9.7	10800	98.95	90000	1.10	F 127	6	520
	11	9550	87.31	90000	1.25	FF 127	6	570
	13	8250	75.41	90000	1.45			
	8.4	12500	170.83	89500	0.95			
	9.4	11200	153.67	90000	1.05	FA 127	4	450
	11	9150	125.37	90000	1.30	FAF 127	4	490
	13	8340	114.34	90000	1.45	F 127	4	485
	15	7220	98.95	90000	1.65	FF 127	4	530
	16	6370	87.31	90000	1.90			
	19	5500	75.41	88600	2.2			
	12	8600	117.94	47300	0.90	FA 107	4	305
	14	7400	101.38.	50600	1.05	FAF 107	4	325
	16	6750	92.47	52200	1.15	F 107	4	320
						FF 107	4	345
	17	6130	83.99	53700	1.25			
	19	5440	74.52	55300	1.40	FA 107	4	305
	21	4930	67.62	56500	1.55	FAF 107	4	325
	25	4240	58.12	56400	1.80	F 107	4	320
	28	3700	50.73	55100	2.1	FF 107	4	345
	33	3140	43.03	53500	2.5			
	43	2470	33.79	51000	3.0	FA 107	4	295
	52	2010	27.57	48800	3.9	FAF 107	4	315
	57	1830	25.14	47800	4.3	F 107	4	310
						FF 107	4	335
	22	4780	65.47	24000	0.90	FA 97	4	230
	25	4240	58.06	27100	1.00	FAF 97	4	250
	27	3830	52.49	27100	1.10	F 97	4	235
						FF 97	4	270
	32	3250	44.49	27000	1.30	FA 97	4	230
	37	2830	38.86	26700	1.50	FAF 97	4	250
	44	2370	32.50	26200	1.80	F 97	4	235
						FF 97	4	270

F系列减速机选型参数表

输入功率 [KW]	输出转速 [r/min]	输出扭矩 [Nm]	减速比 [i]	径向力 [N]	服务系数 [fB]	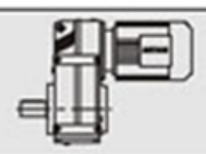			极数 [P]	重量 [kg]
11.0	42	2470	33.91	26400	1.75	FA	97		4	225
	47	2220	30.39	26000	1.95	FAF	97		4	245
	52	2000	27.44	25600	2.2	F	97		4	230
	58	1820	24.92	25200	2.4	FF	97		4	265
	65	1610	22.11	24700	2.7					
	37	2870	39.30	14600	0.95	FA	87		4	165
	41	2570	35.19	14800	1.00	FAF	87		4	175
	49	2130	29.20	15000	1.20	F	87		4	170
						FF	87		4	185
	54	1930	26.50	15000	1.55					
	61	1730	23.68	15000	1.75	FA	87		4	160
	68	1560	21.32	14900	1.95	FAF	87		4	175
	75	1410	19.31	14800	2.1	F	87		4	165
	84	1250	17.12	14600	2.4	FF	87		4	180
	93	1130	15.48	14400	2.7					
	110	960	13.12	14100	3.1					
	73	1440	19.70	16100	1.05					
	82	1280	17.49	17100	1.20					
	92	1140	15.64	17600	1.30					
	102	1030	14.06	17400	1.45					
	118	890	12.20	17000	1.70	FA	77		4	125
	132	795	10.93	16700	1.90	FAF	77		4	130
	155	680	9.30	15500	1.60	F	77		4	130
	174	605	8.26	15200	1.80	FF	77		4	140
	195	540	7.39	14900	2.0					
	217	485	6.64	14600	2.2					
	250	420	5.76	14200	2.6					
	279	375	5.16	13900	2.9					
	336	310	4.28	13300	3.2					
15.0	6.3	20900	232	90400	0.85	FA	157	R97	4	870
	7.2	18300	202	99500	1.00	FAF	157	R97	4	930
	7.4	17700	197	101000	1.00	F	157	R97	4	890
						FF	157	R97	4	1000
	6.8	20900	141.80	90400	0.85					
	7.8	18500	125.14	98800	0.95	FA	157		6	810
	8.9	16000	108.49	105700	1.10	FAF	157		6	870
	10	14300	96.53	109800	1.25	F	157		6	830
	11	12700	85.80	112900	1.40	FF	157		6	940
	6.7	21400	217.62	88800	0.85					
	8.2	17500	178.20	101800	1.05					
	9.0	16000	162.96	105700	1.15					
	10	13900	141.80	110500	1.30	FA	157		4	740
	12	12300	125.14	113600	1.45	FAF	157		4	800
	13	10600	108.49	116300	1.70	F	157		4	760
	15	9470	96.53	115800	1.90	FF	157		4	870
	17	8420	85.80	113200	2.1					
	19	7700	78.46	111200	2.3					
	21	6700	68.28	108000	2.7					
	24	5910	60.25	105100	3.0					
	9.8	14600	98.95	85300	0.80					
	11	12900	87.31	88700	0.95	FA	127		6	550
	13	11100	75.41	88300	1.10	FAF	127		6	590
	14	10300	70.07	87600	1.15	F	127		6	590
	15	9440	63.91	86700	1.25	FF	127		6	630
	12	12300	125.37	89000	1.00					
	13	11200	114.34	88300	1.05	FA	127		4	485
	15	9710	98.95	87000	1.25	FAF	127		4	520
	17	8570	87.31	85600	1.40	F	127		4	520
	19	7400	75.41	83800	1.60	FF	127		4	570
	21	6870	70.07	82800	1.75					
	16	9070	92.47	45900	0.85					
	17	8680	88.49	47100	0.90	FA	107		4	345
	17	8240	83.99	48300	0.95	FAF	107		4	365
	20	7310	74.52	50800	1.05	F	107		4	360
	22	6630	67.62	52500	1.15	FF	107		4	390

F

输入功率 [KW]	输出转速 [r/min]	输出扭矩 [Nm]	减速比 [i]	径向力 [N]	服务系数 [fB]			极数 [P]	重量 [kg]
15.0	25	5700	58.12	52200	1.35	FA	107	4	345
	29	4980	50.73	51500	1.55	FAF	107	4	365
	34	4220	43.03	50400	1.80	F	107	4	360
	39	3690	37.61	49300	2.1	FF	107	4	390
	46	3120	31.80	48000	2.5				
	43	3320	33.79	48500	2.2	FA	107	4	335
	53	2700	27.57	46700	2.9	FAF	107	4	355
	58	2470	25.14	45900	3.2	F	107	4	350
	67	2130	21.76	44500	3.7	FF	107	4	380
	33	4360	44.49	22900	1.00	FA	97	4	270
	38	3810	38.86	23100	1.15	FAF	97	4	290
	45	3190	32.50	23200	1.35	F	97	4	275.
						FF	97	4	310
	43	3330	33.91	23200	1.30				
	48	2980	30.39	23200	1.45				
	53	2690	27.44	23100	1.60				
	59	2450	24.92	22900	1.75	FA	97	4	265
	66	2170	22.11	22600	2.0	FAF	97	4	285
	73	1970	20.07	22400	2.2	F	97	4	270
	85	1690	17.25	21900	2.5	FF	97	4	305
	97	1480	15.06	21400	2.9				
	114	1250	12.77	20800	3.4				
	131	1100	11.16	20200	3.7				
	55	2600	26.50	12300	1.15				
	62	2320	23.68	12600	1.30				
	68	2090	21.32	12700	1.45				
	76	1890	19.31	12800	1.60				
	85	1680	17.12	12900	1.80				
	94	1520	15.48	12800	2.0	FA	87	4	200
	111	1290	13.12	12700	2.3	FAF	87	4	215
	127	1120	11.46	12600	2.7	F	87	4	205
	152	940	9.58	12300	3.1	FF	87	4	220
	176	810	8.29	11700	1.90				
	199	720	7.35	11500	2.1				
	220	650	6.65	11300	2.3				
	259	555	5.63	11000	2.8				
	297	485	4.92	10700	3.2				
	355	405	4.12	10300	3.6				
18.5						FA	157	R97 4	920
	7.2	22500	202	76400	0.80	FAF	157	R97 4	980
	7.5	21800	197	86800	0.80	F	157	R97 4	940
						FF	157	R97 4	1050
	8.2	21500	178.20	88200	0.85				
	9.0	19700	162.96	95000	0.90				
	10	17100	141.80	102800	1.05				
	12	15100	125.14	107900	1.20	FA	157	4	790
	14	13100	108.49	112100	1.40	FAF	157	4	850
	15	11600	96.53	111300	1.55	F	157	4	820
	17	10300	85.80	109300	1.75	FF	157	4	920
	19	9460	78.46	107600	1.90				
	21	8230	68.28	104900	2.2				
	24	7270	60.25	102300	2.5				
	28	6300	52.24	99300	2.9				
	13	13800	114.34	82200	0.85				
	15	11900	98.95	81700	1.00				
	17	10500	87.31	80900	1.15	FA	127	4	540
	19	9090	75.41	79700	1.30	FAF	127	4	570
	21	8450	70.07	79000	1.40	F	127	4	570
	23	7710	63.91	78100	1.55	FF	127	4	620
	26	6670	55.31	76400	1.80				
	30	5880	48.80	74900	2.0				
	20	8990	74.52	46200	0.85	FA	107	4	395
	22	8150	67.62	48500	0.95	FAF	107	4	415
	25	7010	58.12	48700	1.10	F	107	4	410
	29	6120	50.73	48400	1.25	FF	107	4	440

F

输入功率 [KW]	输出转速 [r/min]	输出扭矩 [Nm]	减速比 [i]	径向力 [N]	服务系数 [fB]	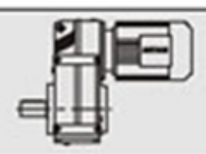	极数 [P]	重量 [kg]
18.5	34	5190	43.03	47700	1.50	FA 107	4	395
	39	4540	37.61	47000	1.70	FAF 107	4	415
	46	3830	31.80	46000	2.0	F 107	4	410
						FF 107	4	440
	43	4070	33.79	46400	1.80	FA 107	4	385
	53	3320	27.57	45000	2.4	FAF 107	4	405
	58	3030	25.14	44300	2.6	F 107	4	400
	67	2620	21.76	43200	3.0	FF 107	4	430
						FA 97	4	320
	38	4690	38.86	20000	0.90	FAF 97	4	340
	45	3920	32.50	20600	1.10	F 97	4	325
						FF 97	4	360
	53	3310	27.44	20900	1.30			
	59	3010	24.92	20900	1.45			
	66	2670	22.11	20900	1.60	FA 97	4	315
	73	2420	20.07	20800	1.80	FAF 97	4	335
	85	2080	17.25	20500	2.1	F 97	4	320
	97	1820	15.06	20200	2.4	FF 97	4	355
	115	1540	12.77	19800	2.8			
	131	1350	11.16	19300	3.0			
	69	2570	21.32	10900	1.15			
	76	2330	19.31	11100	1.30			
	86	2060	17.12	11400	1.45			
	95	1870	15.48	11500	1.60			
	112	1580	13.12	11600	1.90	FA 87	4	250
	128	1380	11.46	11600	2.2	FAF 87	4	265
	153	1160	9.58	11500	2.5	F 87	4	255
	177	1000	8.29	10900	1.55	FF 87	4	270
	199	890	7.35	10800	1.75			
	220	800	6.65	10700	1.90			
	260	680	5.63	10400	2.2			
	298	595	4.92	10200	2.6			
	356	495	4.12	9900	2.9			
22	10	20900	96.53	90500	0.85	FA 157	6	860
	11	18600	85.80	98500	0.95	FAF 157	6	920
	12	17000	78.46	103100	1.05	F 157	6	880
	14	14800	68.28	107700	1.20	FF 157	6	990
	10	20300	141.80	92600	0.90			
	12	17900	125.14	100400	1.00			
	14	15600	108.49	106800	1.15			
	15	13800	96.53	106900	1.30			
	17	12300	85.80	105400	1.45	FA 157	4	810
	19	11300	78.46	104000	1.60	FAF 157	4	870
	21	9790	68.28	101700	1.85	F 157	4	830
	24	8640	60.25	99600	2.1	FF 157	4	940
	28	7490	52.24	97000	2.4			
	32	6660	46.48	94800	2.7			
	37	5740	40.06	91900	3.1			
	45	4670	32.55	87800	3.9			
	15	14200	98.95	76400	0.85			
	17	12500	87.31	76300	0.95			
	19	10800	75.41	75700	1.10	FA 127	4	550
	21	10000	70.07	75300	1.20	FAF 127	4	590
	23	9160	63.91	74700	1.30	F 127	4	590
	26	7930	55.31	73500	1.50	FF 127	4	630
	30	7000	48.80	72300	1.70			
	35	6040	42.15	70700	2.0			
	25	8330	58.12	45200	0.90	FA 107	4	410
	29	7280	50.73	45300	1.05	FAF 107	4	430
	34	6170	43.03	45100	1.25	F 107	4	425
						FF 107	4	450
						FA 107	4	410
	39	5390	37.61	44800	1.40	FAF 107	4	430
	46	4560	31.80	44100	1.70	F 107	4	425
						FF 107	4	450

F

输入功率 [KW]	输出转速 [r/min]	输出扭矩 [Nm]	减速比 [i]	径向力 [N]	服务系数 [fB]	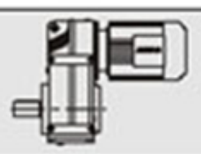		极数 [P]	重量 [kg]
22	43	4850	33.79	44300	1.55	FA	107	4	400
	53	3950	27.57	43300	2.0	FAF	107	4	420
	58	3610	25.14	42800	2.2	F	107	4	415
	67	3120	21.76	41900	2.5	FF	107	4	440
	76	2750	19.20	41000	2.8				
	53	3940	27.44	18700	1.10				
	59	3570	24.92	18900	1.20				
	66	3170	22.11	19100	1.35	FA	97	4	330
	73	2880	20.07	19200	1.50	FAF	97	4	350
	85	2470	17.25	19100	1.75	F	97	4	335
	97	2160	15.06	19000	2.0	FF	97	4	370
	115	1830	12.77	18700	2.3				
	131	1600	11.16	18400	2.6				
	69	3060	21.32	8990	1.00				
	76	2770	19.31	9430	1.10				
	86	2460	17.12	9850	1.20				
	95	2220	15.48	10100	1.35				
	112	1880	13.12	10400	1.60	FA	87	4	265
	128	1640	11.46	10600	1.85	FAF	87	4	280
	153	1370	9.58	10600	2.1	F	87	4	270
	177	1190	8.29	10100	1.30	FF	87	4	285
	199	1050	7.35	10100	1.45				
	220	950	6.65	10000	1.60				
	260	810	5.63	9900	1.90				
	298	705	4.92	9750	2.2				
	356	590	4.12	9500	2.5				
30	14	21100	108.49	89600	0.85				
	15	18800	96.53	96900	0.95				
	17	16700	85.80	96400	1.10				
	19	15300	78.46	95800	1.20	FA	157	4	860
	22	13300	68.28	94600	1.35	FAF	157	4	920
	24	11700	60.25	93300	1.55	F	157	4	880
	28	10200	52.24	91500	1.75	FF	157	4	990
	32	9060	46.48	89900	2.0				
	37	7810	40.06	87700	2.3				
	19	14700	75.41	66600	0.80				
	21	13700	70.07	66800	0.90				
	23	12500	63.91	66900	0.95				
	27	10800	55.31	66700	1.10	FA	127	4	610
	30	9510	48.80	66300	1.25	FAF	127	4	650
	35	8210	42.15	65500	1.45	F	127	4	650
	39	7270	37.28	64700	1.65	FF	127	4	690
	47	6110	31.33	63200	1.95				
	58	4930	25.30	61200	2.4				
	55	5240	26.86	61800	1.60	FA	127	4	600
	60	4790	24.57	60900	1.80	FAF	127	4	630
	69	4170	21.38	59400	2.9	F	127	4	630
	78	3680	18.87	58000	3.0	FF	127	4	680
	34	8390	43.03	39200	0.90	FA	107	4	465
	39	7330	37.61	39600	1.05	FAF	107	4	485
	46	6200	31.80	39700	1.25	F	107	4	480
						FF	107	4	510
	53	5370	27.57	39500	1.45				
	58	4900	25.14	39300	1.60				
	68	4240	21.76	38800	1.85	FA	107	4	455
	77	3740	19.20	38300	2.1	FAF	107	4	475
	89	3230	16.58	37600	2.4	F	107	4	470
	100	2860	14.67	36900	2.7	FF	107	4	495
	119	2400	12.33	35900	2.9				
	148	1940	9.96	34500	3.3				

F

F系列减速机选型参数表

输入功率 [KW]	输出转速 [r/min]	输出扭矩 [Nm]	减速比 [i]	径向力 [N]	服务系数 [fB]	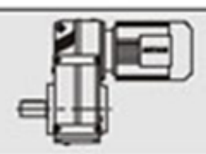	极数 [P]	重量 [kg]
30	66	4310	22.11	15100	1.00			
	73	3910	20.07	15500	1.10			
	85	3360	17.25	16000	1.30			
	98	2930	15.06	16300	1.45			
	115	2490	12.77	16400	1.75	FA 97	4	380
	132	2180	11.16	16400	1.90	FAF 97	4	405
	162	1770	9.06	15400	1.35	F 97	4	390
	179	1600	8.22	15300	1.45	FF 97	4	420
	208	1380	7.07	15100	1.70			
	238	1200	6.17	14900	1.85			
	281	1020	5.23	14600	2.1			
	321	890	4.57	14300	2.3			
37	17	20600	85.80	88600	0.85			
	19	18900	78.46	88700	0.95			
	22	16400	68.28	88400	1.10	FA 157	4	910
	24	14500	60.25	87800	1.25	FAF 157	4	970
	28	12600	52.24	86800	1.45	F 157	4	930
	32	11200	46.48	85700	1.60	FF 157	4	1040
	37	9630	40.06	84000	1.85			
	45	7820	32.55	81400	2.3			
	53	6630	27.60	79100	2.7			
	27	13300	55.31	60900	0.90			
	30	11700	48.80	61100	1.00	FA 127	4	660
	35	10100	42.15	61100	1.20	FAF 127	4	690
	39	8960	37.28	60700	1.35	F 127	4	690
	47	7530	31.33	59900	1.60	FF 127	4	740
	58	6080	25.30	58500	1.95			
	55	6460	26.86	58900	1.30			
	60	5910	24.57	58300	1.45			
	69	5140	21.38	57100	2.3			
	78	4530	18.87	56000	2.4	FA 127	4	650
	90	3930	16.36	54600	2.8	FAF 127	4	680
	101	3500	14.55	53400	3.1	F 127	4	680
	117	3010	12.54	51900	3.3	FF 127	4	730
	144	2450	10.19	49600	3.9			
	166	2130	8.86	47700	3.3			
	186	1890	7.88	46500	3.2			
	53	6630	27.57	36200	1.20			
	58	6040	25.14	36200	1.30			
	68	5230	21.76	36200	1.50			
	77	4610	19.20	36000	1.70			
	89	3990	16.58	35600	1.95	FA 107	4	500
	100	3530	14.67	35100	2.2	FAF 107	4	520
	119	2960	12.33	34400	2.4	F 107	4	520
	148	2390	9.96	33300	2.7	FF 107	4	550
	152	2330	9.69	32400	2.1			
	176	2010	8.37	31700	2.4			
	199	1780	7.40	31000	2.6			
	236	1500	6.22	30000	3.1			
45	22	20000	68.28	81300	0.90			
	24	17600	60.25	81600	1.00	FA 157	4	940
	28	15300	52.24	81300	1.20	FAF 157	4	1000
	32	13600	46.48	80900	1.30	F 157	4	960
	37	11700	40.06	79900	1.55	FF 157	4	1070
	45	9510	32.55	78000	1.90			
	53	8070	27.60	76200	2.2			
	30	14300	48.80	55200	0.85			
	35	12300	42.15	56000	0.95	FA 127	4	690
	39	10900	37.28	56200	1.10	FAF 127	4	720
	47	9160	31.33	56100	1.30	F 127	4	720
	58	7400	25.30	55400	1.60	FF 127	4	770

F

输入功率 [KW]	输出转速 [r/min]	输出扭矩 [Nm]	减速比 [i]	径向力 [N]	服务系数 [fB]			极数 [P]	重量 [kg]
45	55	7850	26.86	55700	1.10				
	60	7180	24.57	55300	1.20				
	69	6250	21.38	54500	1.90				
	78	5520	18.87	53700	2.0				
	90	4780	16.36	52600	2.3	FA	127	4	670
	101	4250	14.55	51600	2.6	FAF	127	4	710
	117	3670	12.54	50300	2.7	F	127	4	710
	144	2980	10.19	48400	3.2	FF	127	4	760
	166	2590	8.86	46600	2.7				
	186	2300	7.88	45500	2.6				
	216	1990	6.80	44000	3.5				
	266	1610	5.52	42000	3.7				
	53	8060	27.57	32400	0.95				
	58	7350	25.14	32800	1.05				
	68	6360	21.76	33200	1.25				
	77	5610	19.20	33300	1.40				
	89	4850	16.58	33300	1.60	FA	107	4	530
	100	4290	14.67	33100	1.80	FAF	107	4	550
	119	3600	12.33	32700	1.95	F	107	4	550
	148	2910	9.96	31900	2.2	FF	107	4	570
	152	2830	9.69	31000	1.75				
	176	2450	8.37	30400	1.95				
	199	2160	7.40	29900	2.1				
	236	1820	6.22	29100	2.5				
55	24	21500	60.25	73800	0.85				
	28	18600	52.24	74600	0.95	FA	157	4	1070
	32	16500	46.48	74800	1.10	FAF	157	4	1130
	37	14300	40.06	74700	1.25	F	157	4	1090
	45	11600	32.55	73800	1.55	FF	157	4	1200
	53	9830	27.60	72600	1.85				
	52	10200	28.60	72900	1.65	FA	157	4	1060
	58	9060	25.43	71900	1.65	FAF	157	4	1120
	67	7890	22.16	70600	2.3	F	157	4	1080
	75	7040	19.77	69400	2.4	FF	157	4	1190
	88	6000	16.85	67600	3.0				
	40	13300	37.28	50600	0.90	FA	127	4	810
	47	11200	31.33	51400	1.10	FAF	127	4	850
	58	9010	25.30	51600	1.35	F	127	4	840
						FF	127	4	890
	69	7610	21.38	51300	1.60				
	78	6720	18.87	50800	1.65				
	90	5820	16.36	50100	1.90				
	101	5180	14.55	49400	2.1	FA	127	4	800
	118	4470	12.54	48400	2.2	FAF	127	4	830
	145	3630	10.19	46800	2.6	F	127	4	830
	166	3160	8.86	45100	2.2	FF	127	4	880
	187	2810	7.88	44200	2.1				
	217	2420	6.80	42900	2.9				
	267	1970	5.52	41100	3.0				
	315	1670	4.68	39600	3.6				
75	32	22500	46.48	62900	0.80	FA	157	4	1200
	37	19400	40.06	64400	0.95	FAF	157	4	1260
	45	15800	32.55	65400	1.15	F	157	4	1220
	54	13400	27.60	65500	1.35	FF	157	4	1330
	52	13800	28.60	65500	1.25				
	58	12300	25.43	65400	1.20	FA	157	4	1190
	67	10700	22.16	64900	1.70	FAF	157	4	1250
	75	9570	19.77	64300	1.80	F	157	4	1220
	88	8150	16.85	63200	2.2	FF	157	4	1320
	106	6760	13.96	61600	2.5				
	124	5770	11.92	60100	2.8				
	58	12200	25.30	44000	1.00	FA	127	4	950
						FAF	127	4	980
						F	127	4	980
						FF	127	4	1030

F系列减速机选型参数表

输入功率 [KW]	输出转速 [r/min]	输出扭矩 [Nm]	减速比 [i]	径向力 [N]	服务系数 [fB]	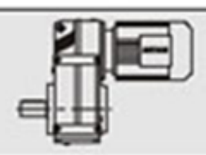	极数 [P]	重量 [kg]
75	69	10300	21.38	44800	1.15			
	78	9130	18.87	45100	1.20			
	90	7920	16.36	45200	1.40			
	102	7040	14.55	45000	1.55	FA 127	4	940
	118	6070	12.54	44600	1.65	FAF 127	4	970
	145	4930	10.19	43700	1.95	F 127	4	970
	167	4290	8.86	42200	1.65	FF 127	4	1020
	188	3810	7.88	41600	1.55			
	218	3290	6.80	40700	2.1			
	268	2670	5.52	39300	2.2			
	316	2270	4.68	38100	2.7			
90						FA 157	4	1280
	45	18900	32.55	59100	0.95	FAF 157	4	1330
	54	16000	27.60	60200	1.10	F 157	4	1300
						FF 157	4	1400
	52	16600	28.60	60000	1.00			
	58	14800	25.43	60400	1.00	FA 157	4	1270
	67	12900	22.16	60600	1.40	FAF 157	4	1330
	75	11500	19.77	60500	1.50	F 157	4	1290
	88	9790	16.85	59900	1.85	FF 157	4	1400
	106	8110	13.96	58900	2.1			
	124	6920	11.92	57800	2.3			
						FA 127	4	1020
	58	14700	25.30	33100	0.80	FAF 127	4	1060
						F 127	4	1060
						FF 127	4	1100
	69	12400	21.38	38800	0.95			
	78	11000	18.87	40900	1.00			
	90	9500	16.36	41500	1.15			
	102	8450	14.55	41700	1.30			
	118	7280	12.54	41800	1.35	FA 127	4	1010
	145	5920	10.19	41400	1.60	FAF 127	4	1050
	167	5150	8.86	40100	1.35	F 127	4	1050
	188	4580	7.88	39700	1.30	FF 127	4	1090
	218	3950	6.80	39000	1.75			
	268	3210	5.52	37900	1.85			
	316	2720	4.68	36900	2.2			
110						FA 157	4	1460
						FAF 157	4	1520
	54	19500	27.60	53100	0.90	F 157	4	1480
						FF 157	4	1590
	67	15700	22.16	54900	1.15			
	75	14000	19.77	55400	1.20	FA 157	4	1460
	88	11900	16.85	55600	1.50	FAF 157	4	1520
	106	9880	13.96	55300	1.70	F 157	4	1480
	125	8430	11.92	54700	1.90	FF 157	4	1580
132	67	18800	22.16	48700	0.95			
	75	16800	19.77	49800	1.00	FA 157	4	1560
	88	14300	16.85	50900	1.25	FAF 157	4	1620
	106	11900	13.96	51400	1.45	F 157	4	1580
	125	10100	11.92	51400	1.60	FF 157	4	1680
160						FA 157	4	1560
	88	17300	16.85	44800	1.05	FAF 157	4	1620
	106	14400	13.96	46400	1.20	F 157	4	1580
	125	12300	11.92	47100	1.30	FF 157	4	1680
200						FA 157	4	1560
	88	21700	16.85	36100	0.85	FAF 157	4	1620
	106	18000	13.96	39200	0.95	F 157	4	1580
	125	15300	11.92	41000	1.05	FF 157	4	1680

F37..

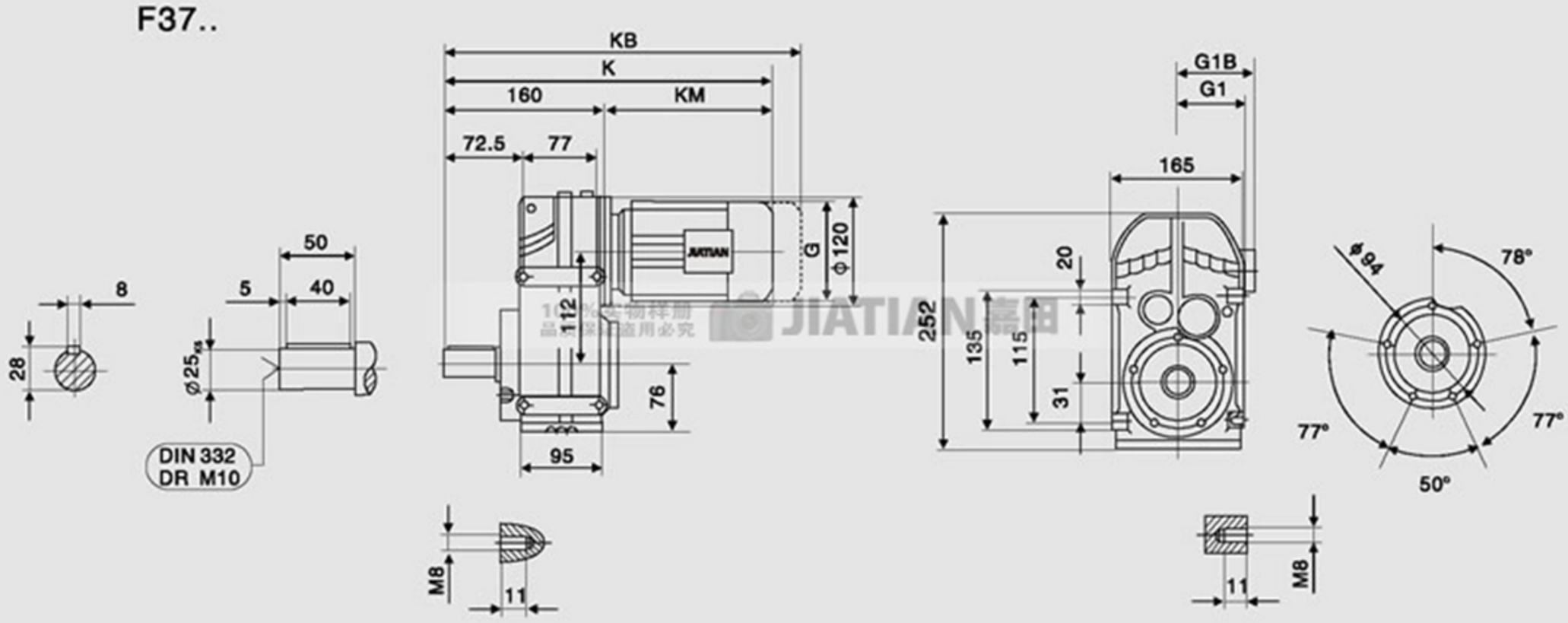

FAB37..

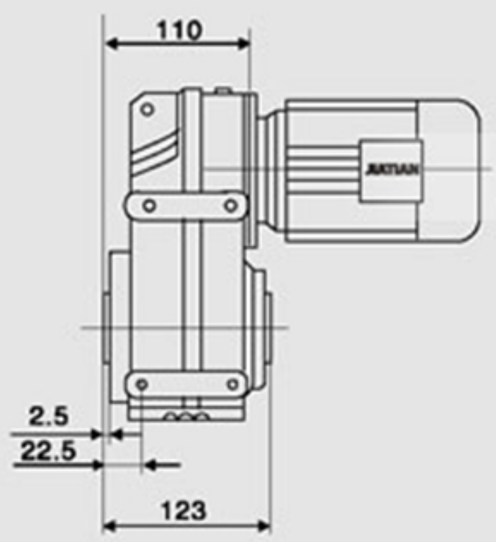

FHB37..

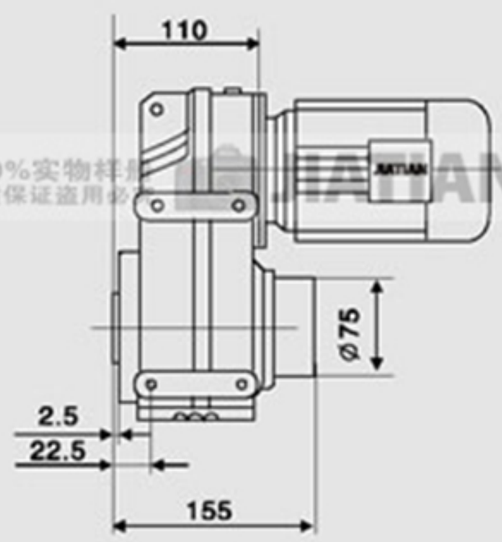

FVB37..

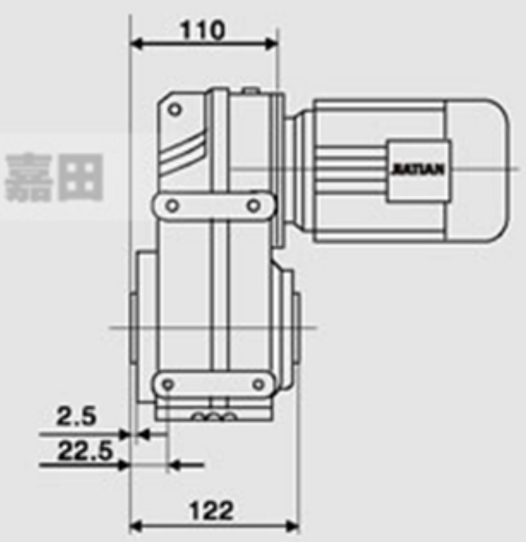

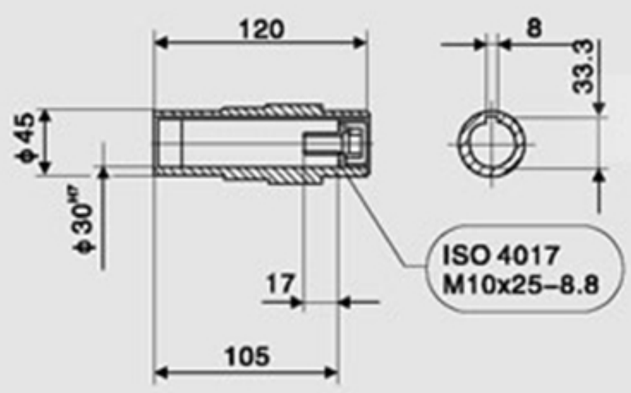

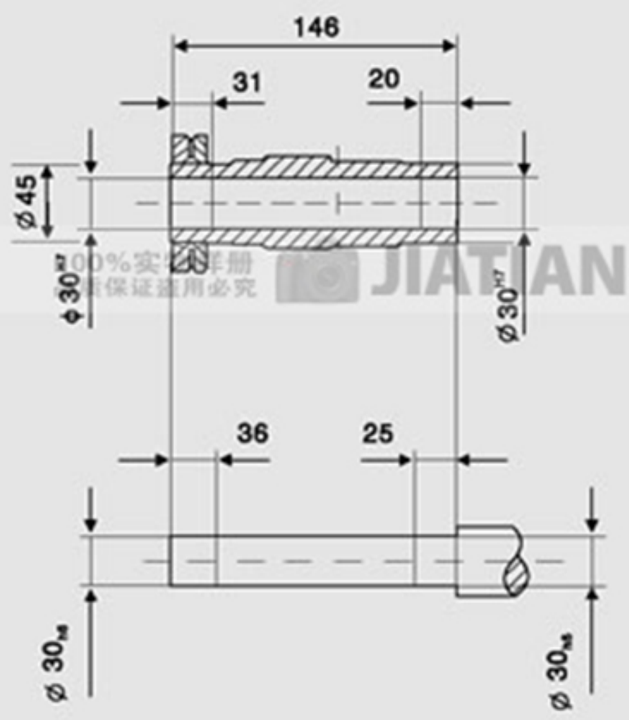

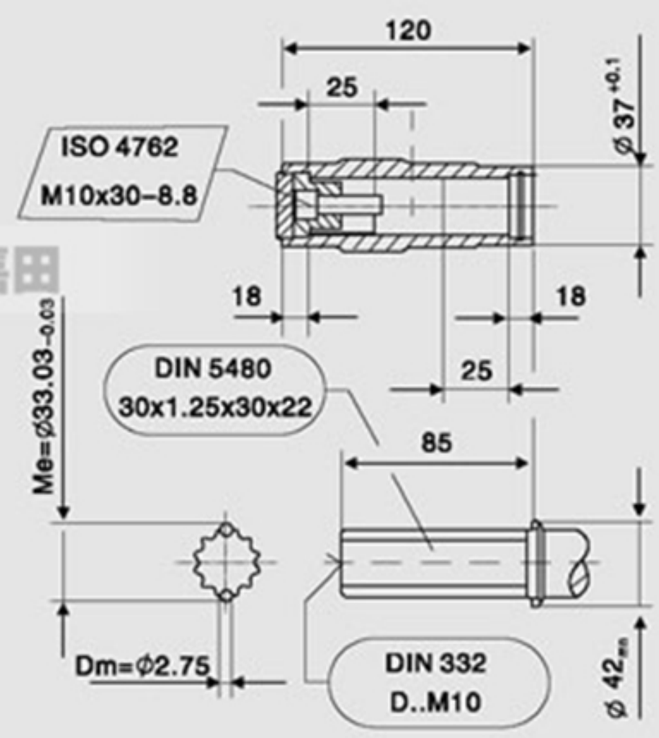

注1：图中KM、G1、G的尺寸见第330页。
2：图中KB与G1B为防爆等特殊电机尺寸，此处未列出，如有需要，请与我司联系。

FF37..

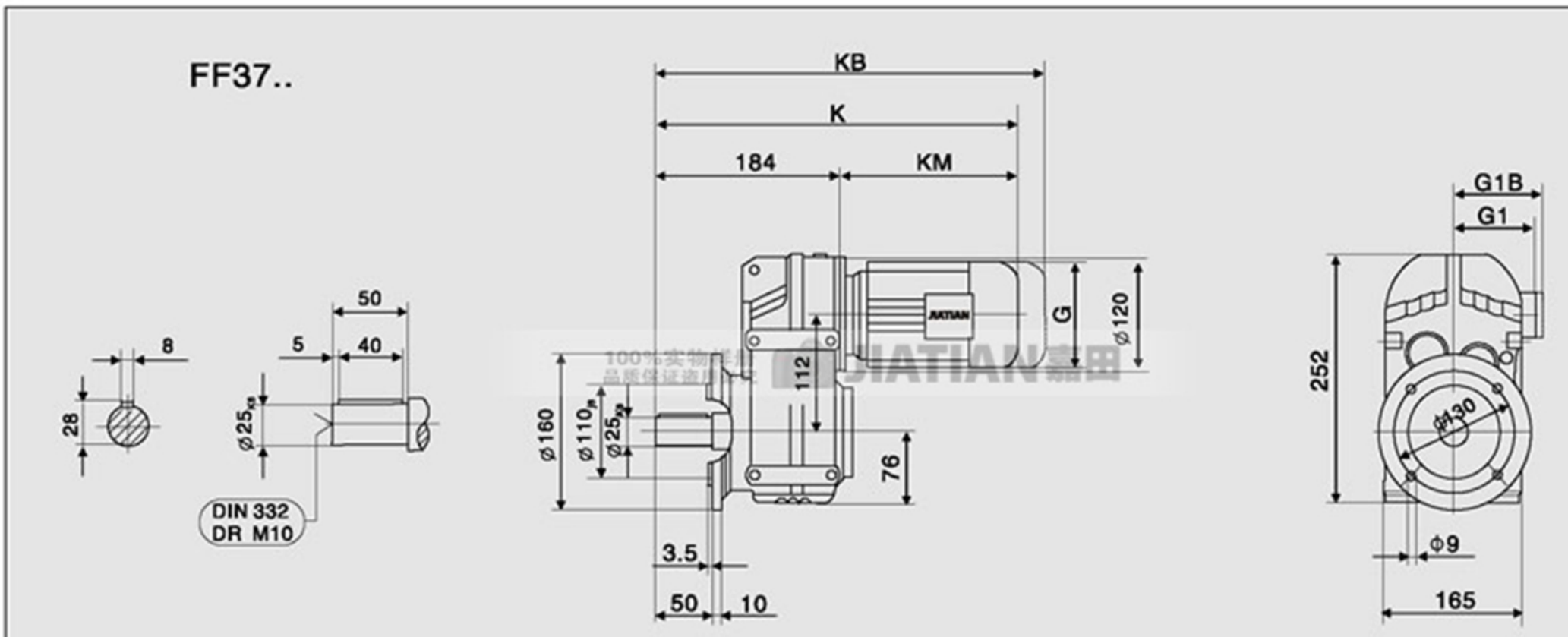

FAF37..

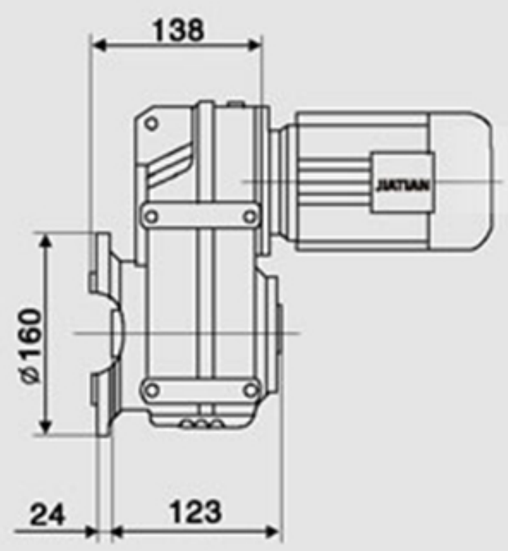

FHF37..

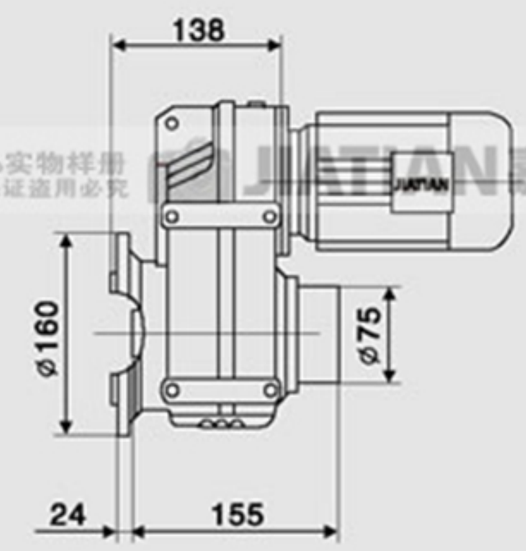

FVF37..

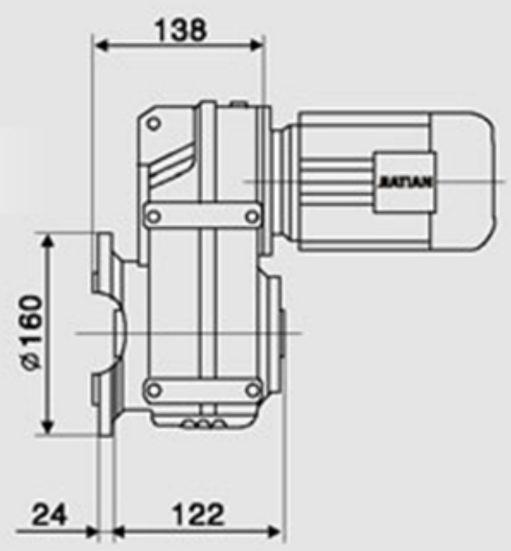

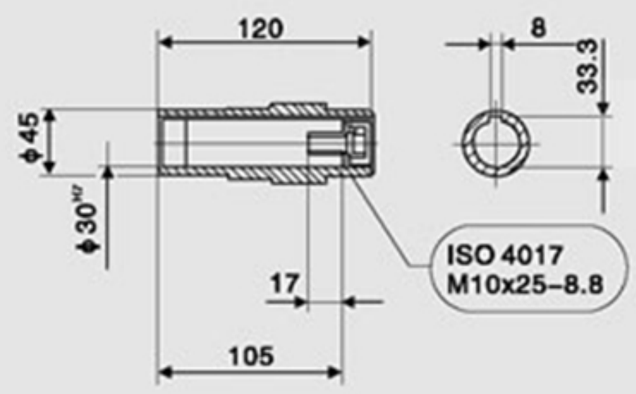

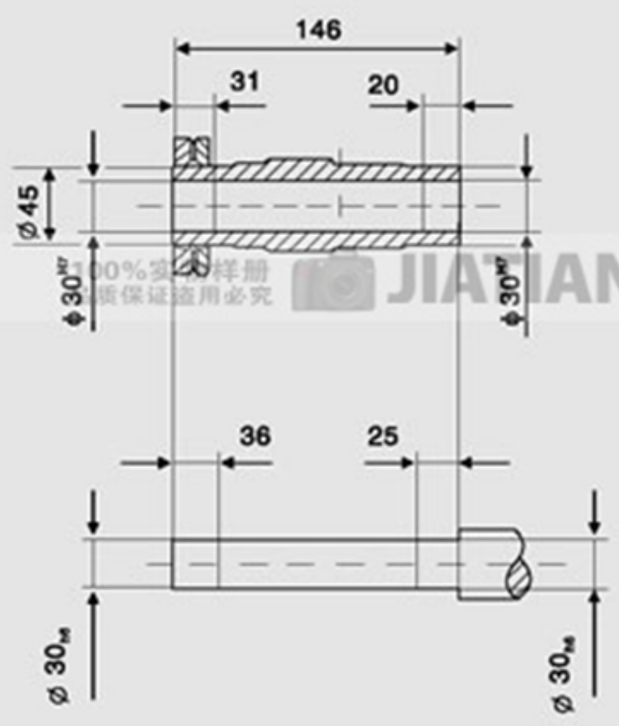

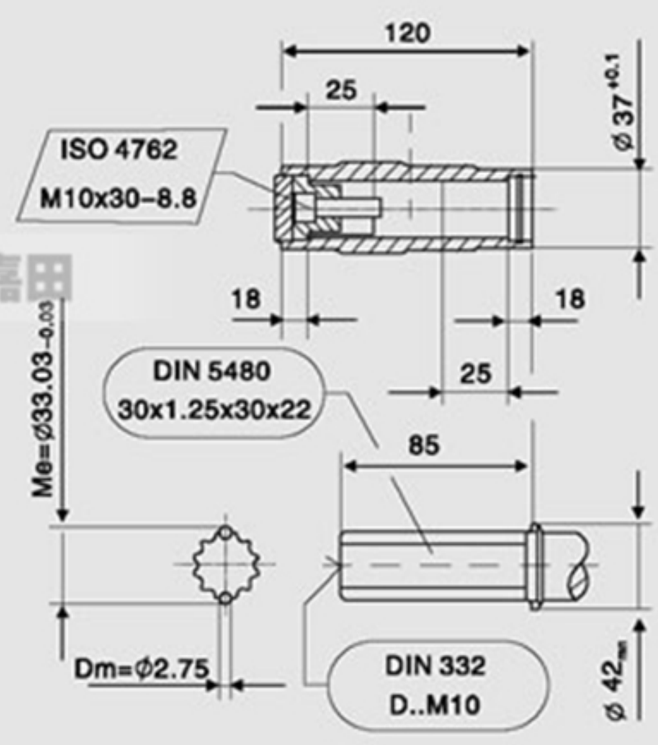

注1：图中KM、G1、G的尺寸见第330页。
2：图中KB与G1B为防爆等特殊电机尺寸，此处未列出，如有需要，请与我司联系。

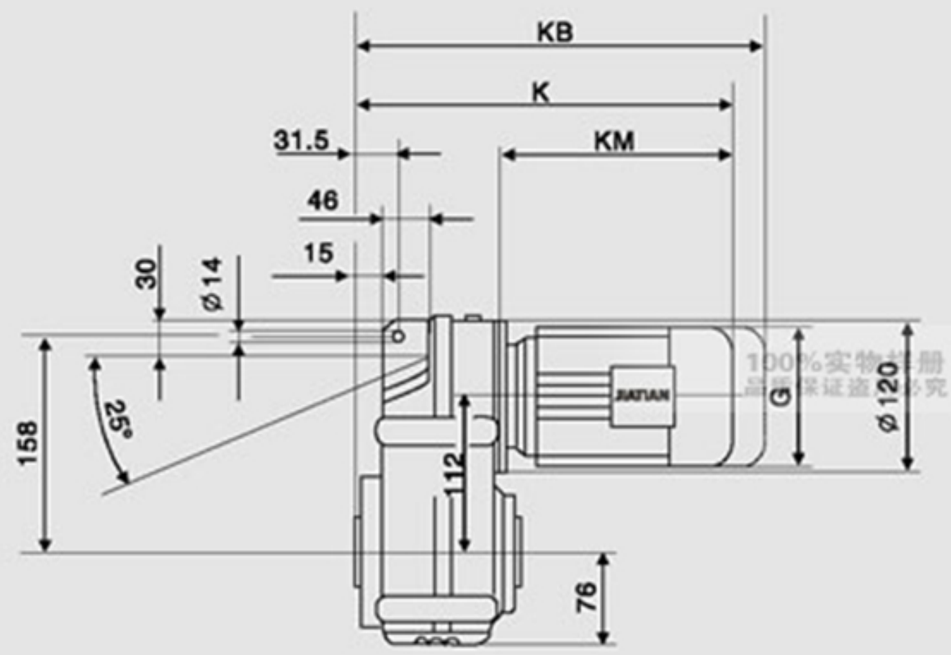

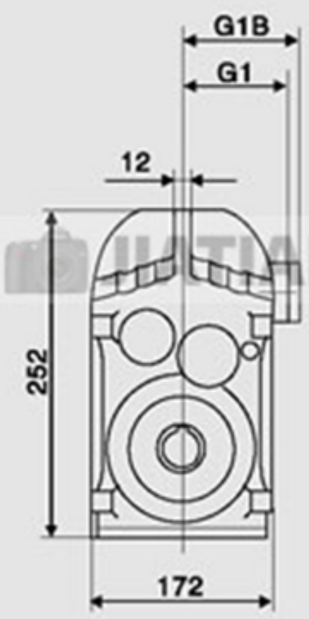

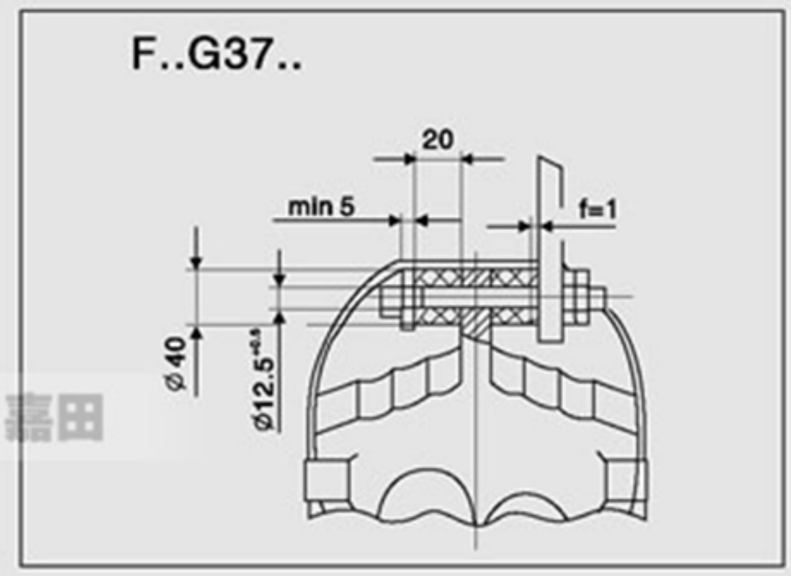

FA37..

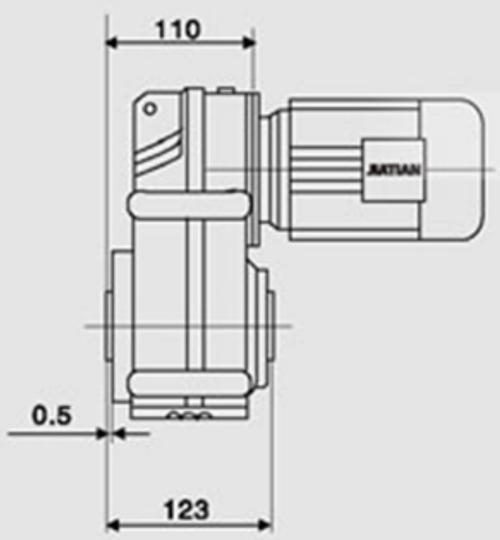

FH37..

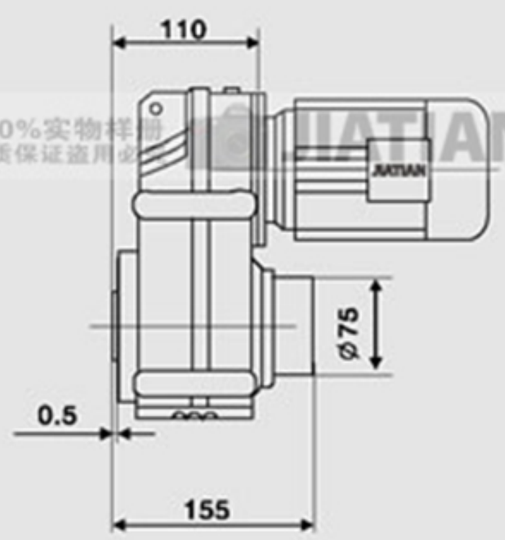

FV37..

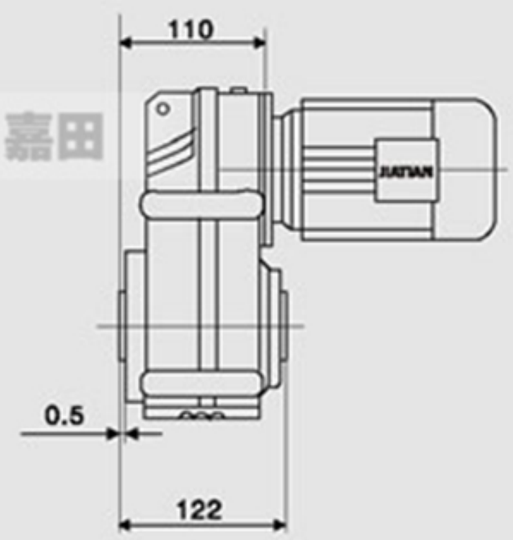

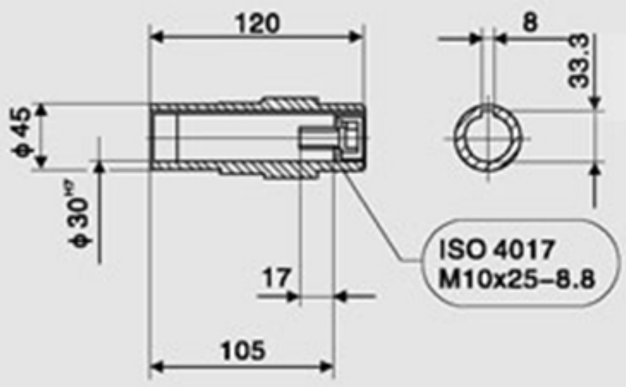

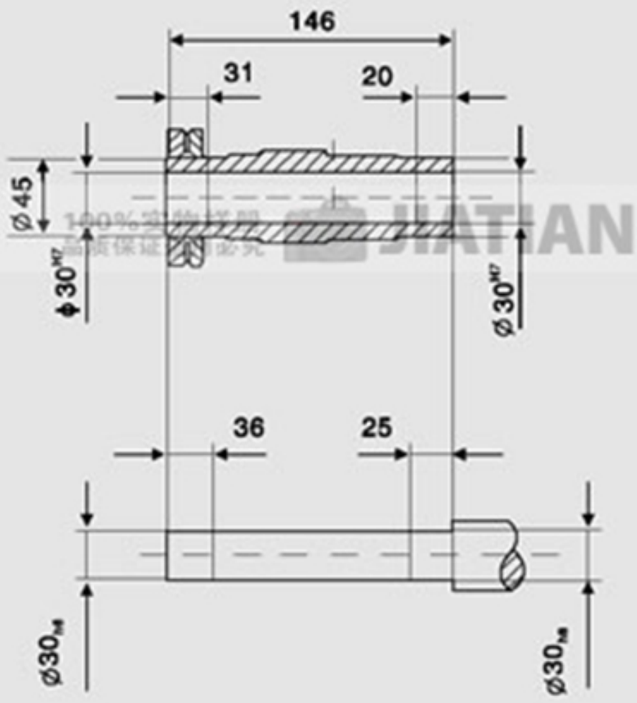

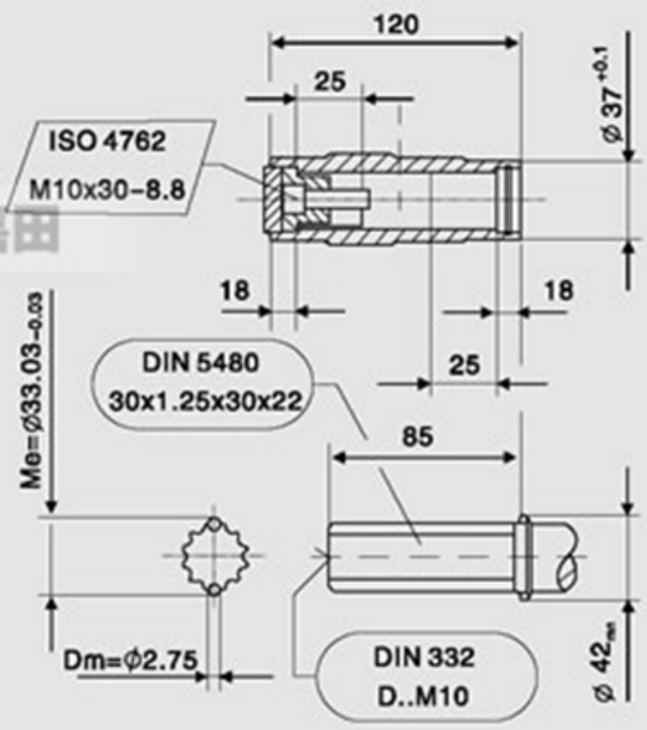

注1：图中KM、G1、G的尺寸见第330页。
2：图中KB与G1B为防爆等特殊电机尺寸，此处未列出，如有需要，请与我司联系。

F系列减速机外形安装尺寸

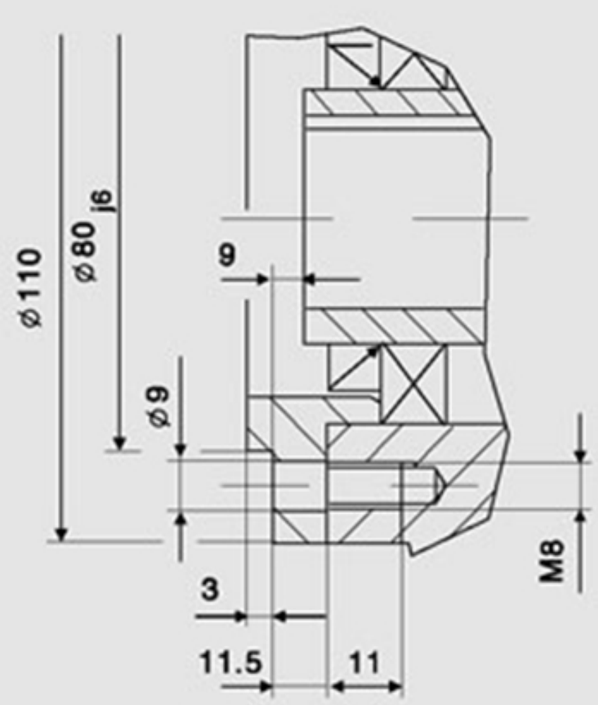

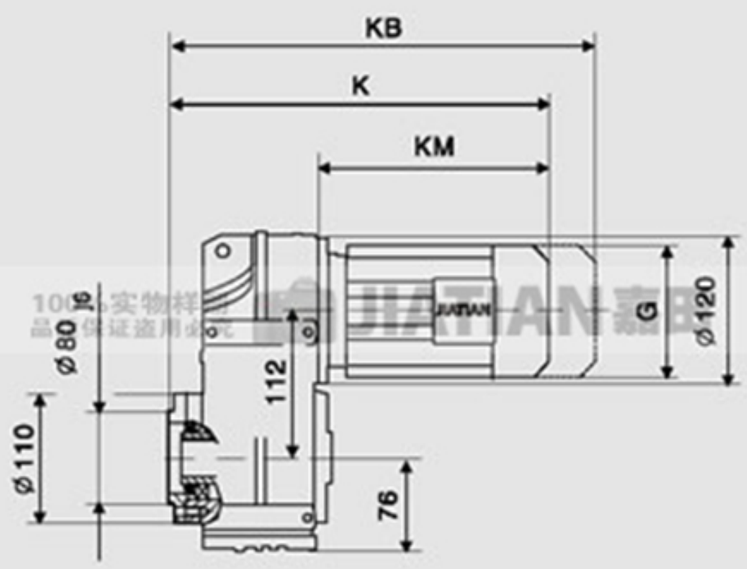

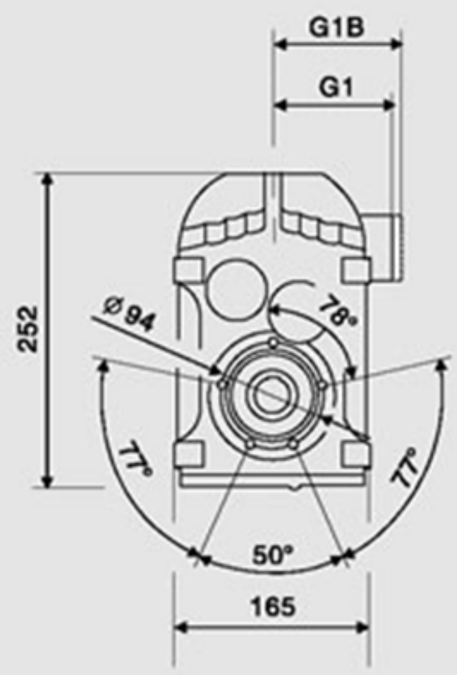

FAZ37..

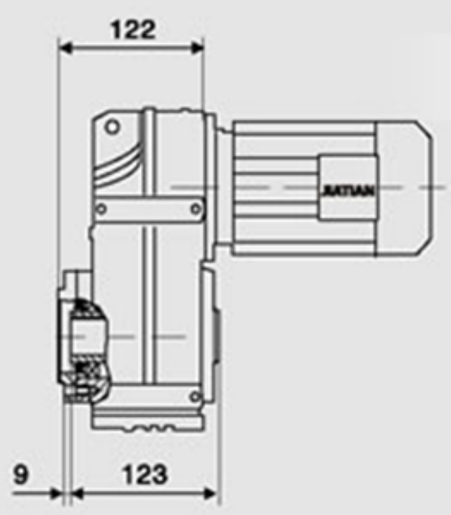

FHZ37..

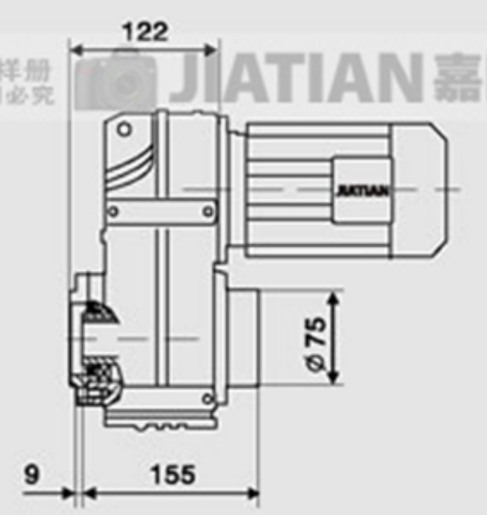

FVZ37..

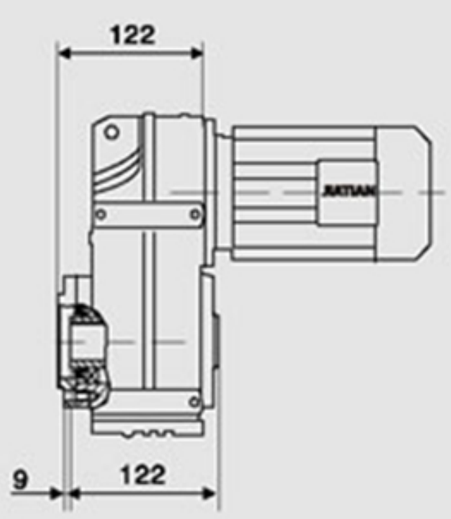

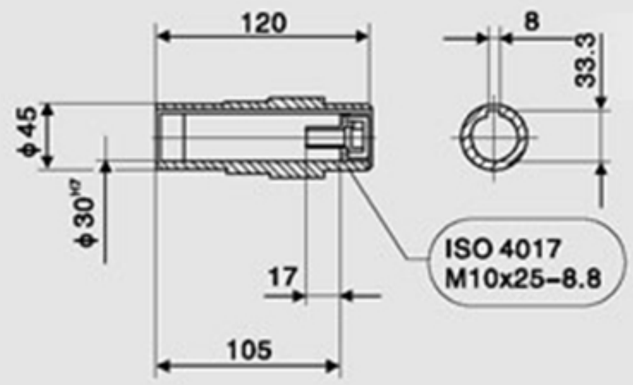

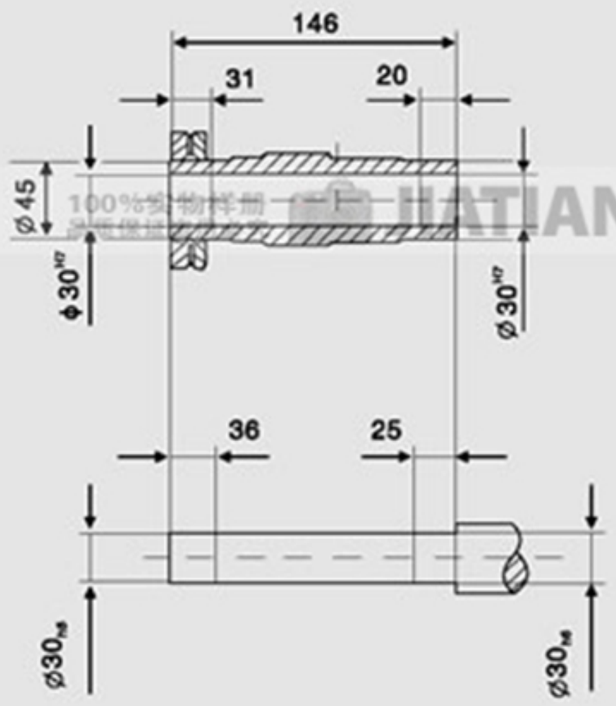

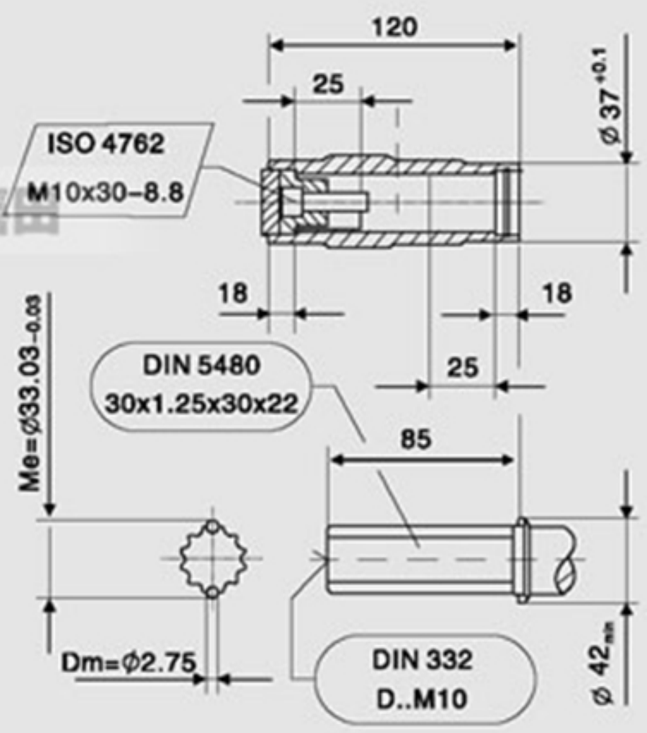

注1：图中KM、G1、G的尺寸见第330页。
2：图中KB与G1B为防爆等特殊电机尺寸，此处未列出，如有需要，请与我司联系。

F

F47..

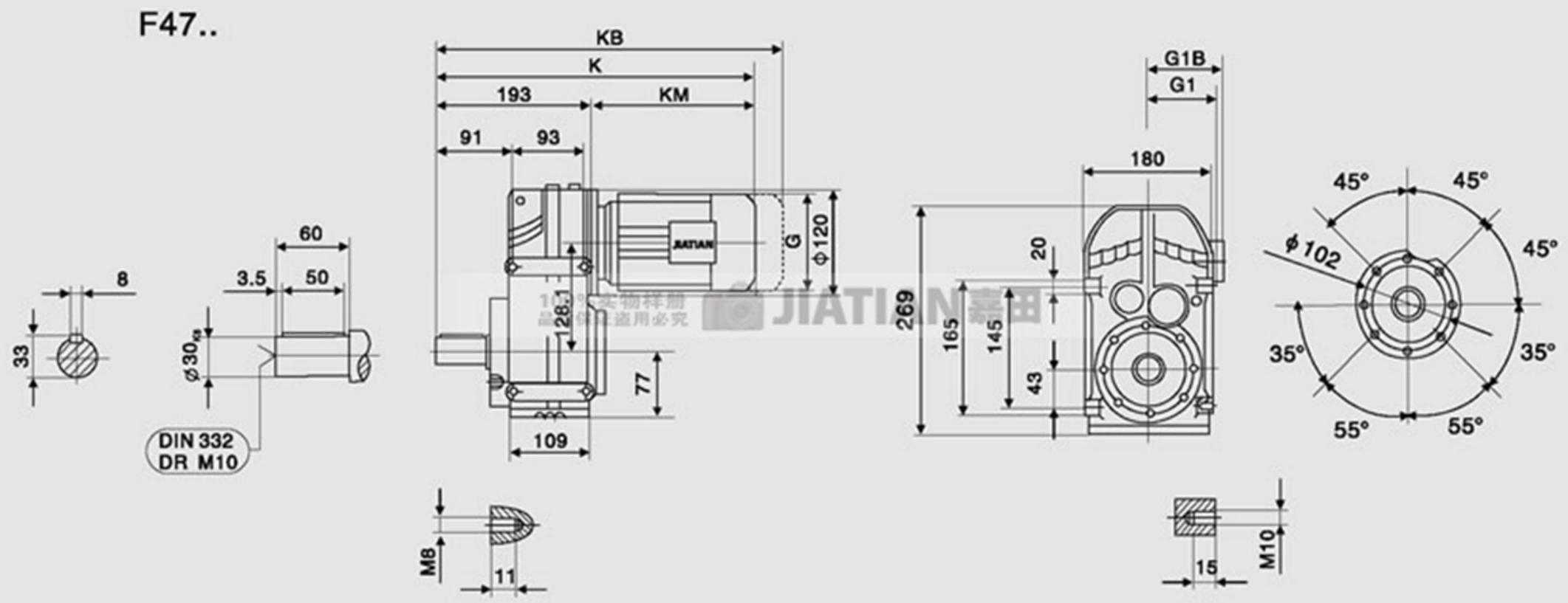

FAB47..

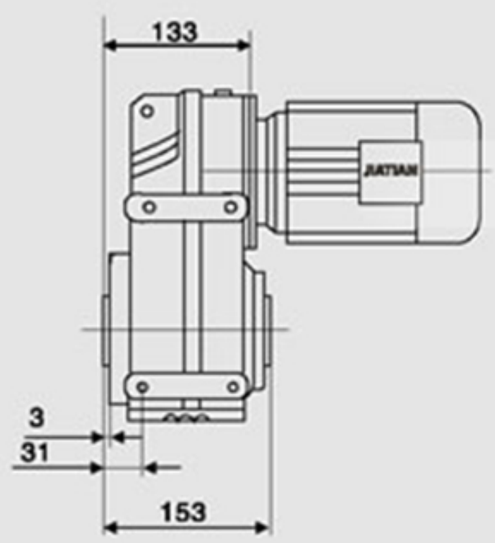

FHB47..

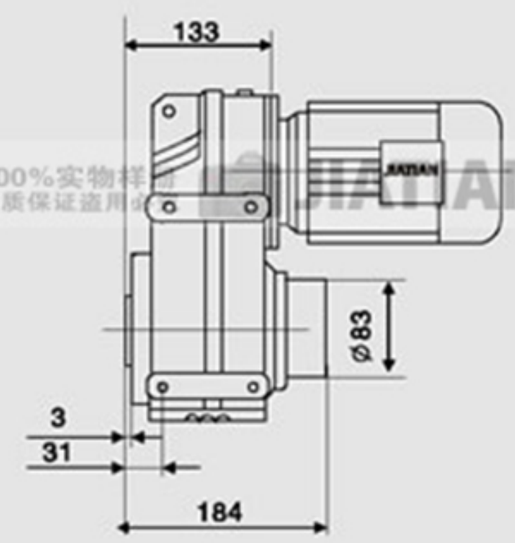

FVB47..

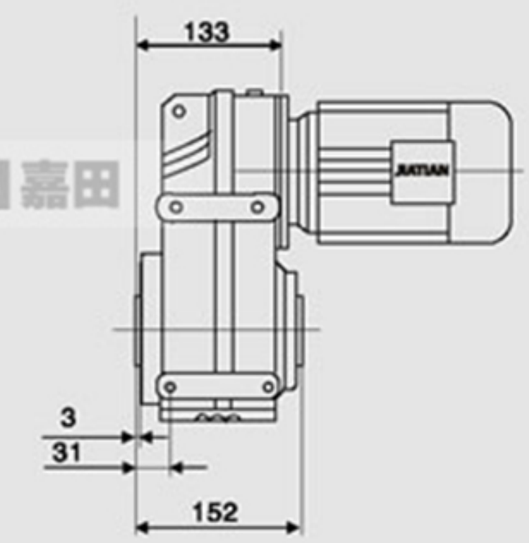

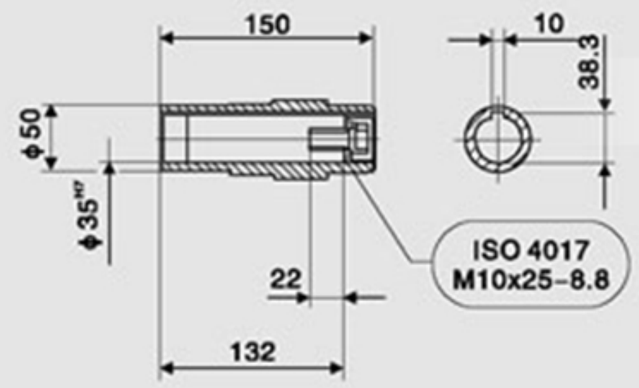

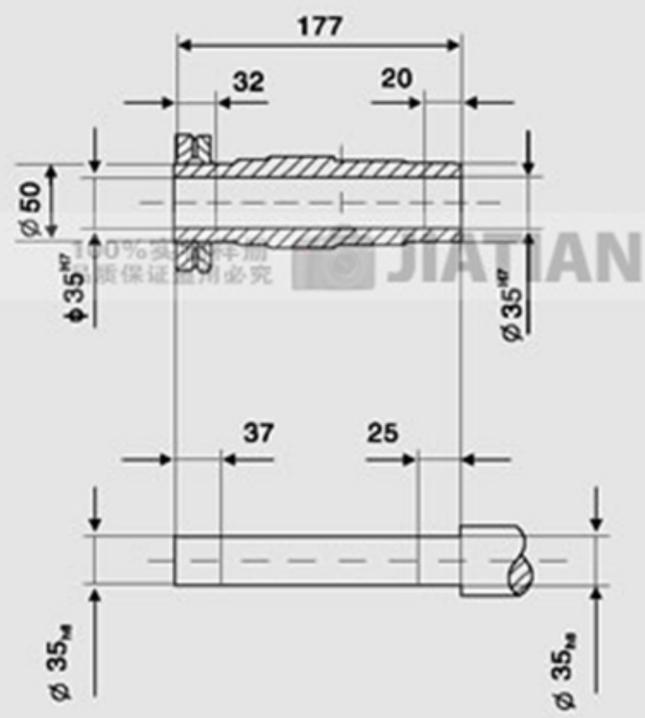

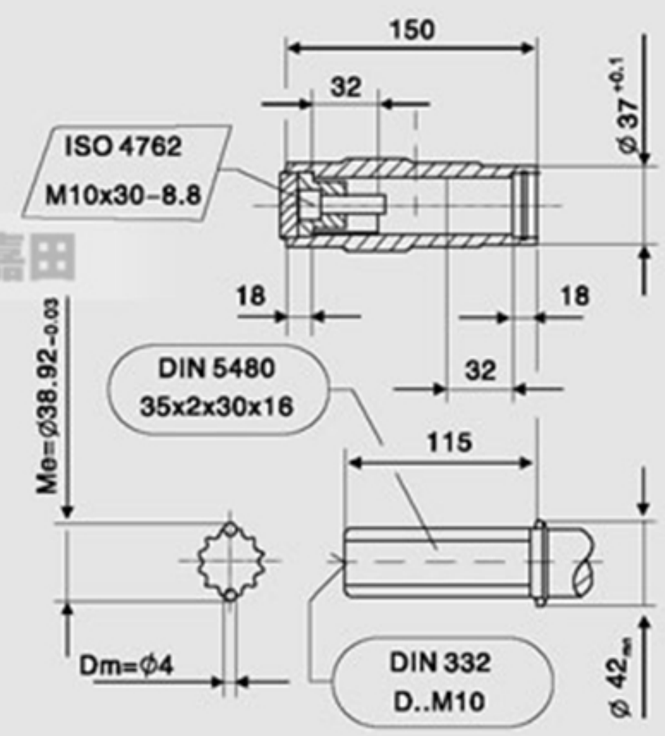

注1：图中KM、G1、G的尺寸见第330页。
2：图中KB与G1B为防爆等特殊电机尺寸，此处未列出，如有需要，请与我司联系。

FF47..

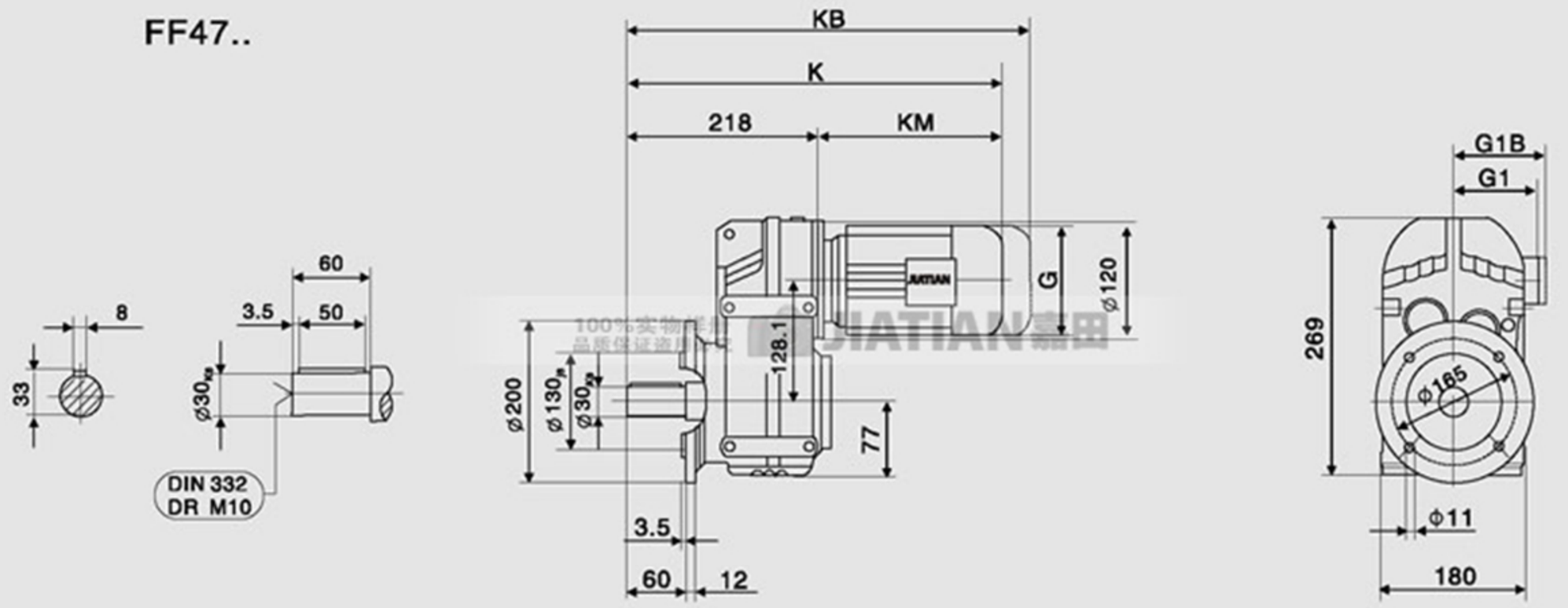

FAF47..

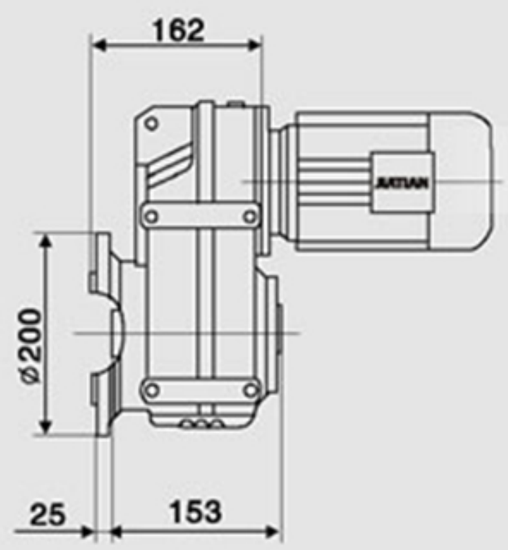

FHF47..

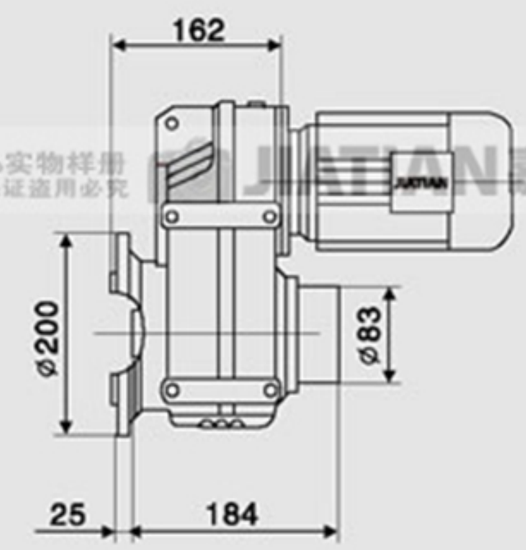

FVF47..

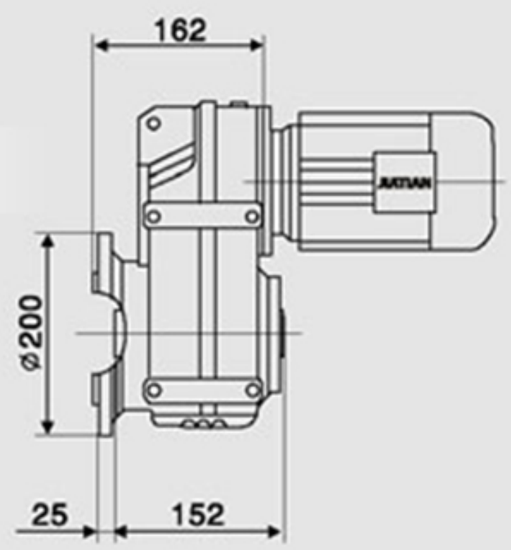

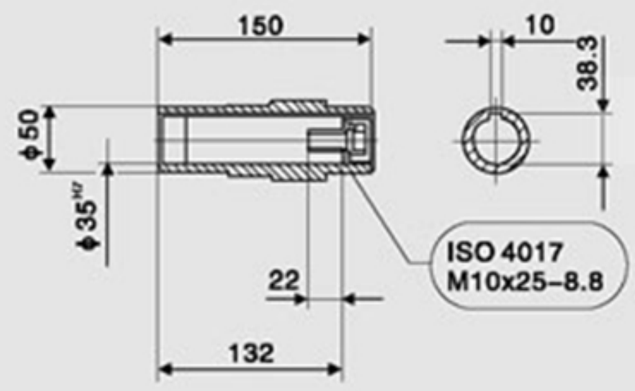

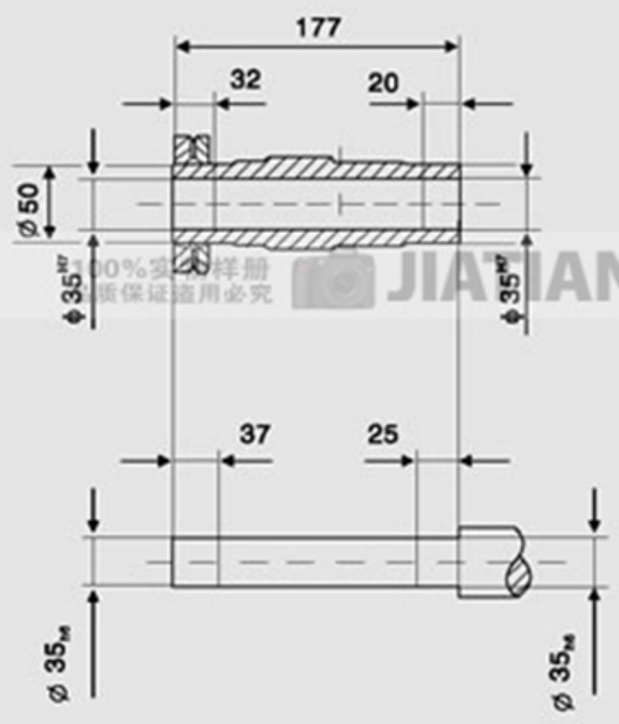

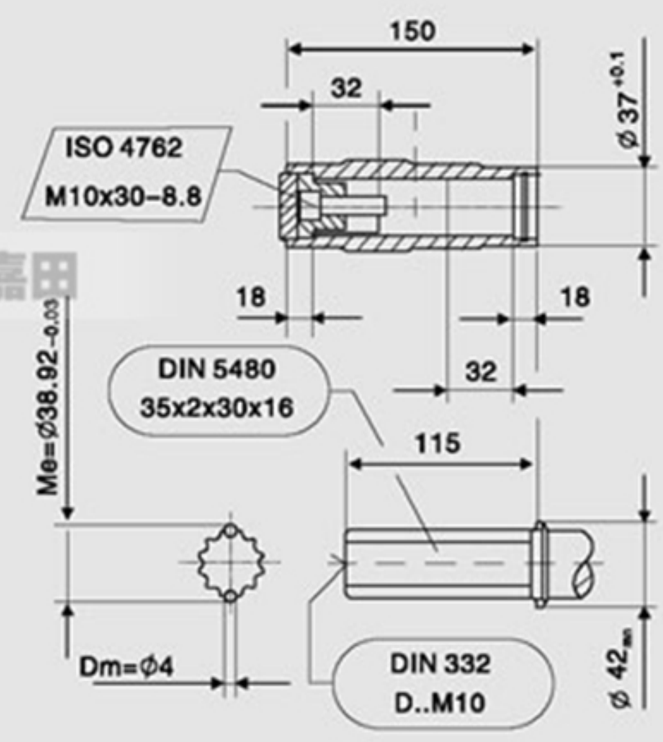

注1：图中KM、G1、G的尺寸见第330页。
2：图中KB与G1B为防爆等特殊电机尺寸，此处未列出，如有需要，请与我司联系。

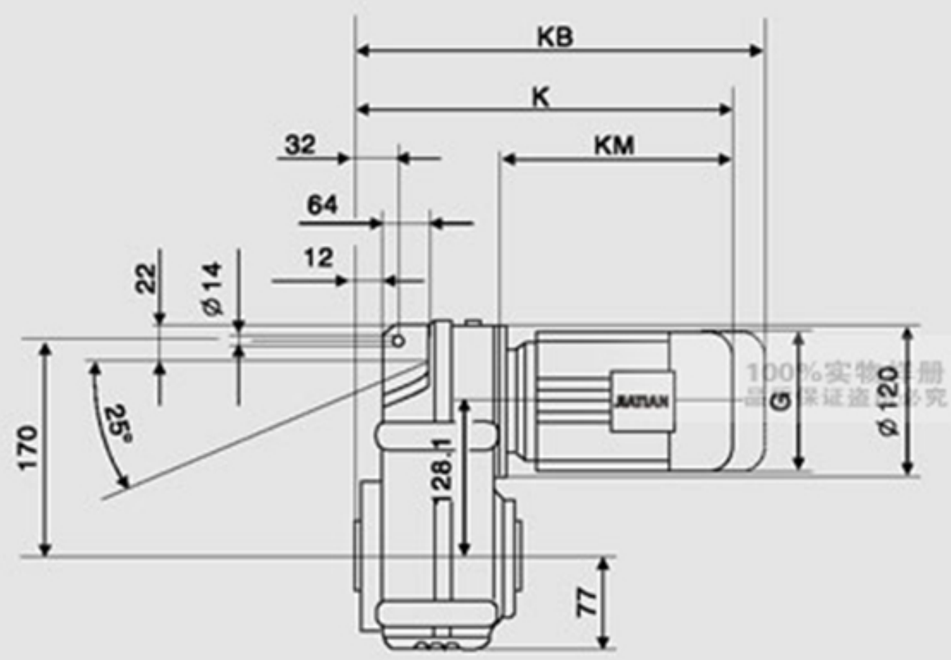

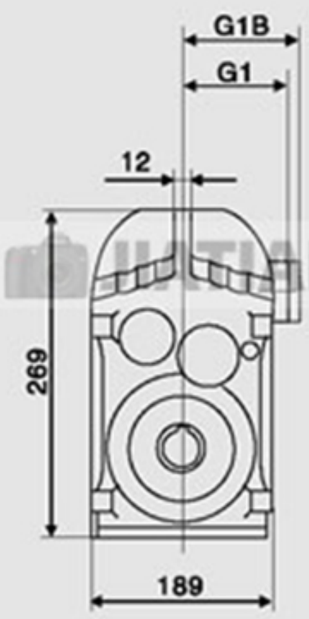

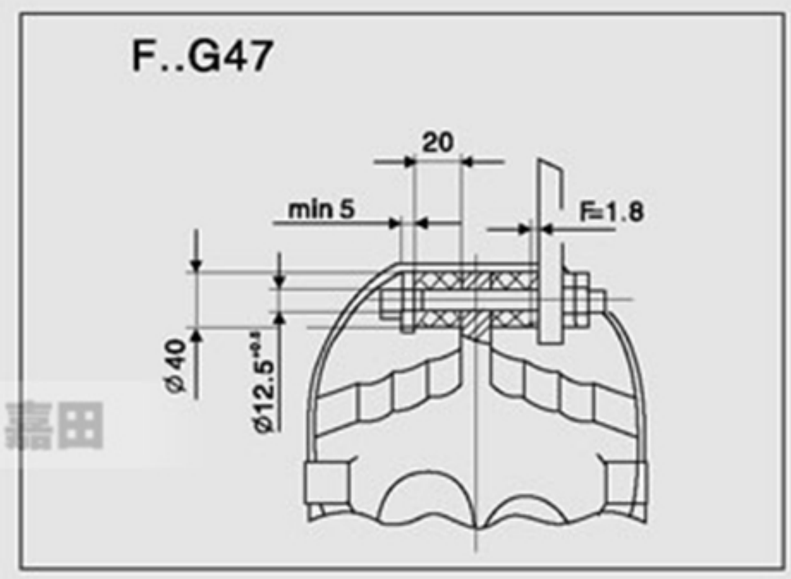

FA47..

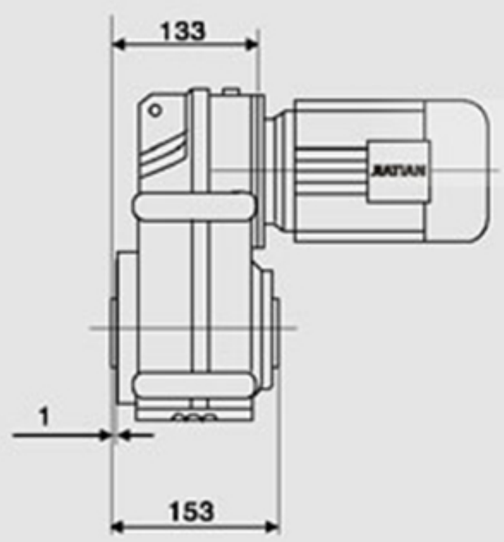

FH47..

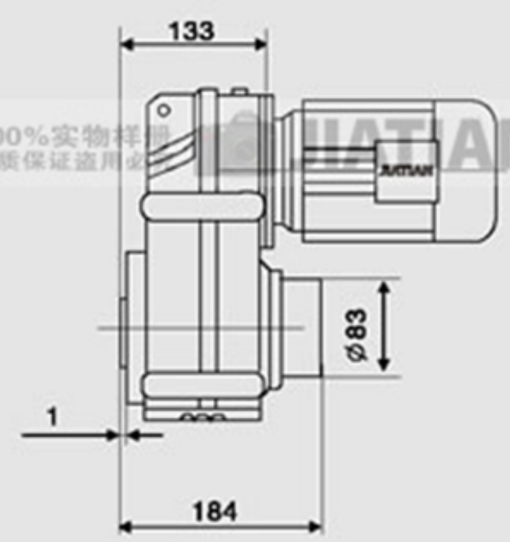

FV47..

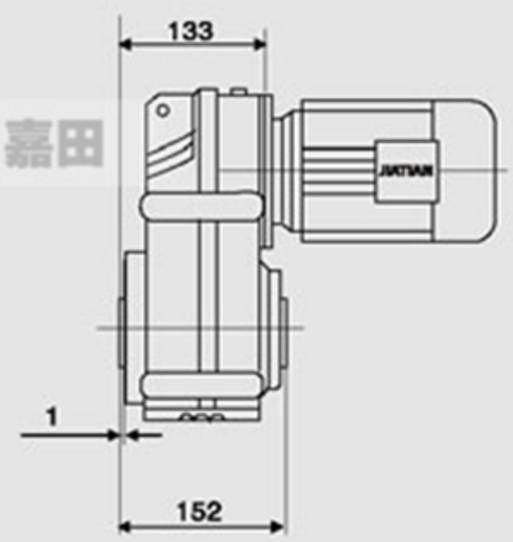

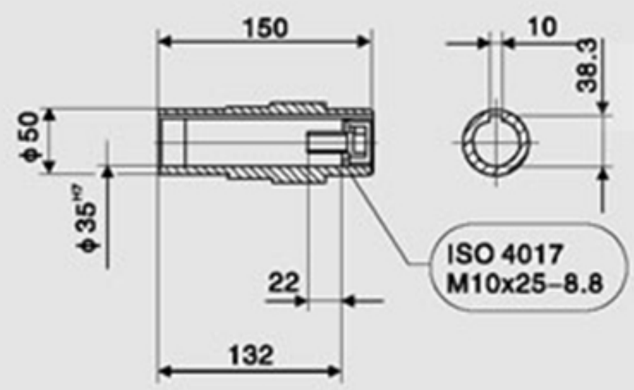

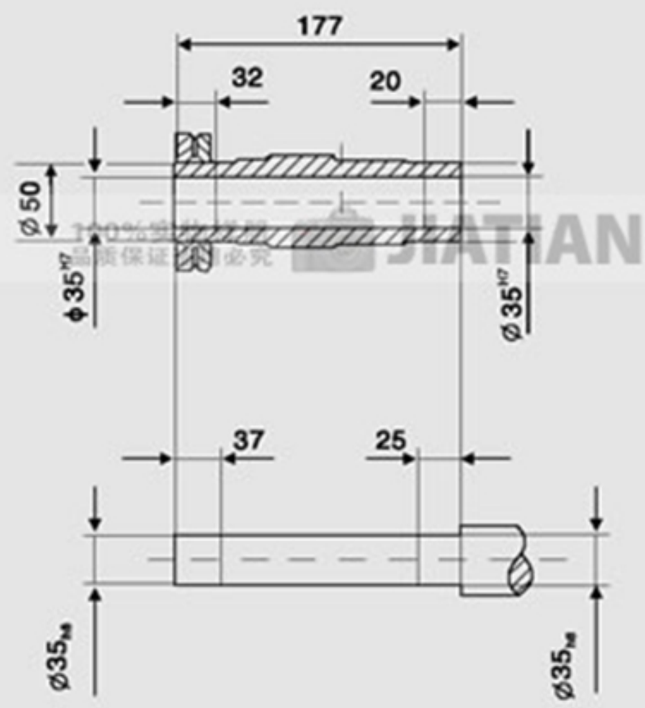

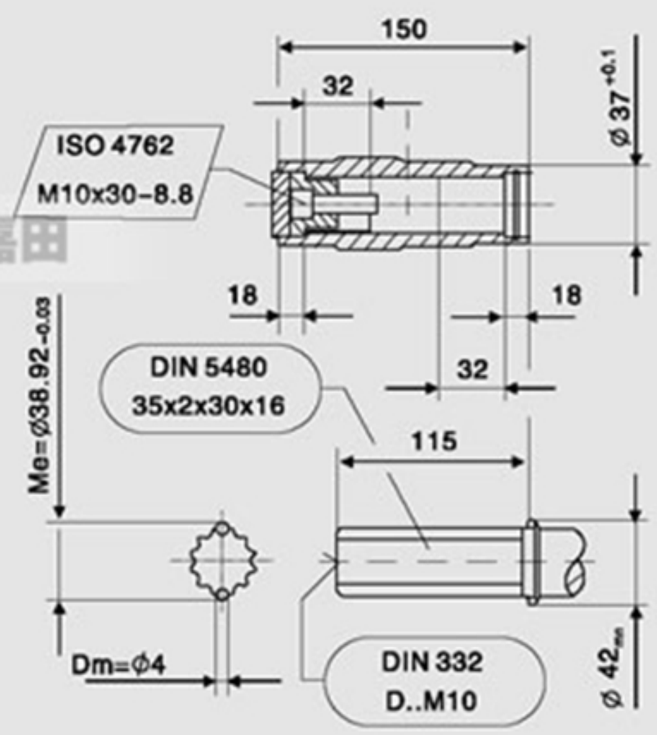

注1：图中KM、G1、G的尺寸见第330页。
2：图中KB与G1B为防爆等特殊电机尺寸，此处未列出，如有需要，请与我司联系。

F系列减速机外形安装尺寸

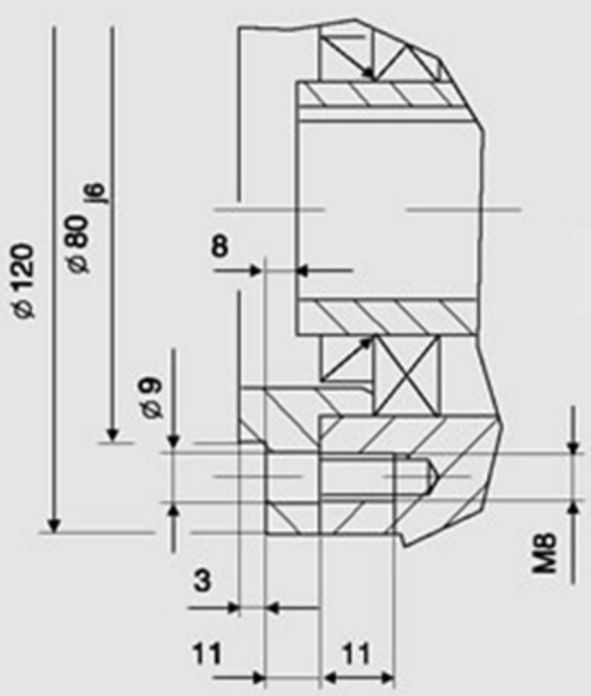

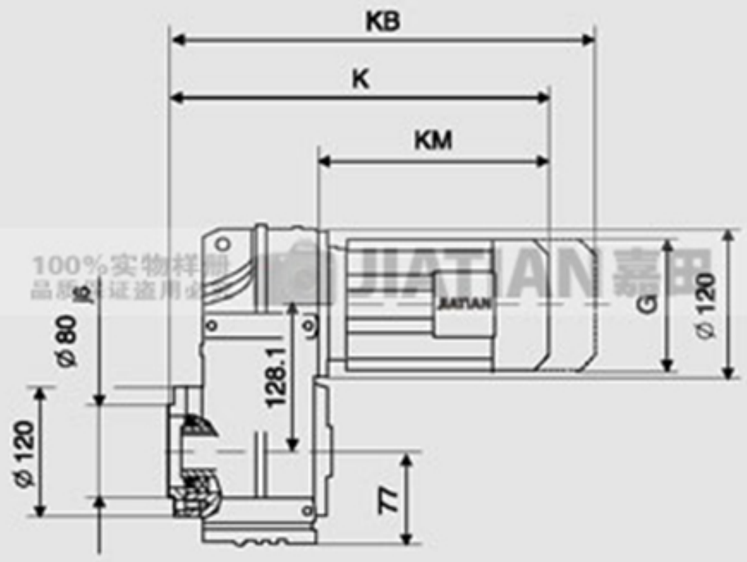

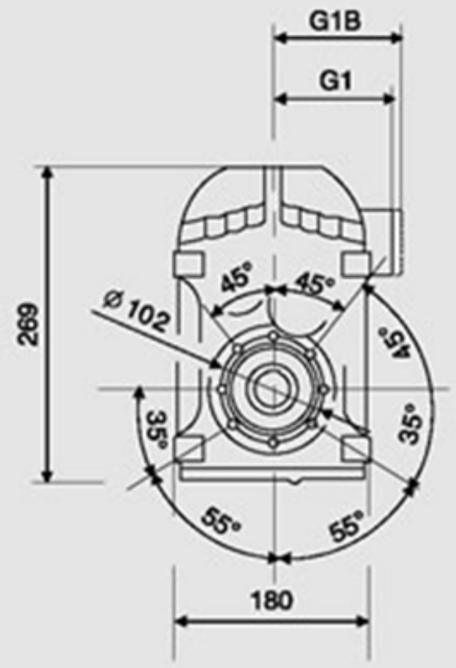

FAZ47..

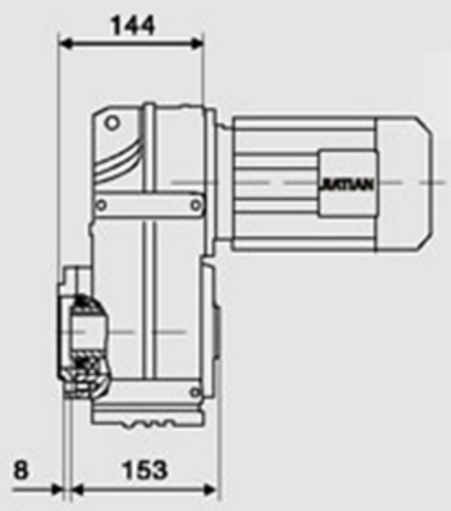

FHZ47..

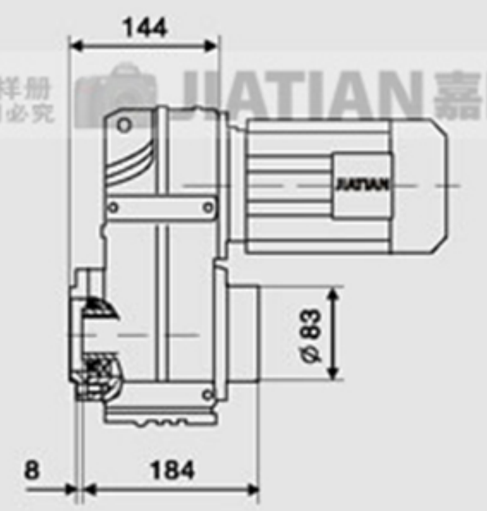

FVZ47..

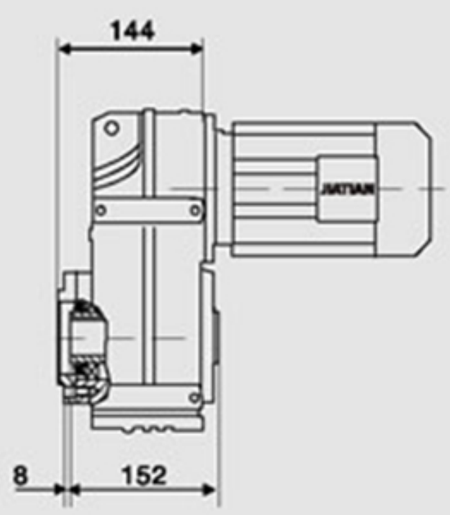

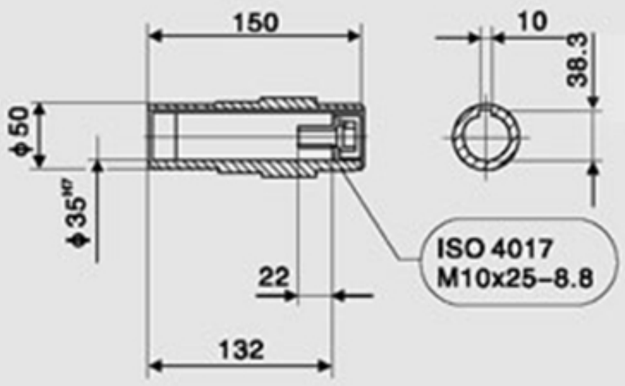

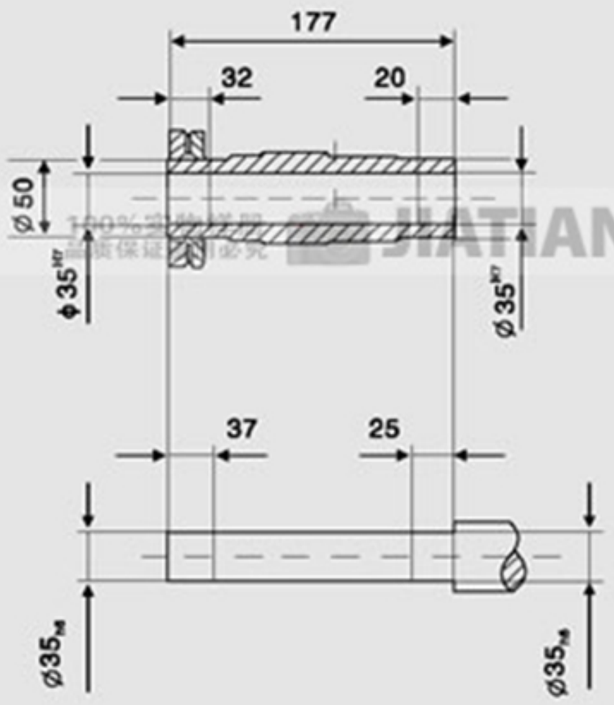

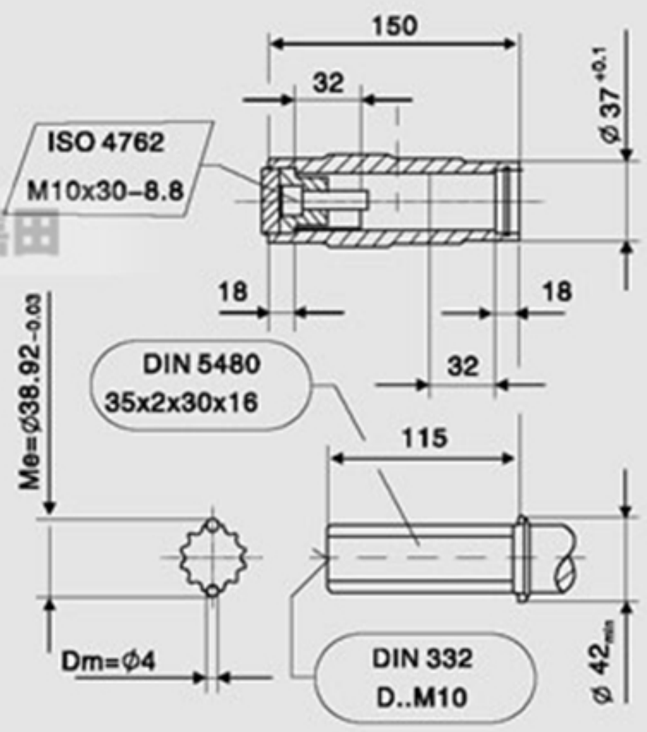

注1：图中KM、G1、G的尺寸见第330页。
2：图中KB与G1B为防爆等特殊电机尺寸，此处未列出，如有需要，请与我司联系。

F

F57..

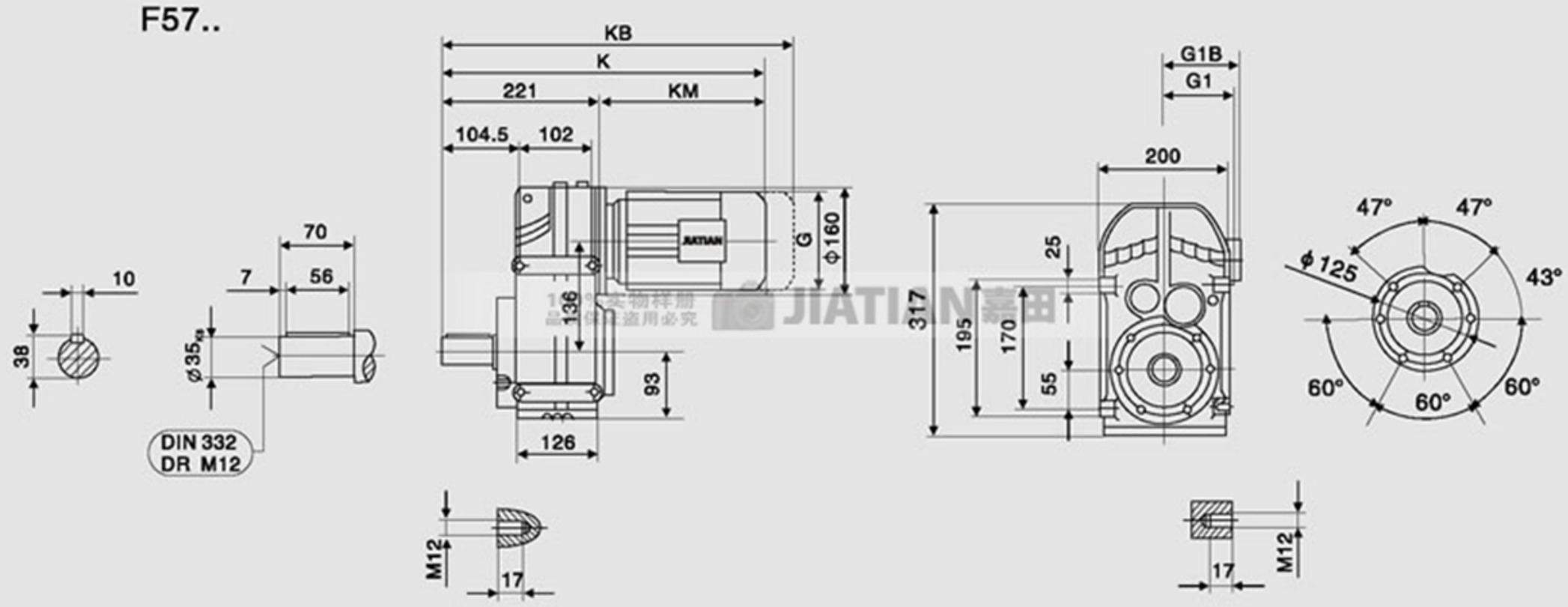

FAB57..

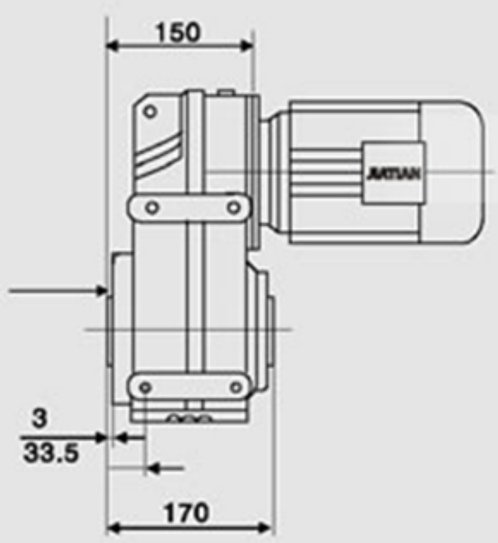

FHB57..

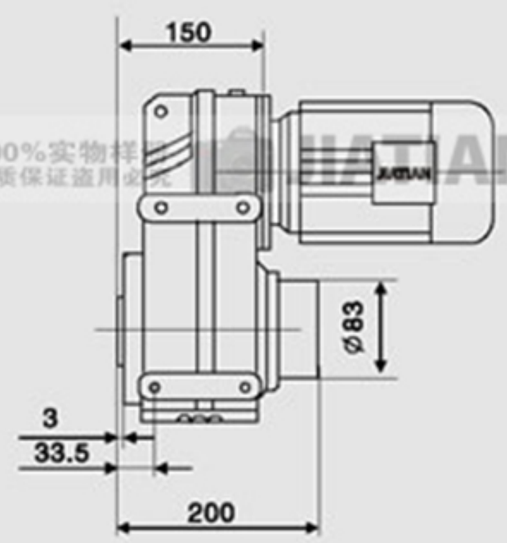

FVB57..

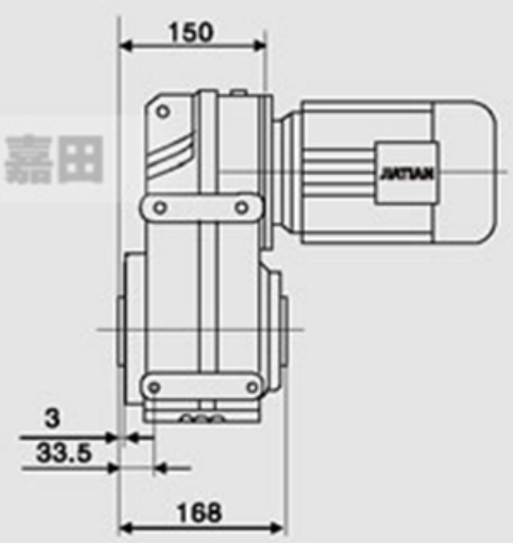

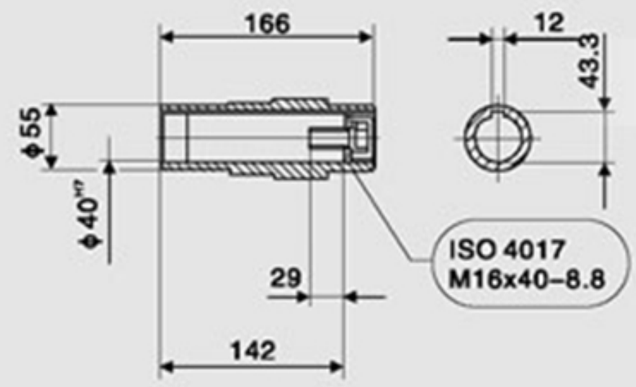

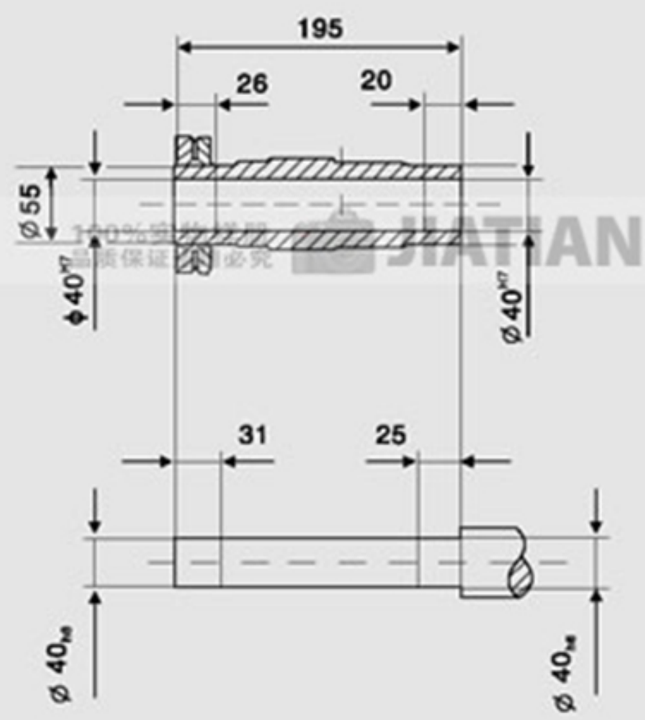

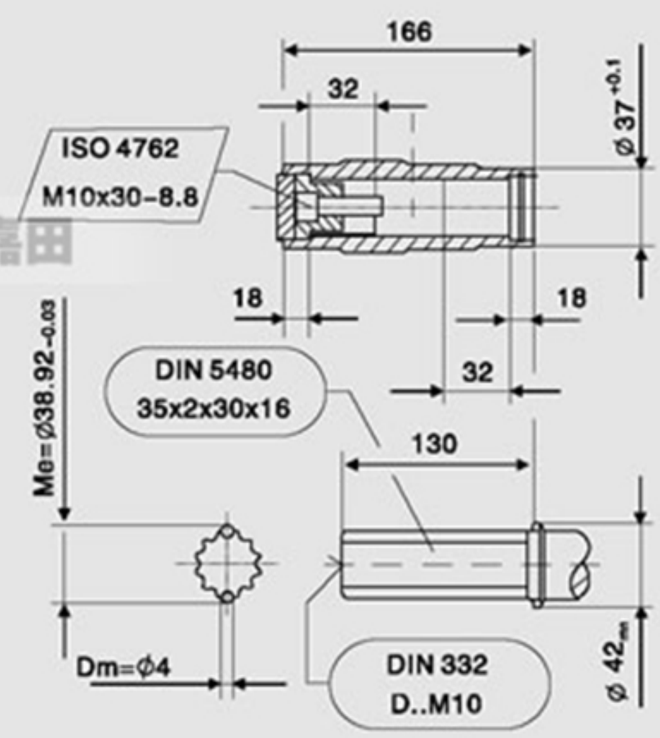

注1：图中KM、G1、G的尺寸见第330页。
2：图中KB与G1B为防爆等特殊电机尺寸，此处未列出，如有需要，请与我司联系。

FF57..

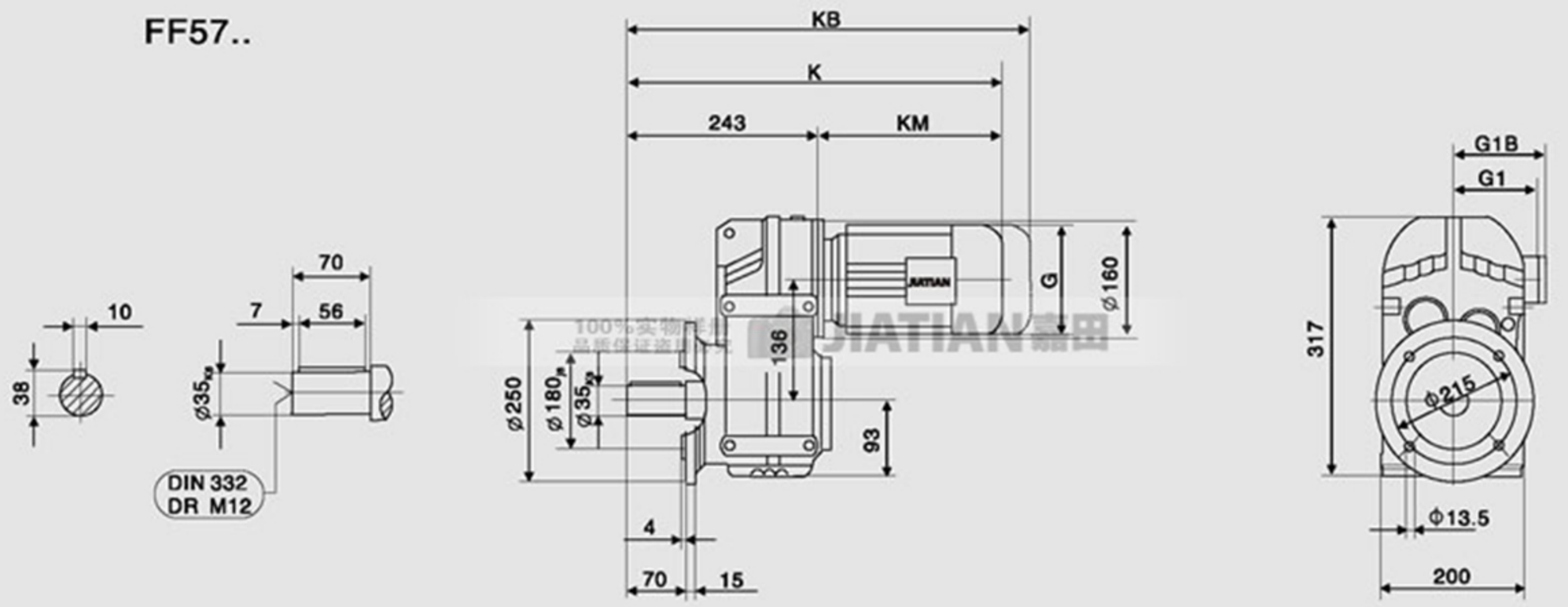

FAF57..

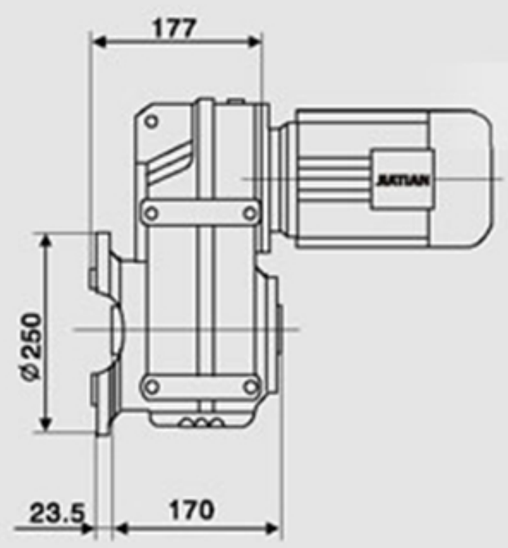

FHF57..

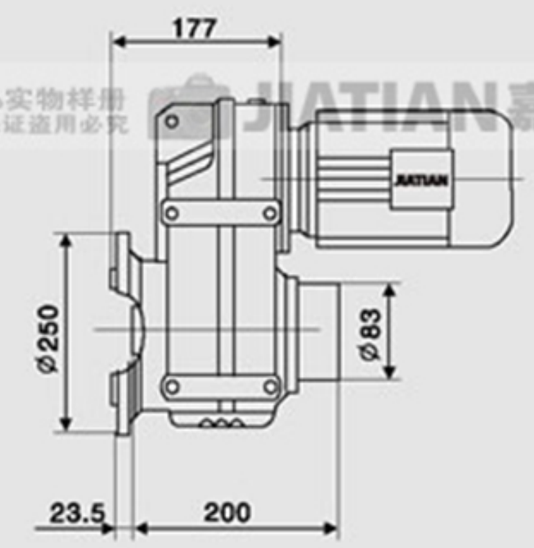

FVF57..

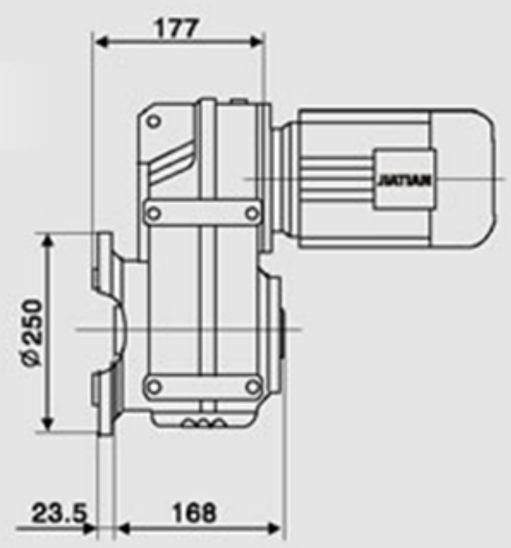

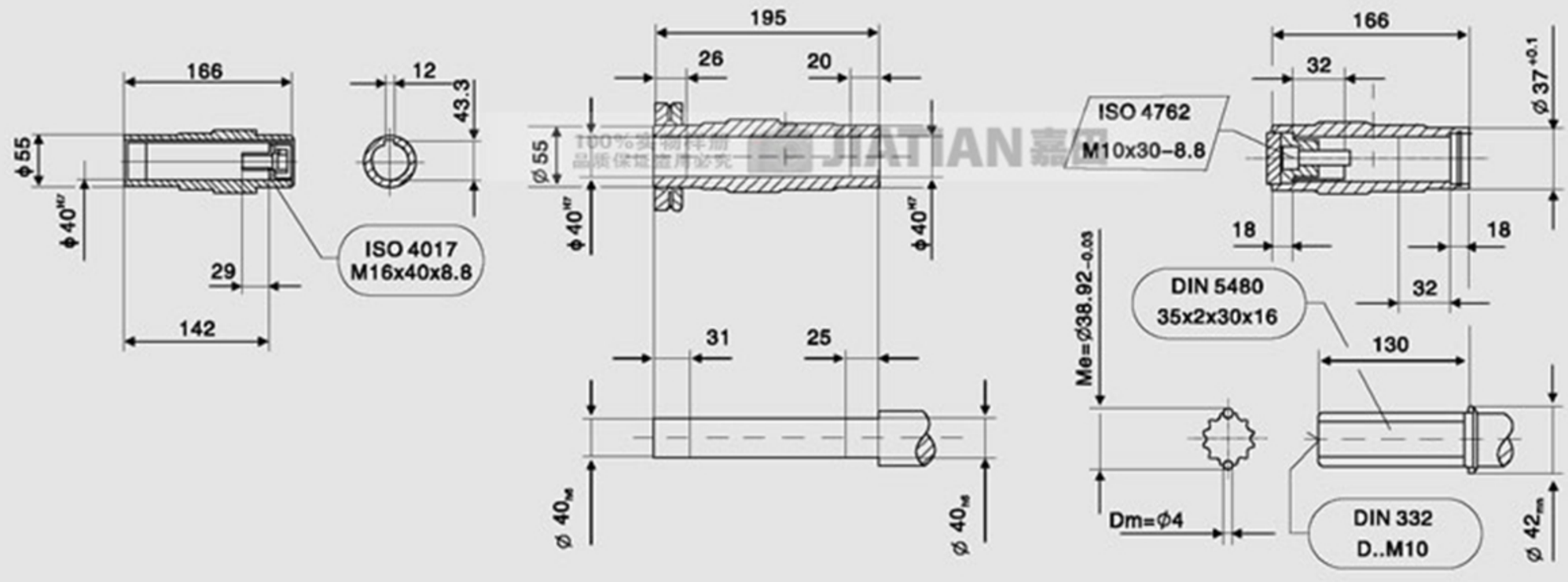

注1：图中KM、G1、G的尺寸见第330页。
2：图中KB与G1B为防爆等特殊电机尺寸，此处未列出，如有需要，请与我司联系。

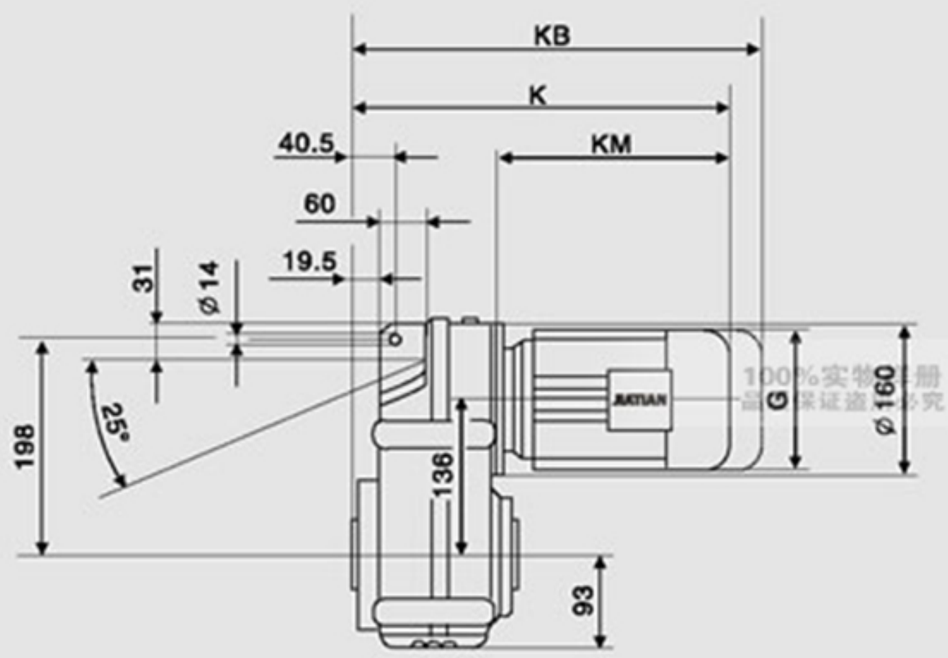

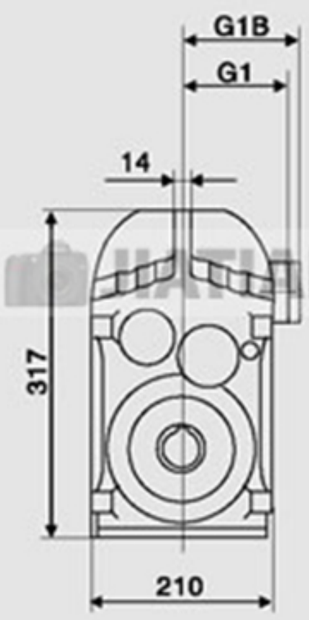

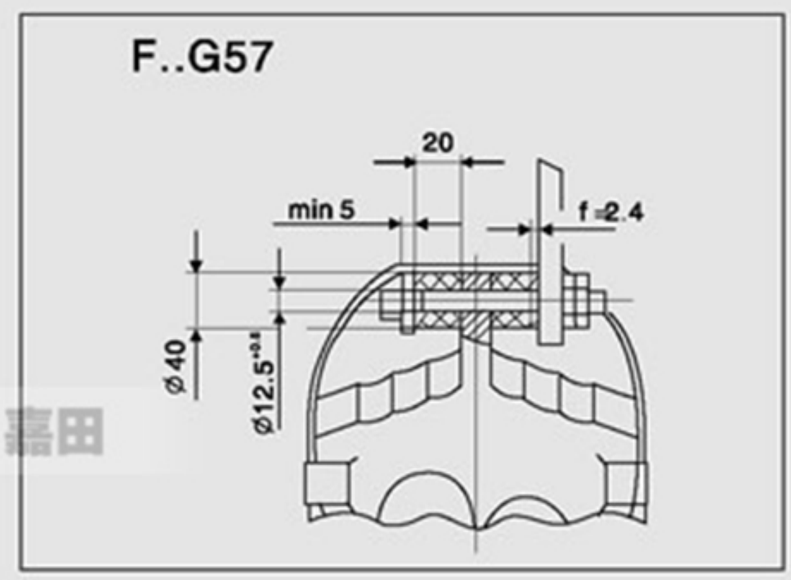

FA57..

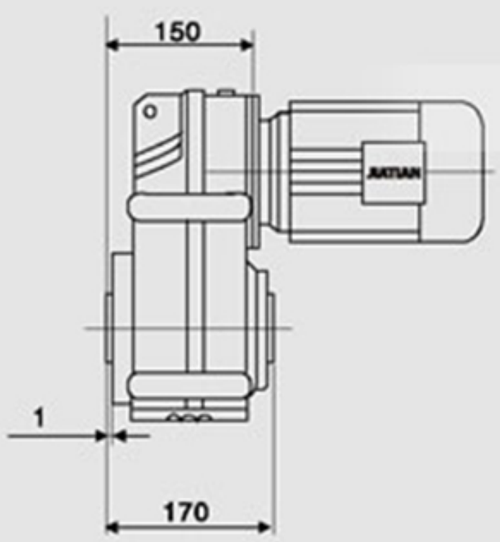

FH57..

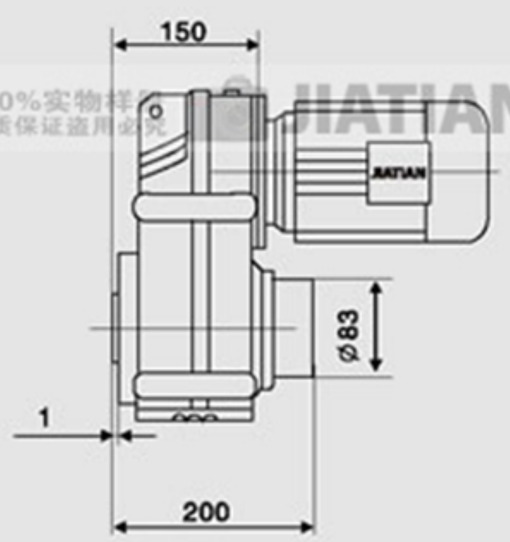

FV57..

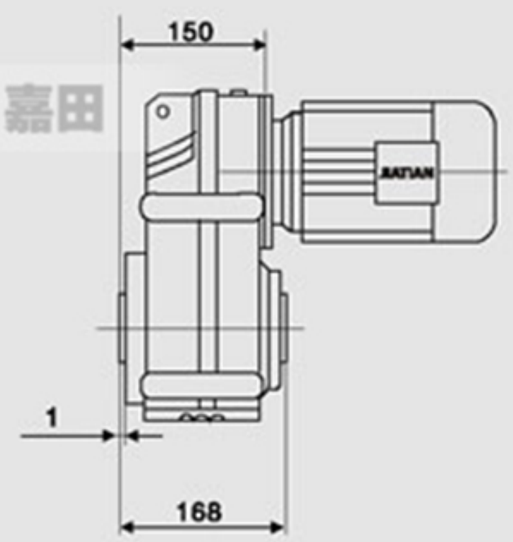

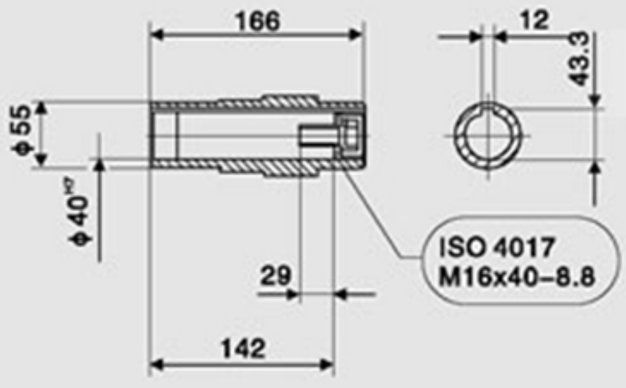

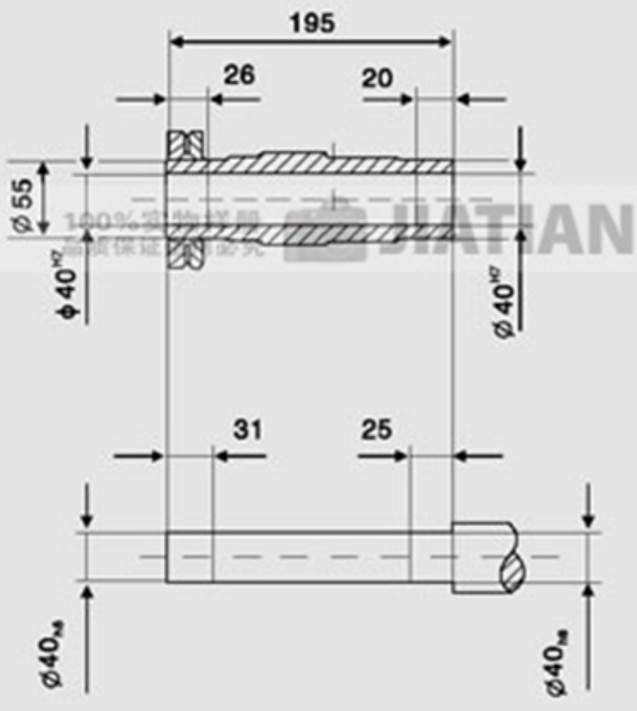

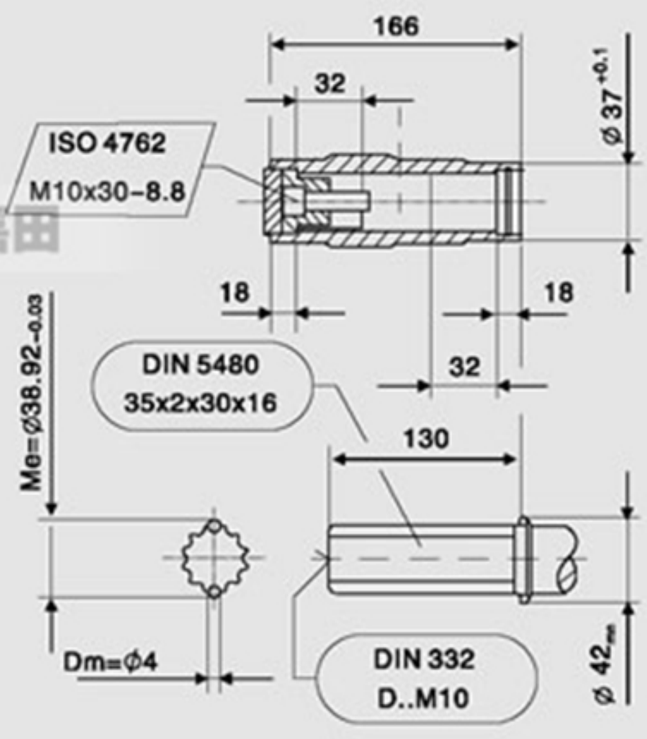

注1：图中KM、G1、G的尺寸见第330页。
2：图中KB与G1B为防爆等特殊电机尺寸，此处未列出，如有需要，请与我司联系。

F

F系列减速机外形安装尺寸

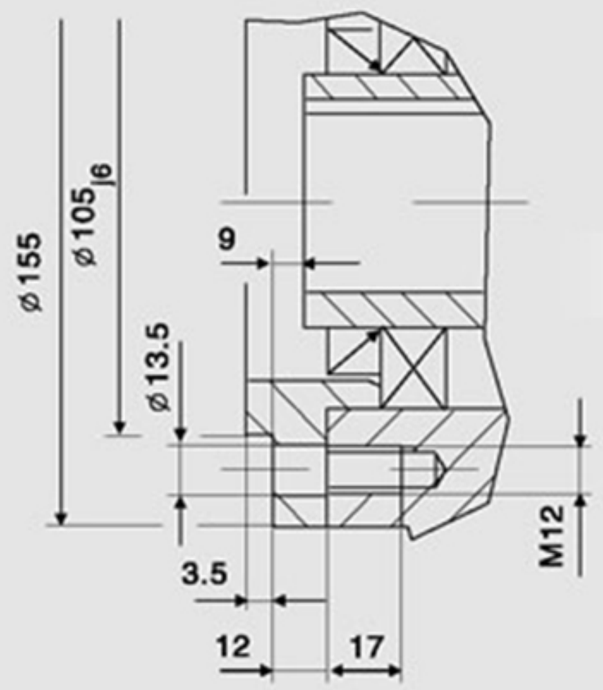

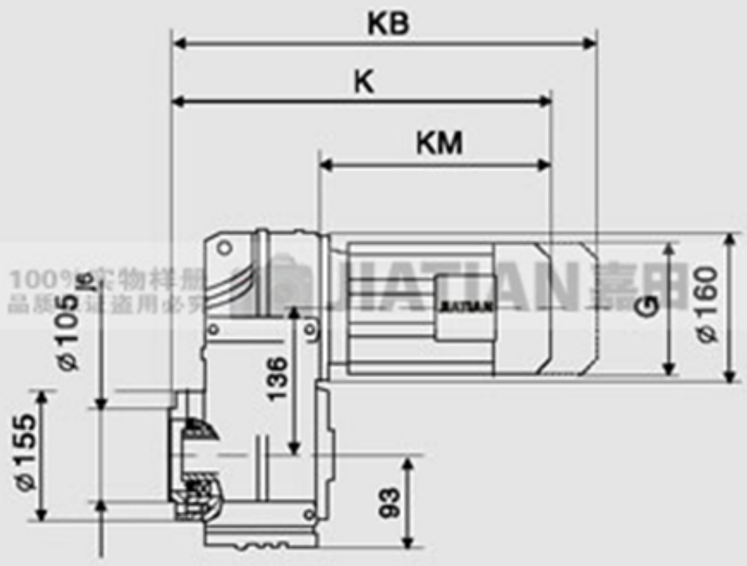

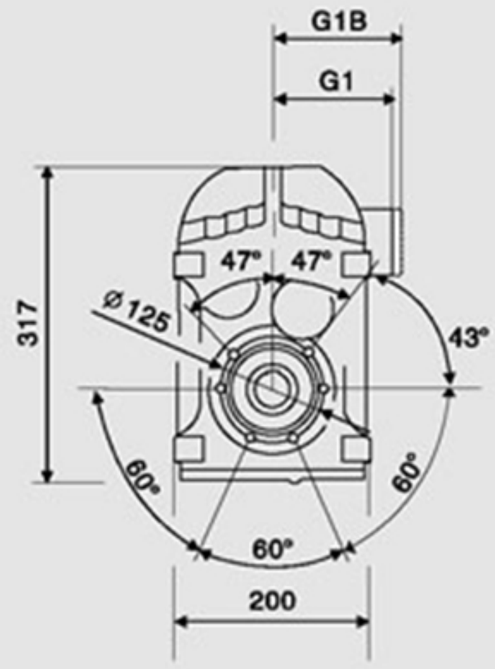

FAZ57..

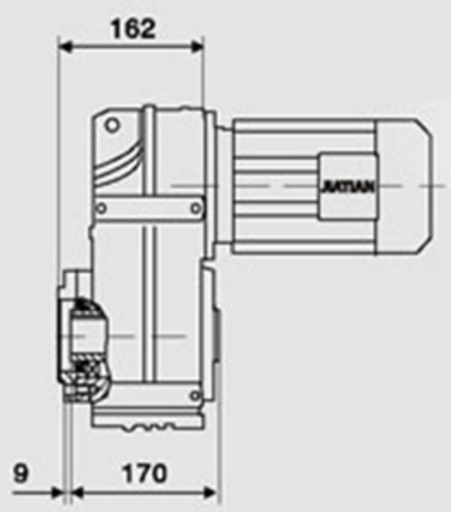

FHZ57..

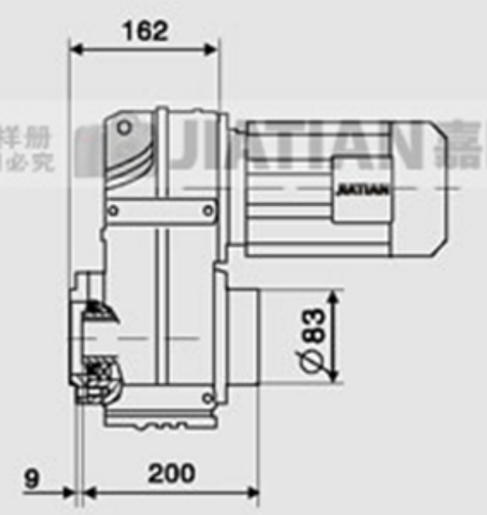

FVZ57..

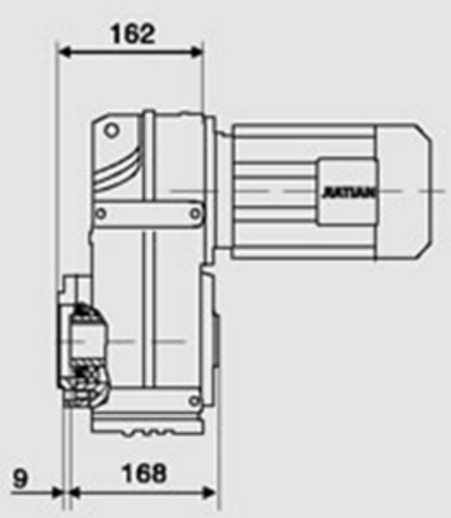

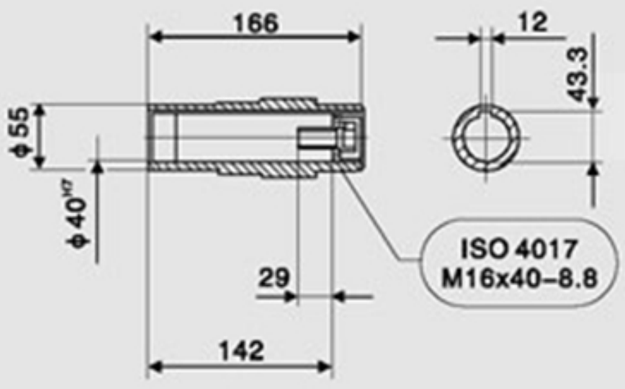

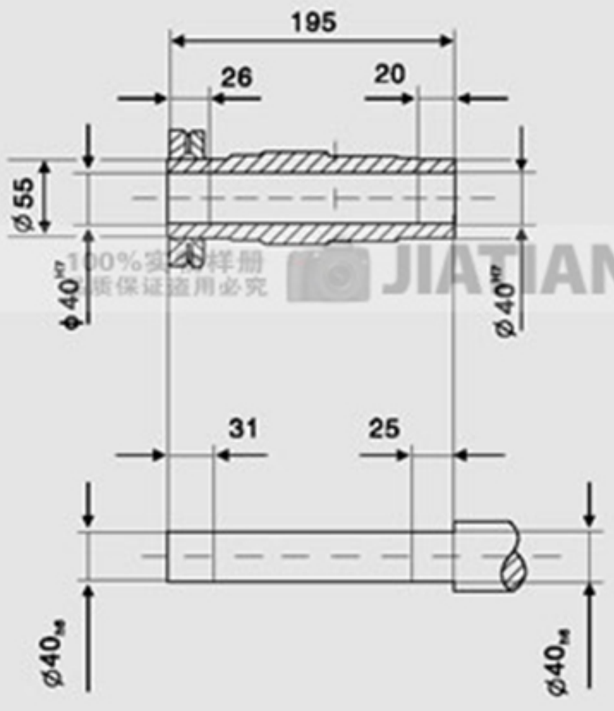

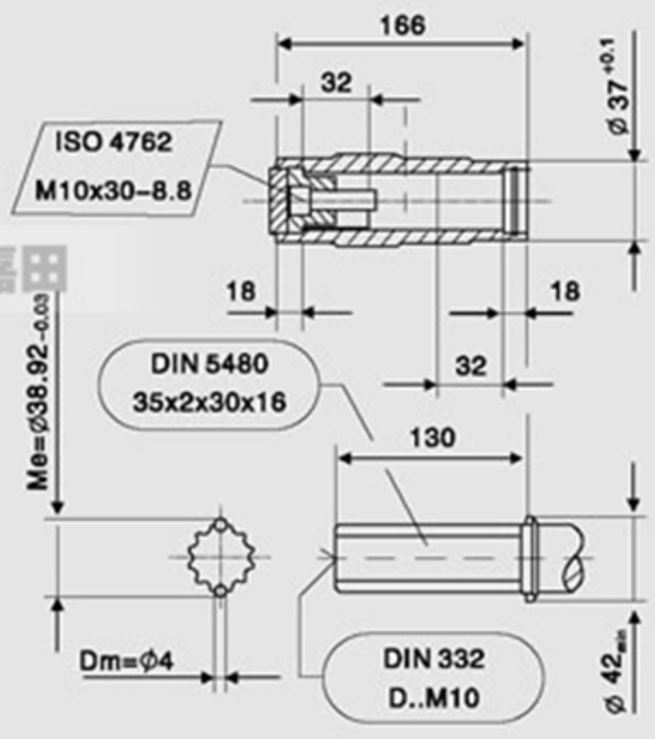

注1：图中KM、G1、G的尺寸见第330页。
2：图中KB与G1B为防爆等特殊电机尺寸，此处未列出，如有需要，请与我司联系。

F67..

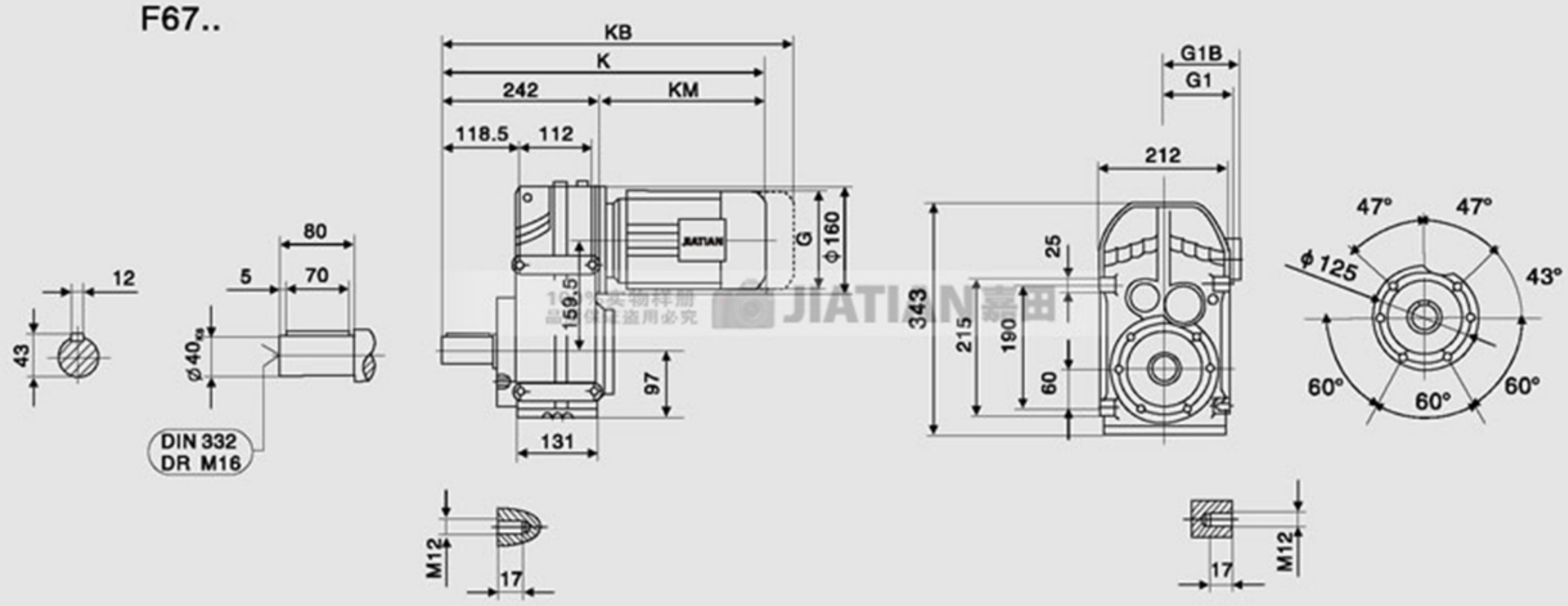

FAB67..

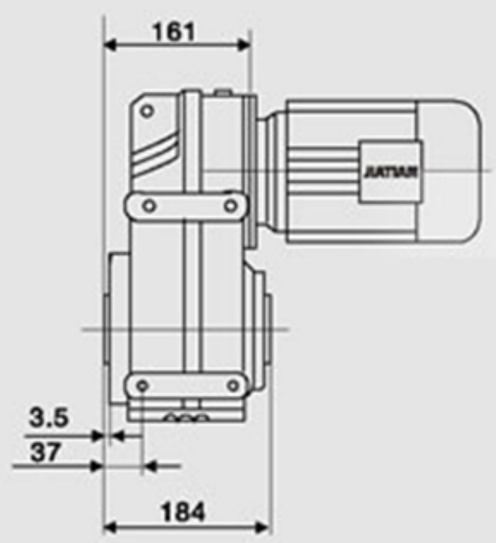

FHB67..

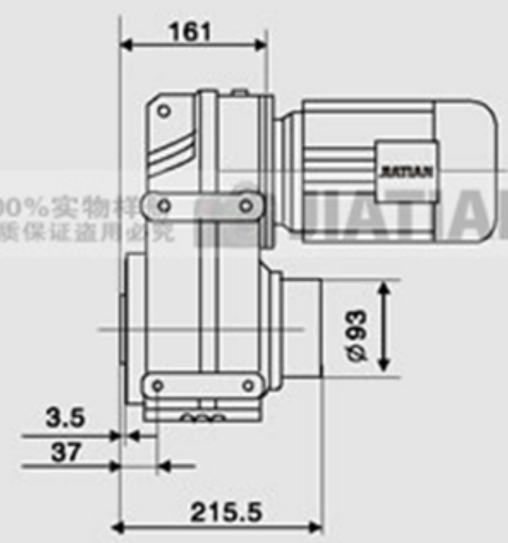

FVB67..

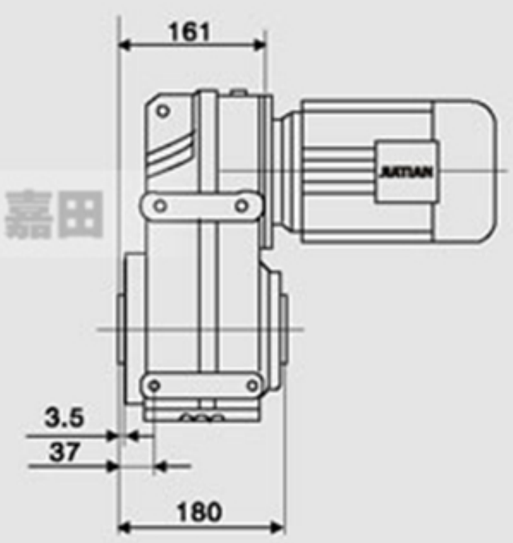

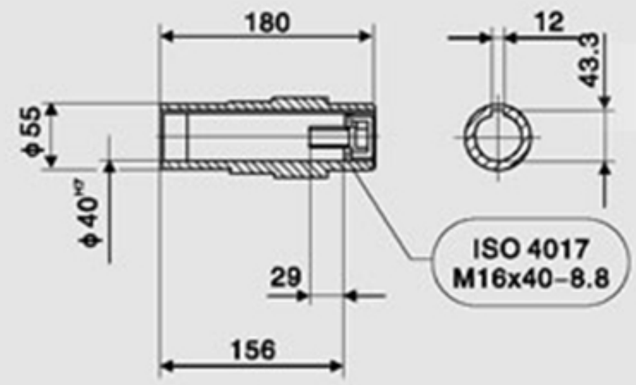

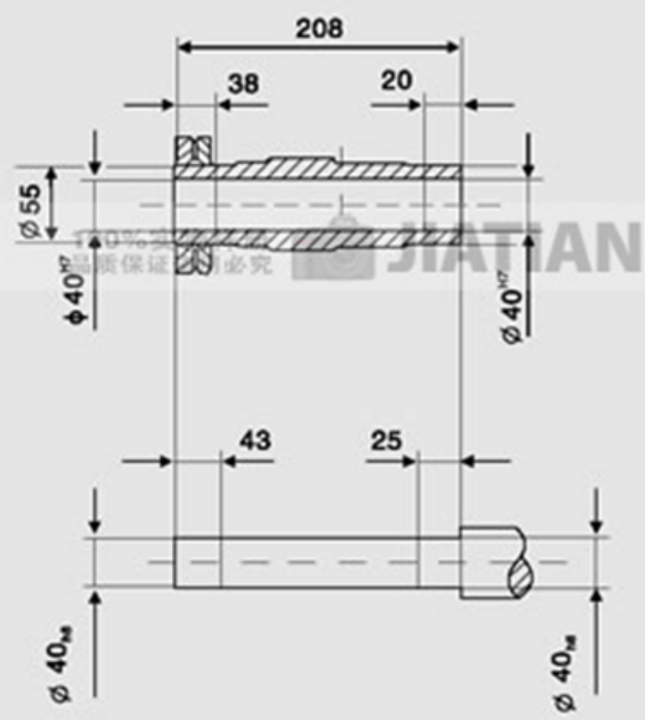

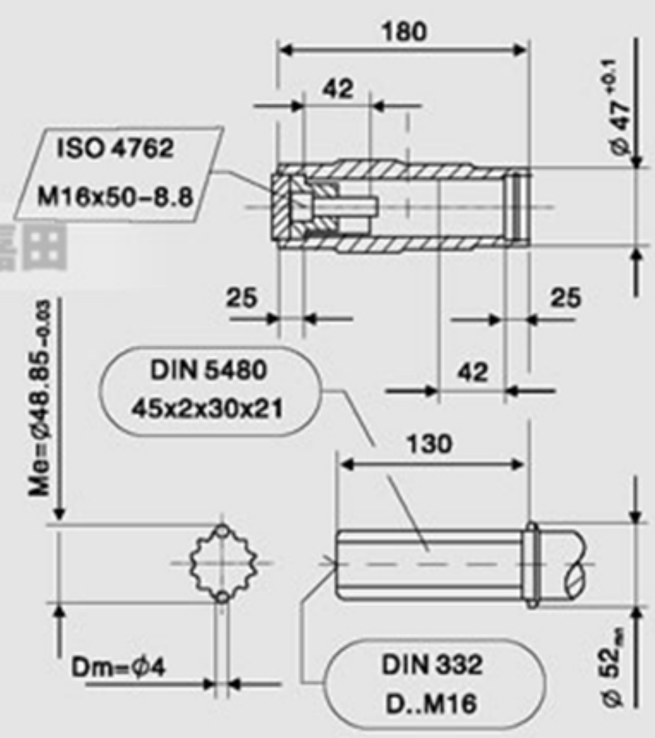

注1：图中KM、G1、G的尺寸见第330页。
2：图中KB与G1B为防爆等特殊电机尺寸，此处未列出，如有需要，请与我司联系。

F

FF67..

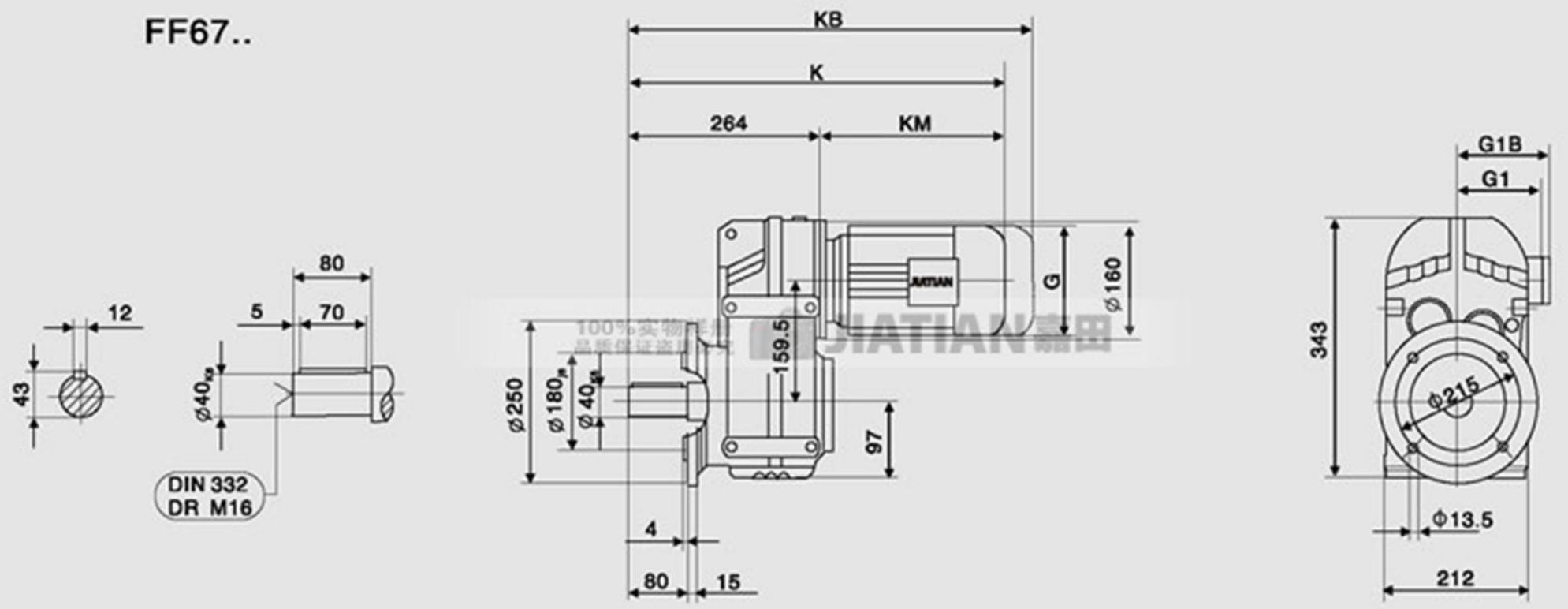

FAF67..

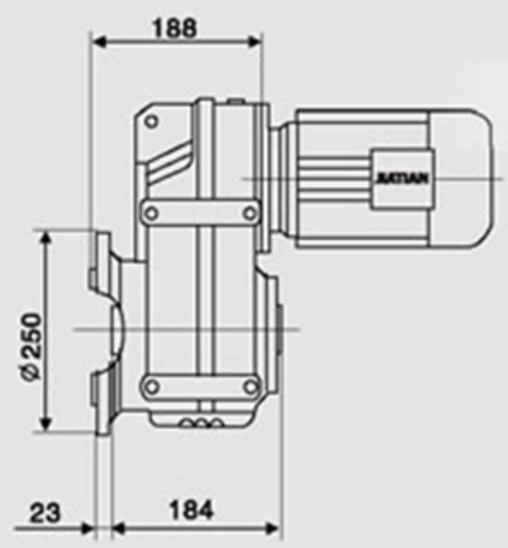

FHF67..

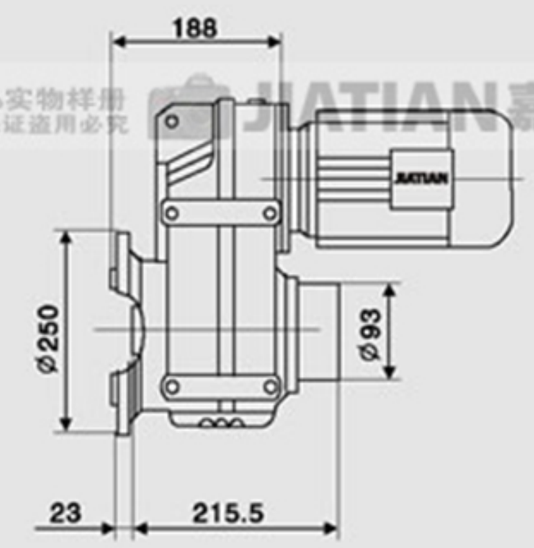

FVF67..

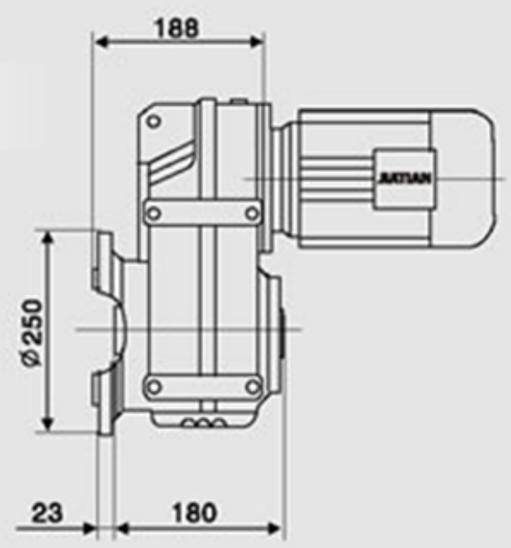

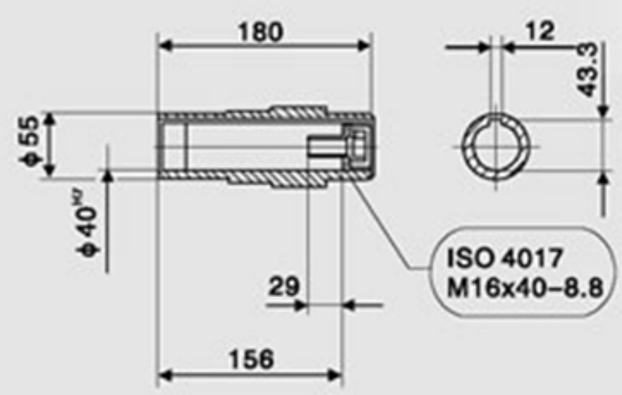

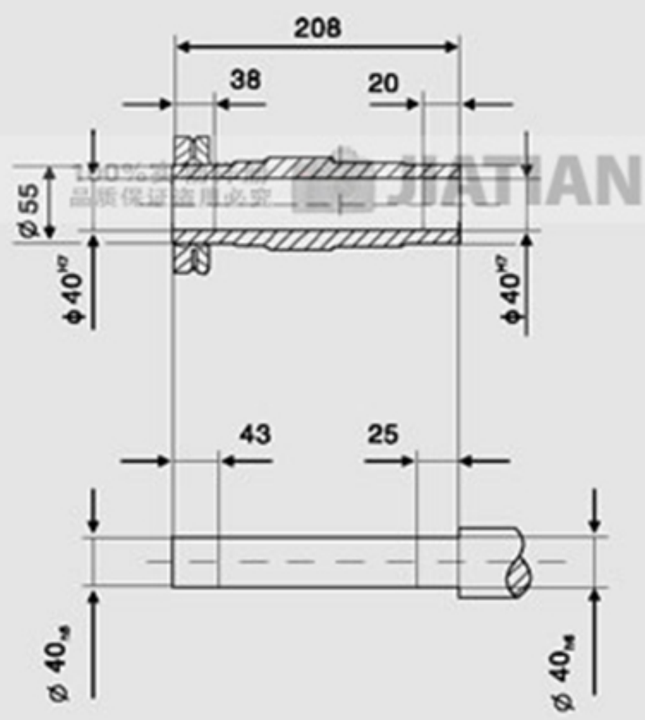

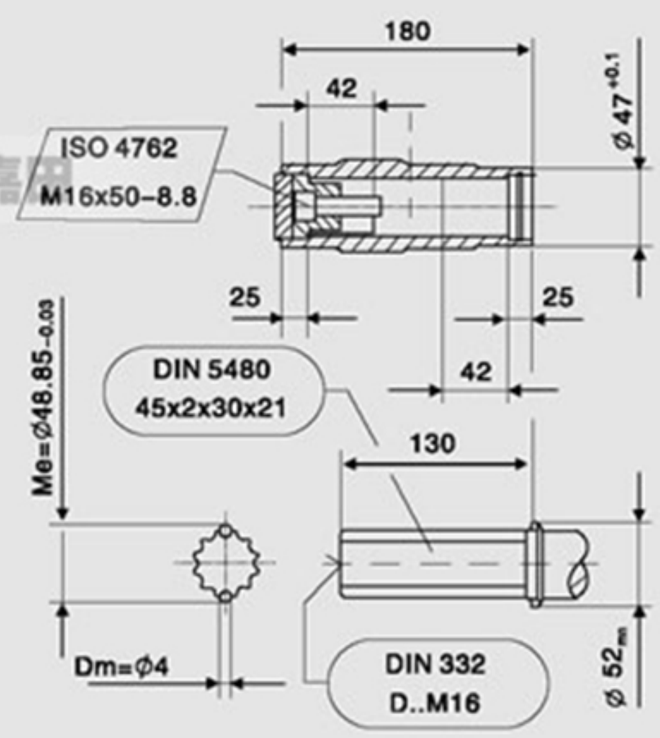

注1：图中KM、G1、G的尺寸见第330页。
2：图中KB与G1B为防爆等特殊电机尺寸，此处未列出，如有需要，请与我司联系。

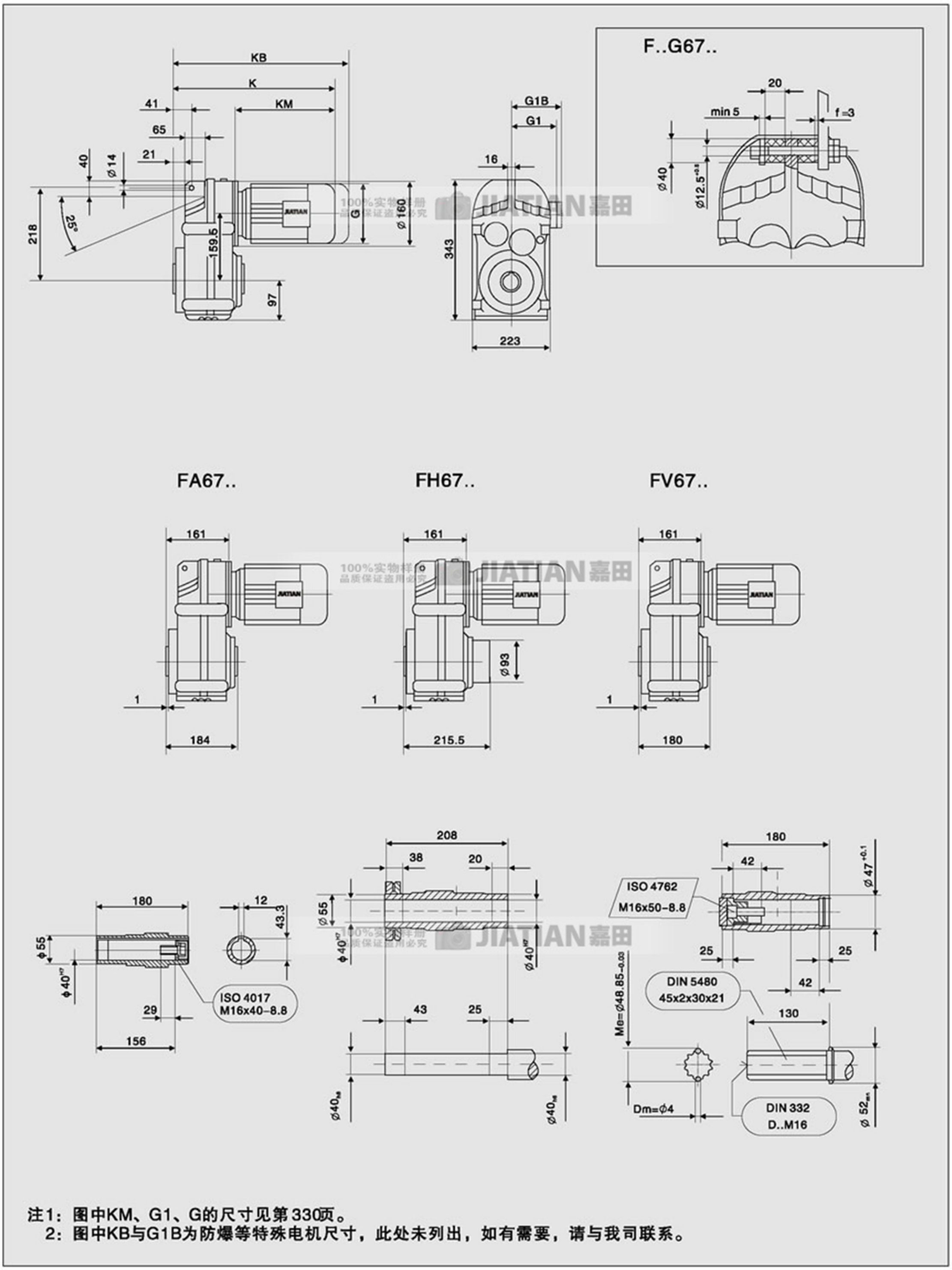

注1：图中KM、G1、G的尺寸见第330页。
2：图中KB与G1B为防爆等特殊电机尺寸，此处未列出，如有需要，请与我司联系。

F系列减速机外形安装尺寸

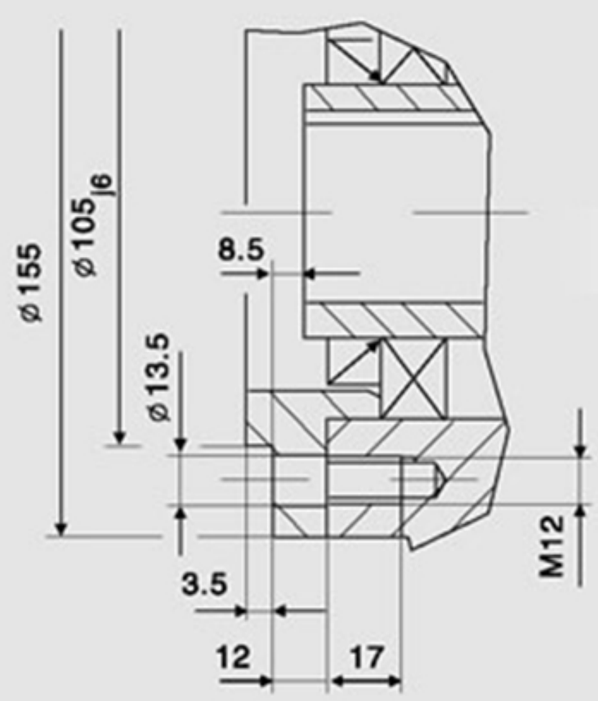

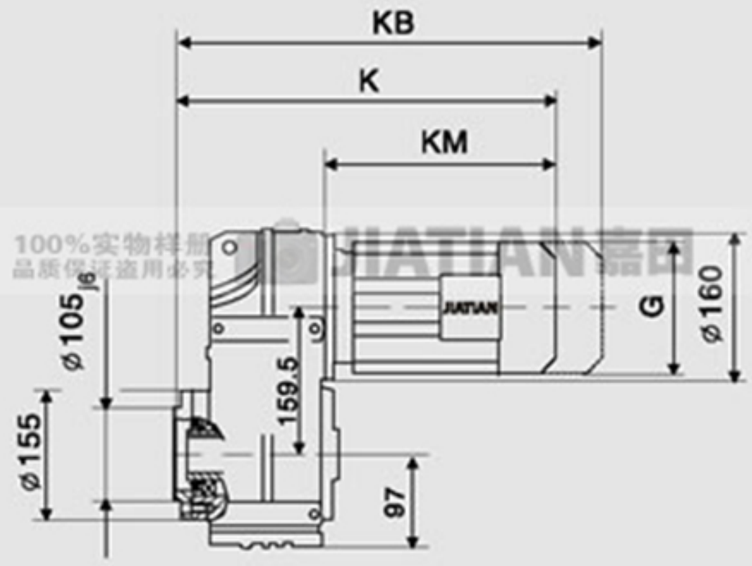

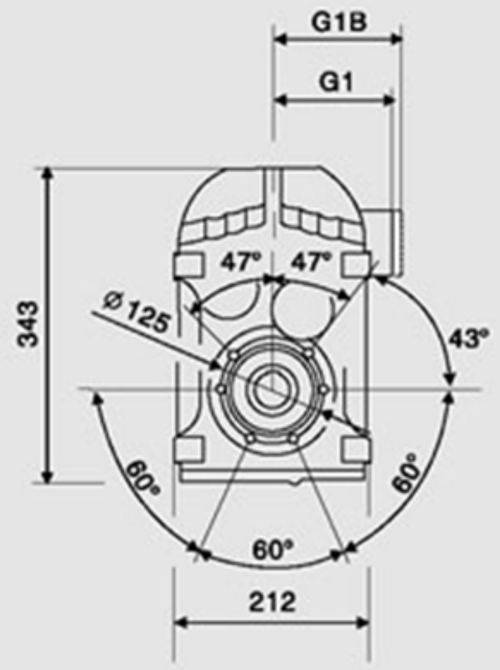

FAZ67..

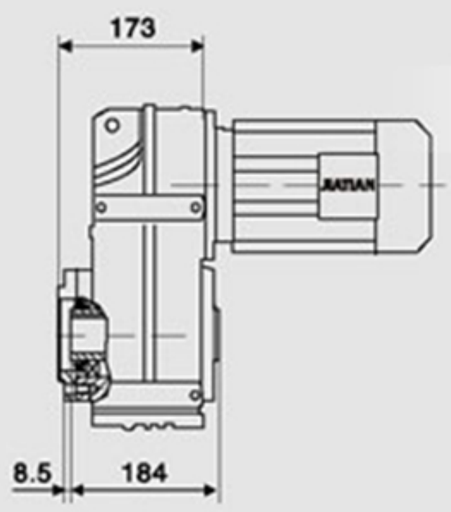

FHZ67..

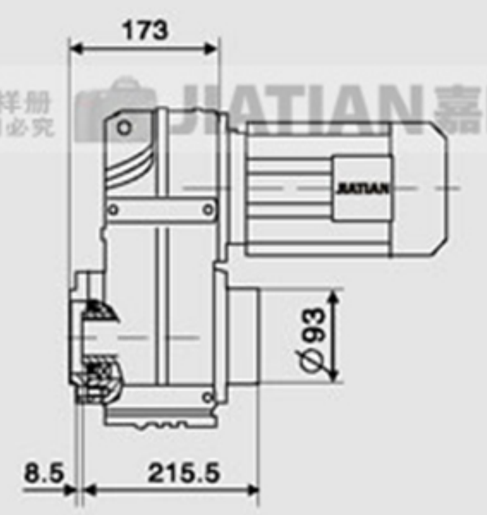

FVZ67..

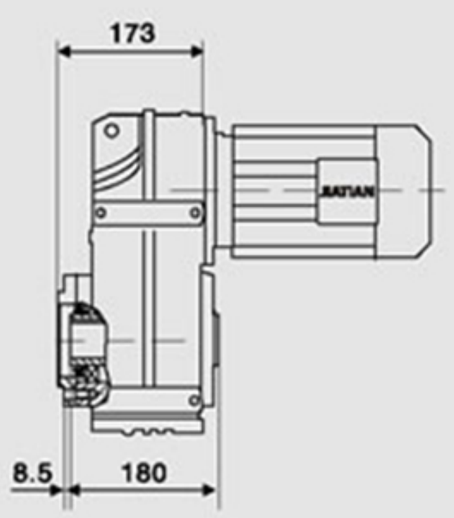

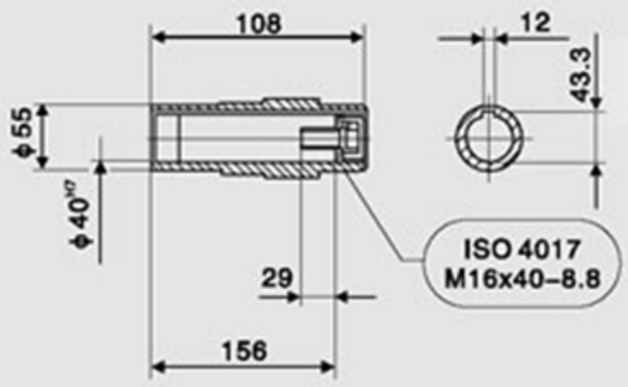

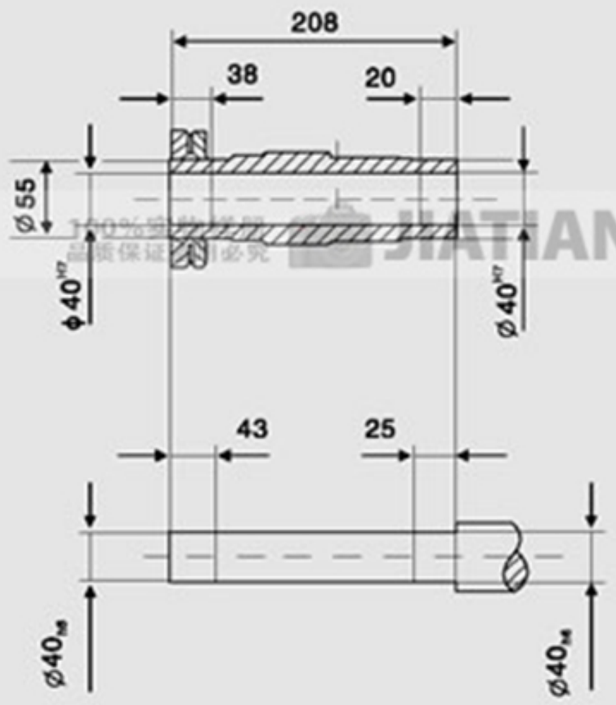

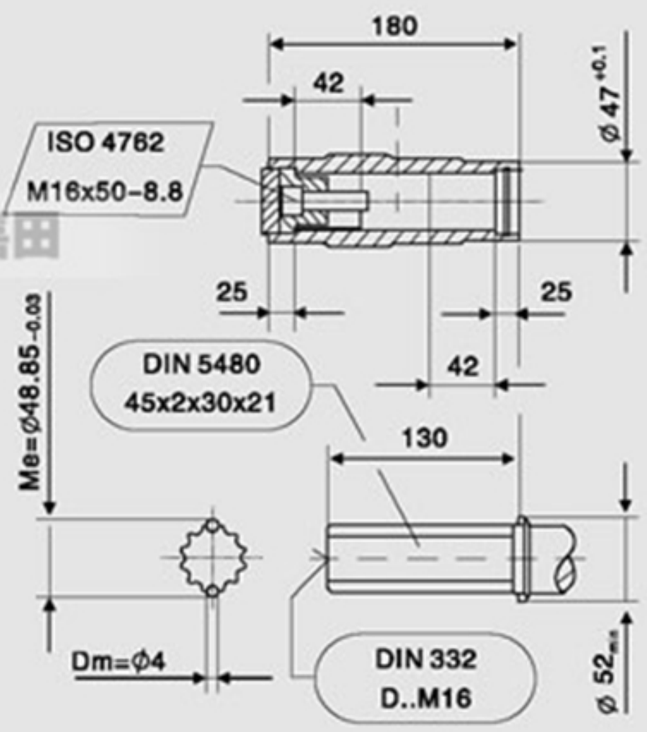

注1：图中KM、G1、G的尺寸见第330页。
2：图中KB与G1B为防爆等特殊电机尺寸，此处未列出，如有需要，请与我司联系。

F77..

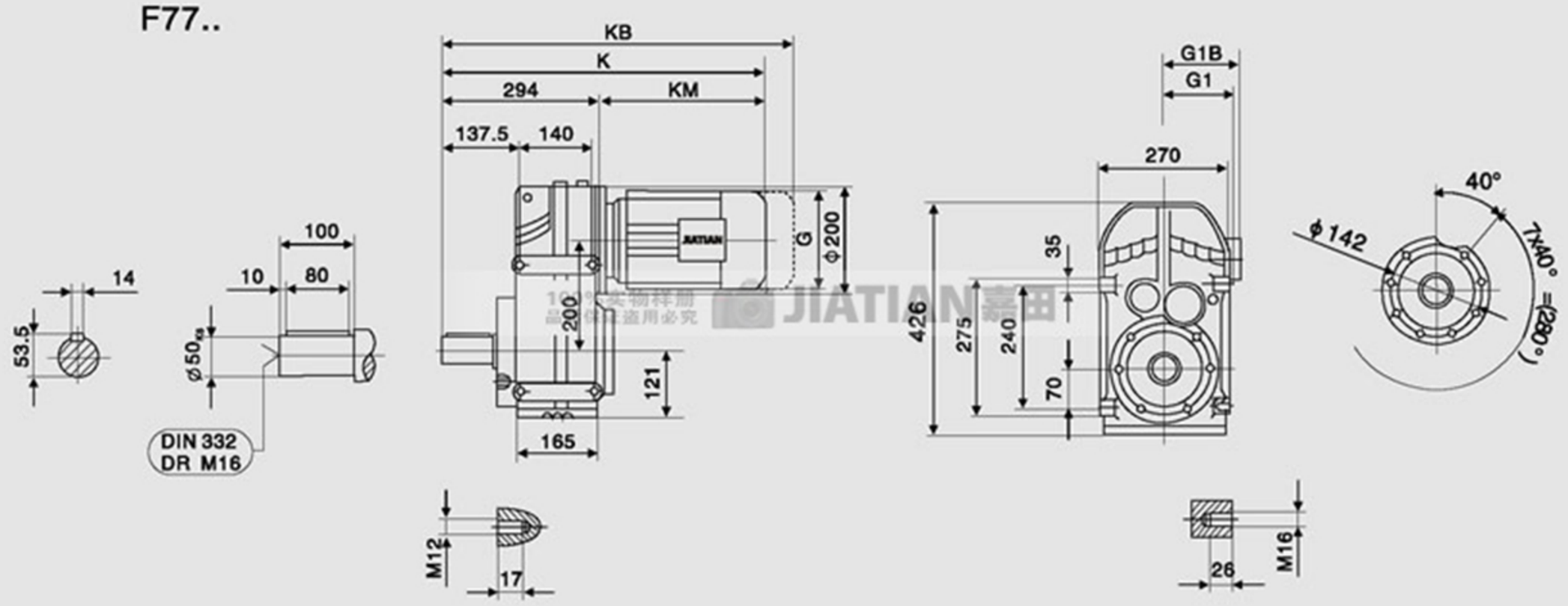

FAB77..

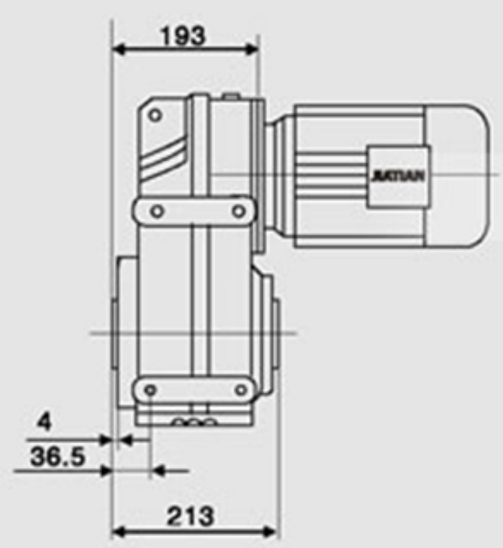

FHB77..

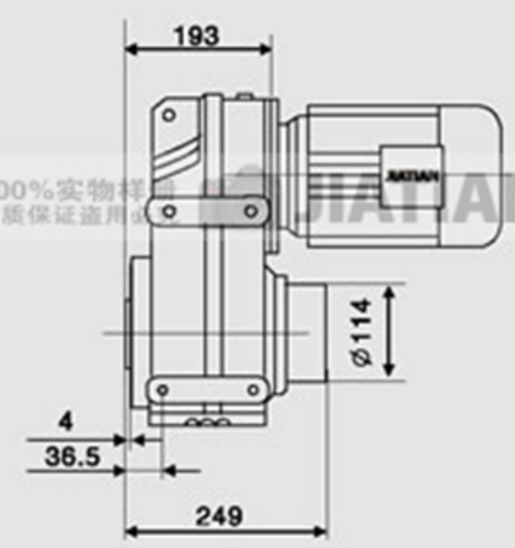

FVB77..

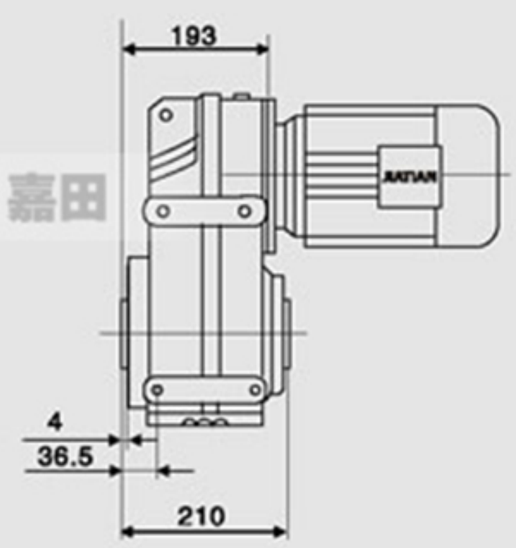

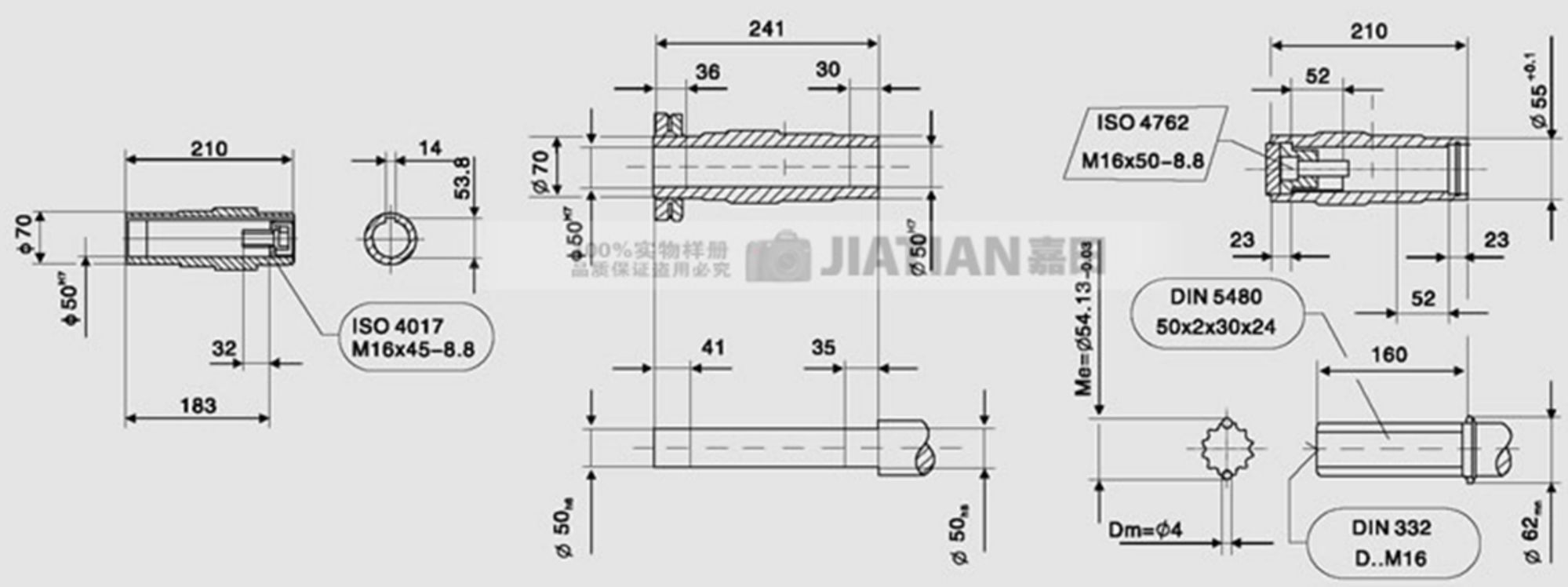

注1：图中KM、G1、G的尺寸见第330页。
2：图中KB与G1B为防爆等特殊电机尺寸，此处未列出，如有需要，请与我司联系。

FF77..

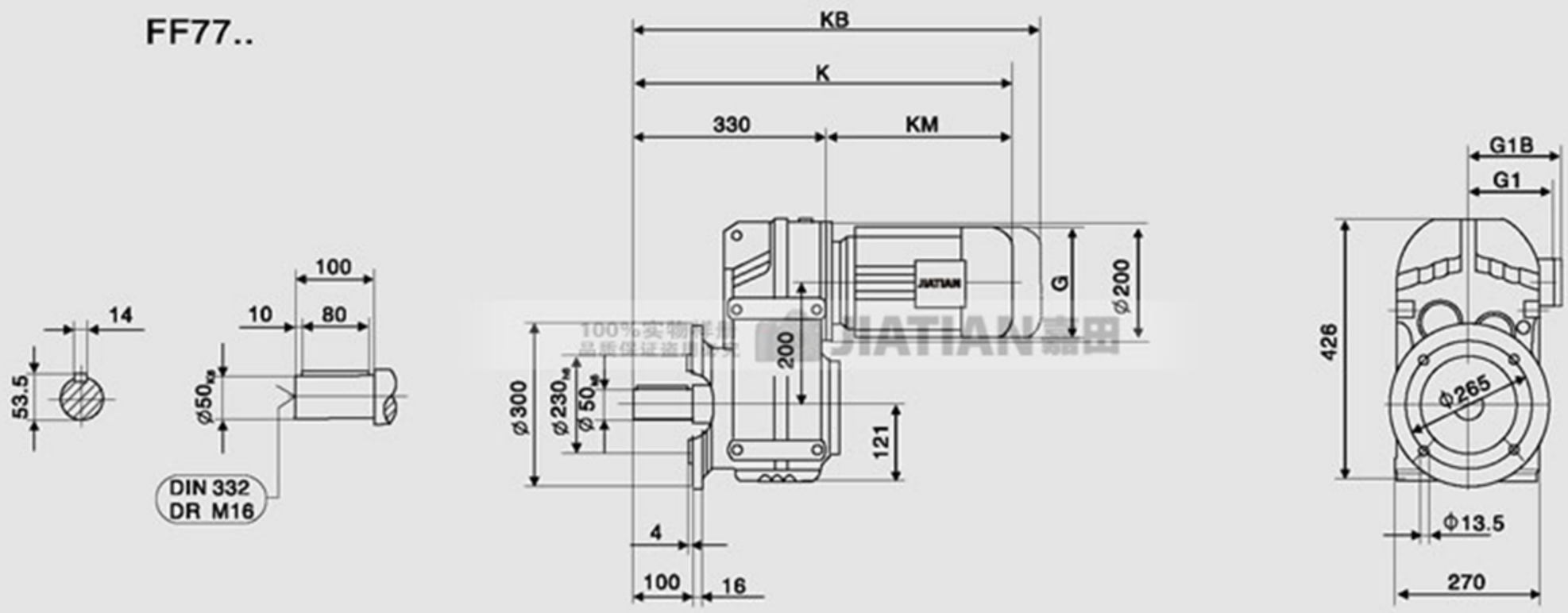

FAF77..

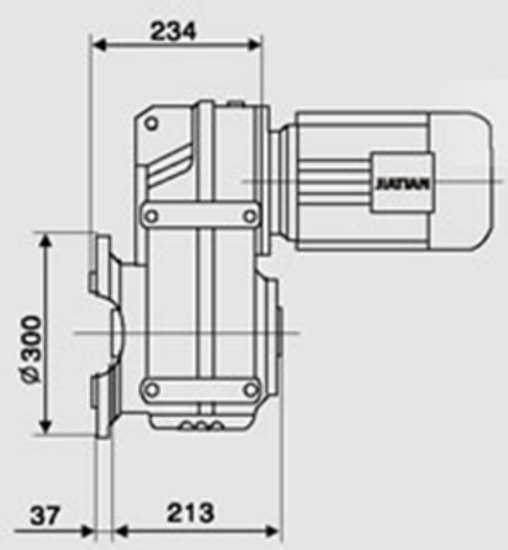

FHF77..

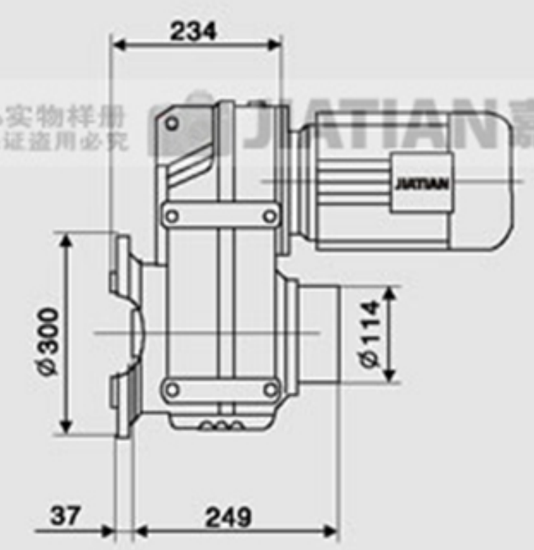

FVF77..

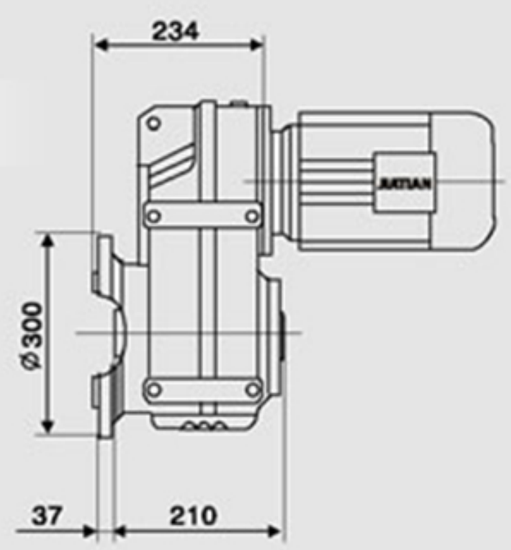

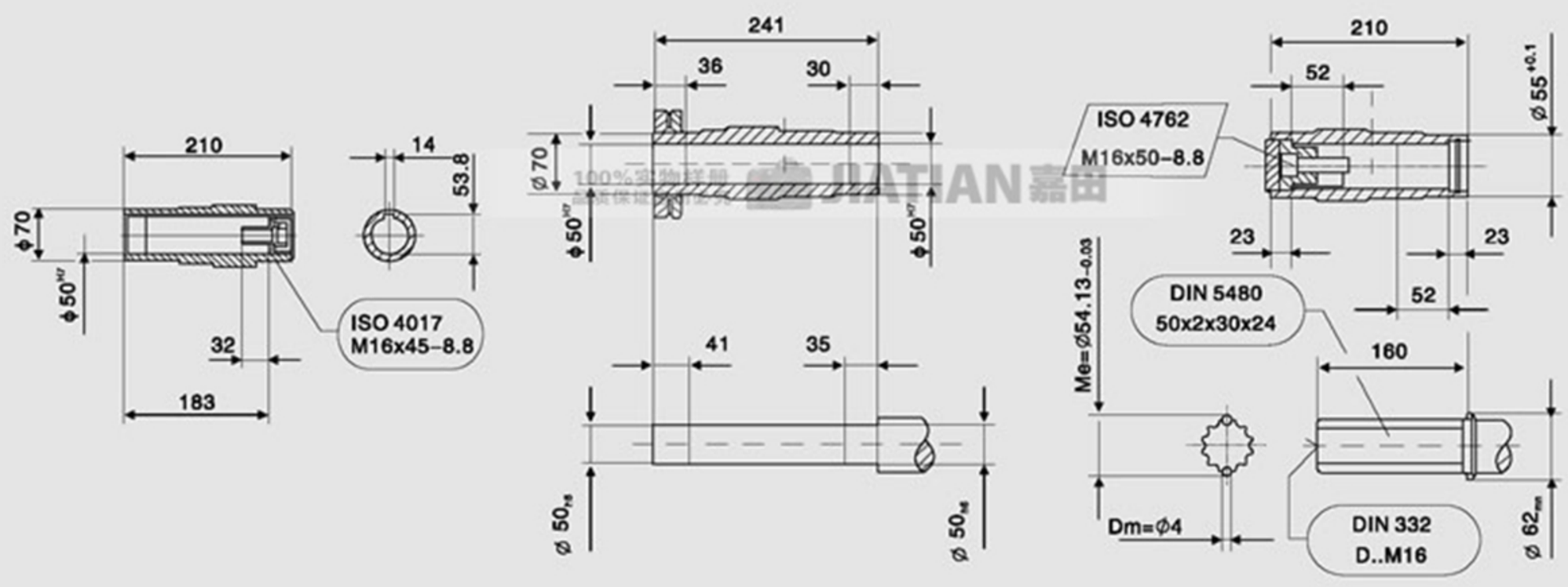

注1：图中KM、G1、G的尺寸见第330页。
2：图中KB与G1B为防爆等特殊电机尺寸，此处未列出，如有需要，请与我司联系。

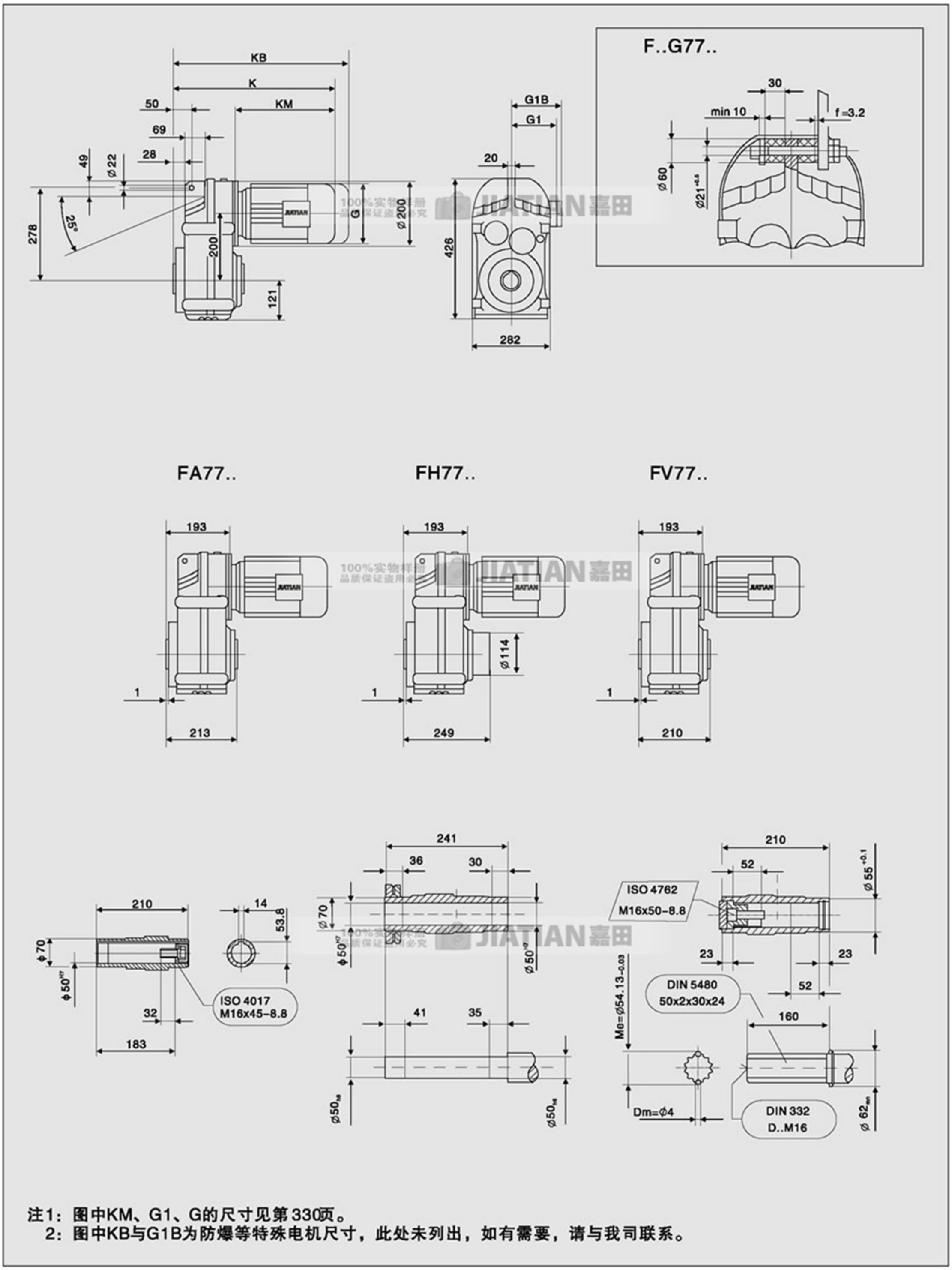

注1：图中KM、G1、G的尺寸见第330页。
2：图中KB与G1B为防爆等特殊电机尺寸，此处未列出，如有需要，请与我司联系。

F系列减速机外形安装尺寸

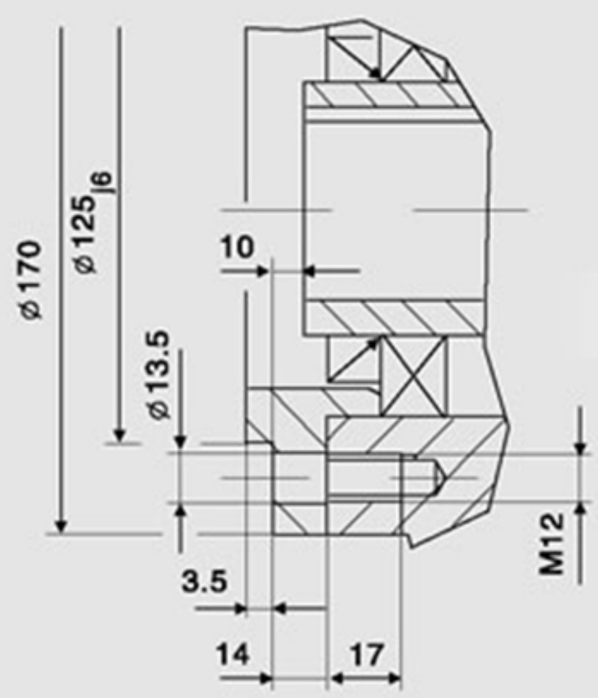

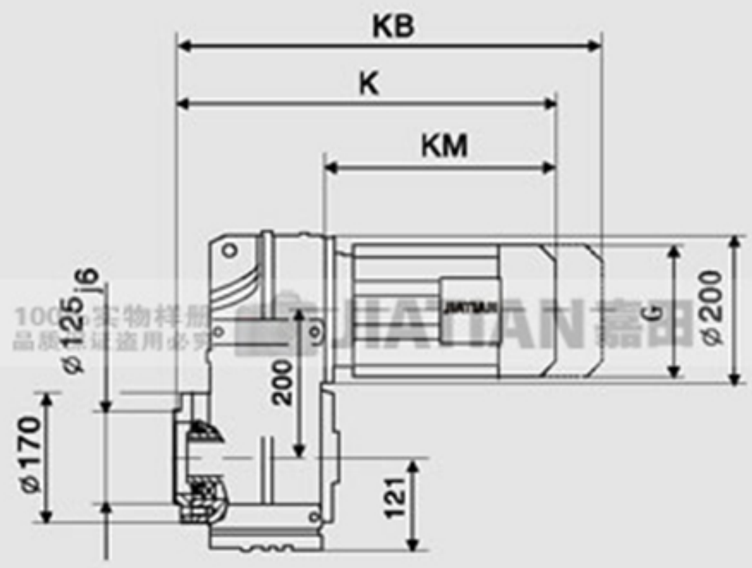

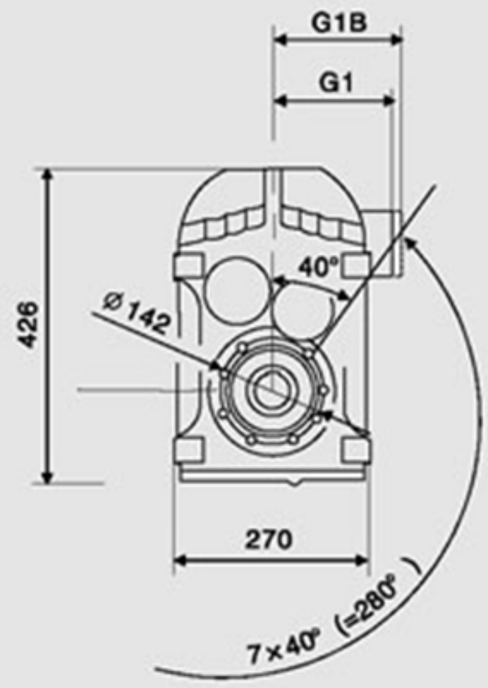

FAZ77..

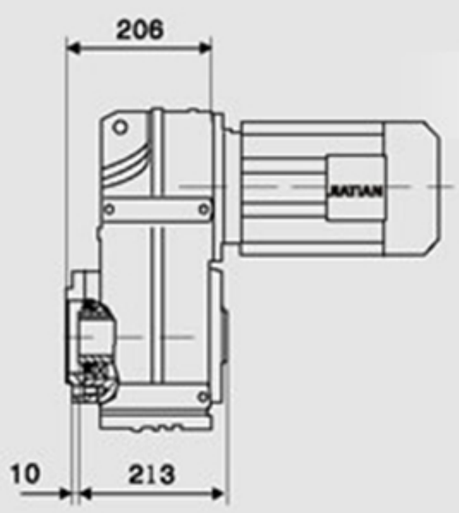

FHZ77..

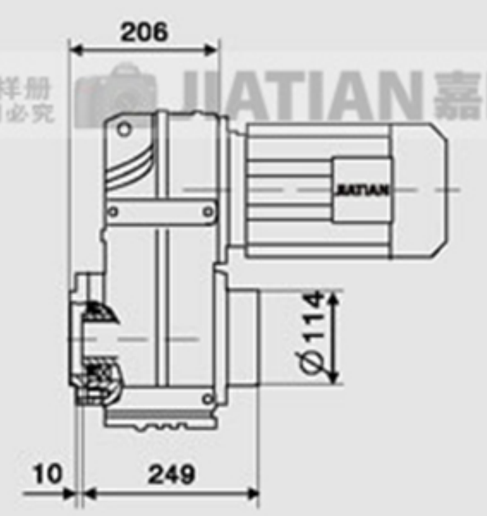

FVZ77..

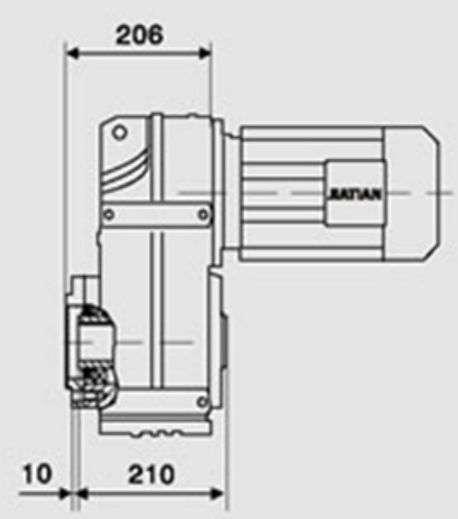

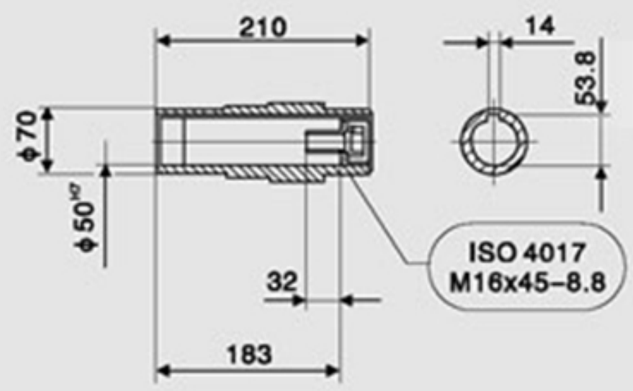

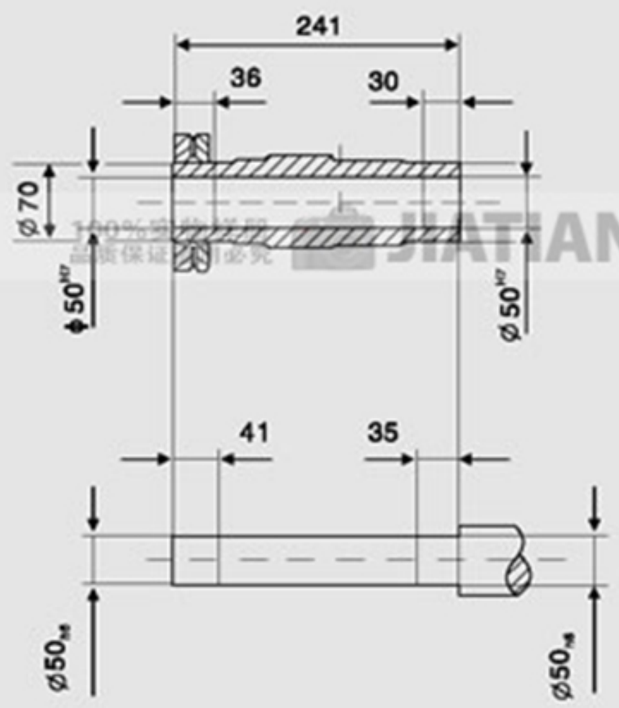

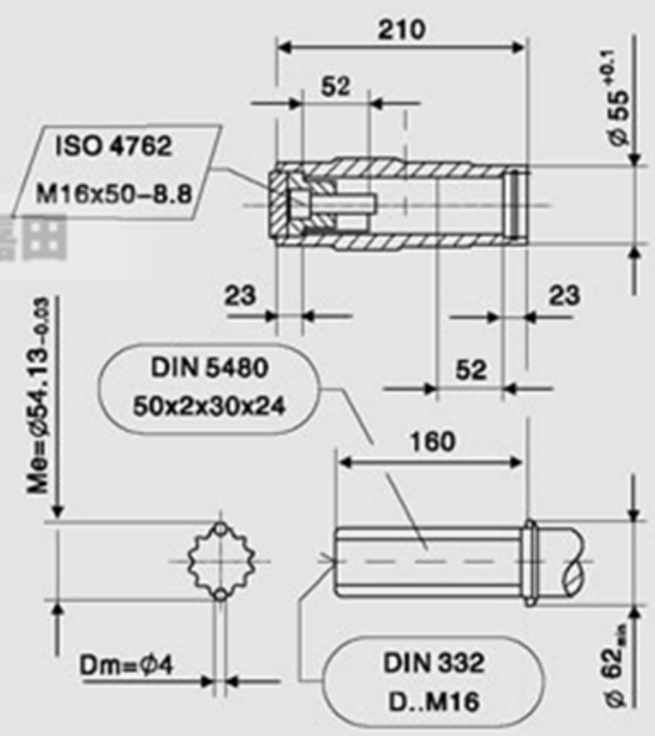

注1：图中KM、G1、G的尺寸见第330页。
2：图中KB与G1B为防爆等特殊电机尺寸，此处未列出，如有需要，请与我司联系。

F

F87..

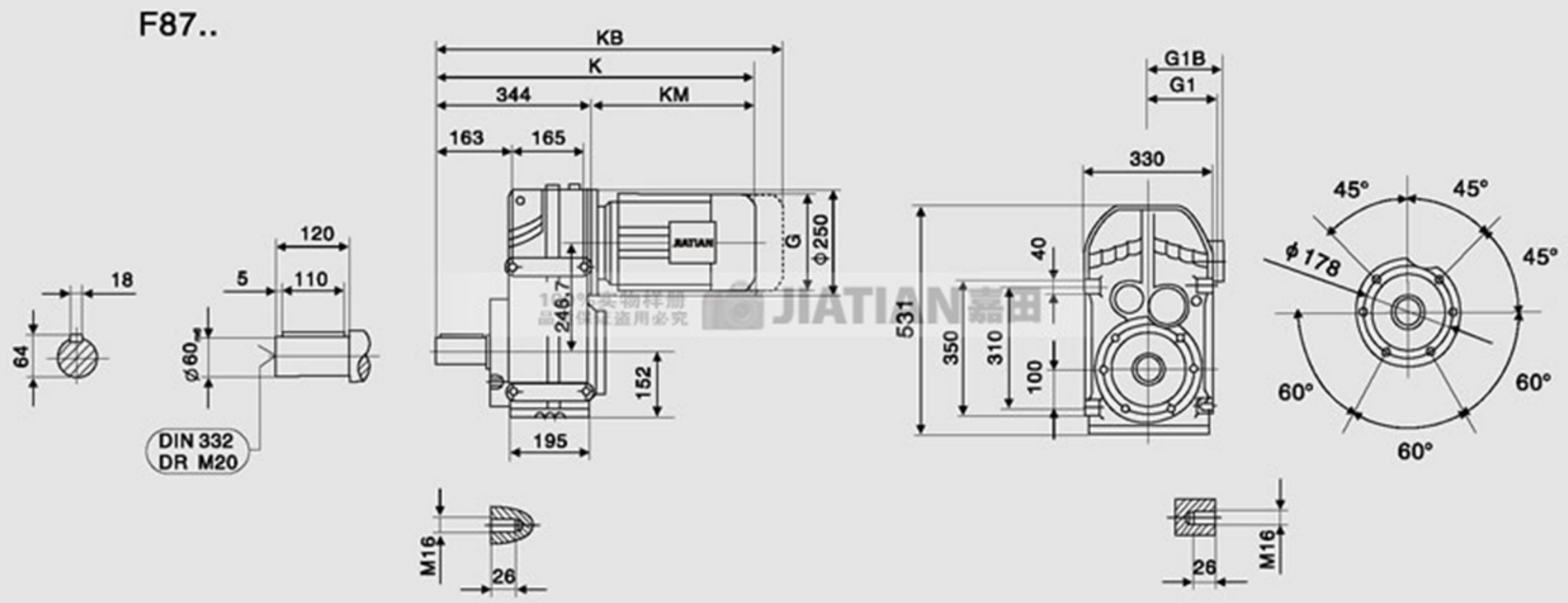

FAB87..

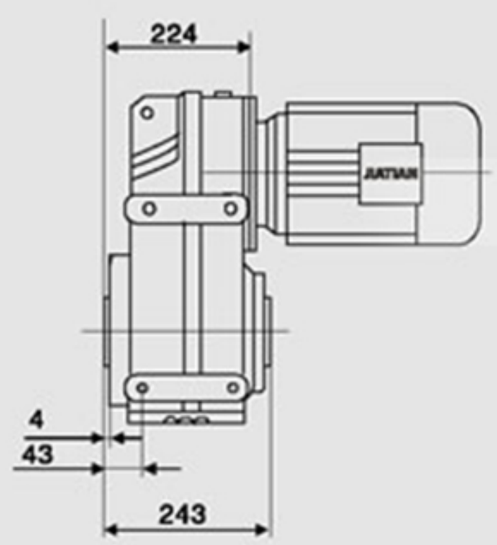

FHB87..

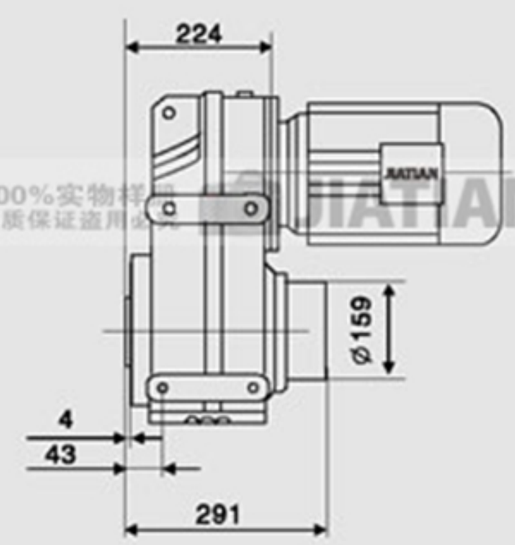

FVB87..

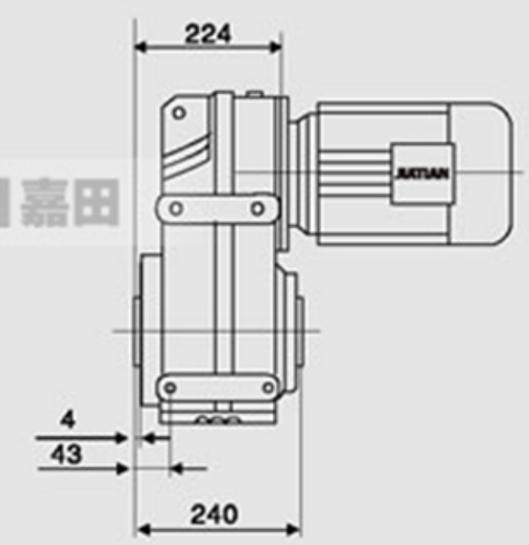

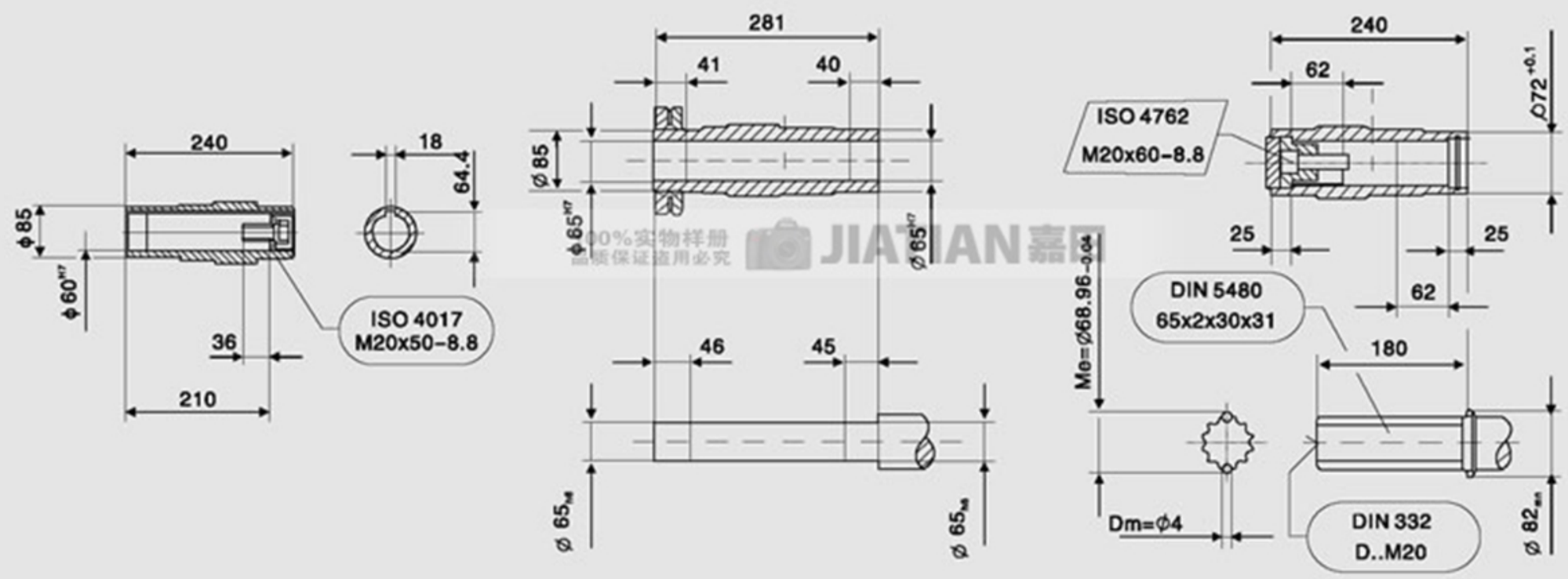

注1：图中KM、G1、G的尺寸见第330页。
2：图中KB与G1B为防爆等特殊电机尺寸，此处未列出，如有需要，请与我司联系。

FF87..

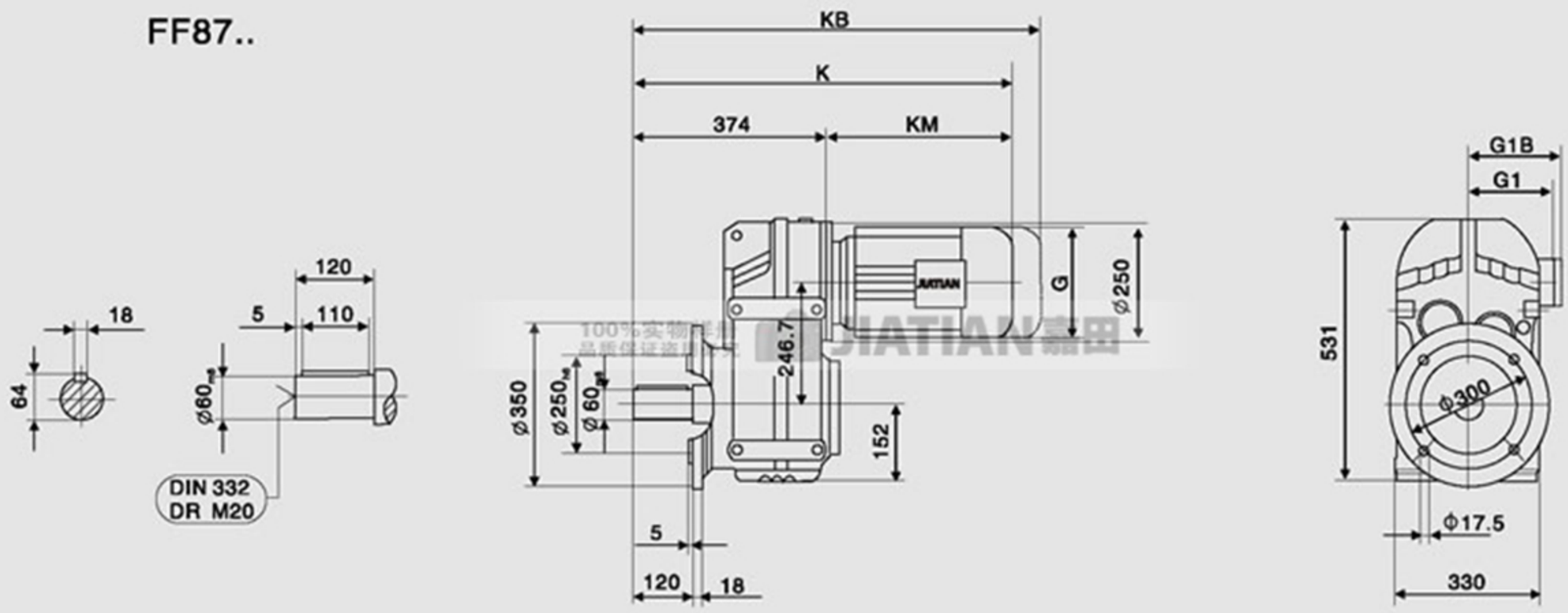

FAF87..

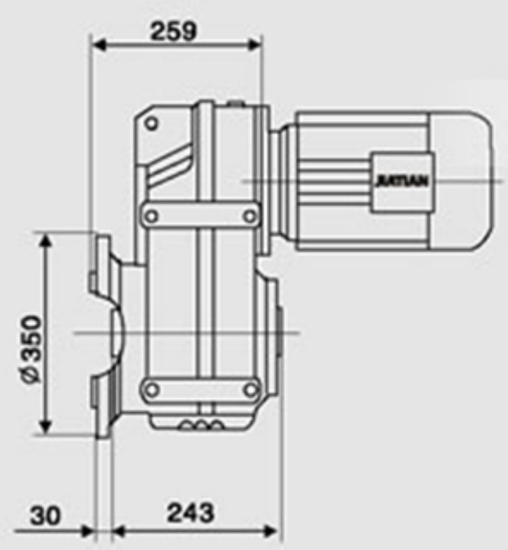

FHF87..

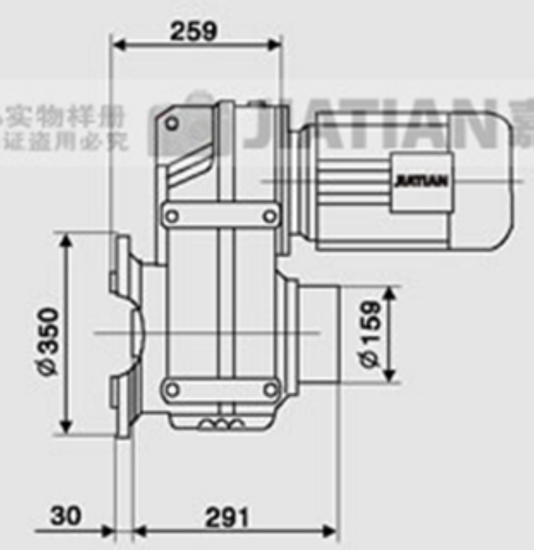

FVF87..

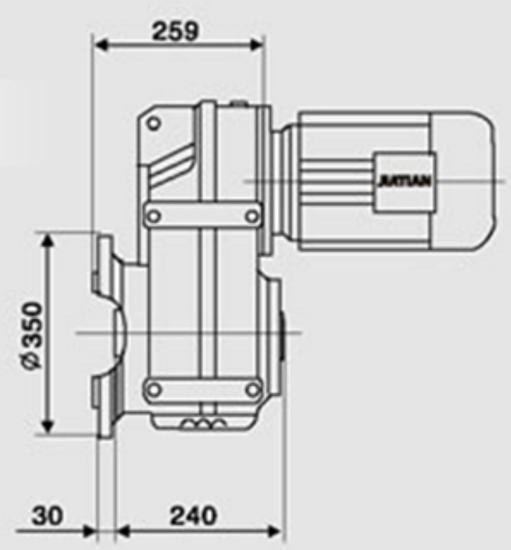

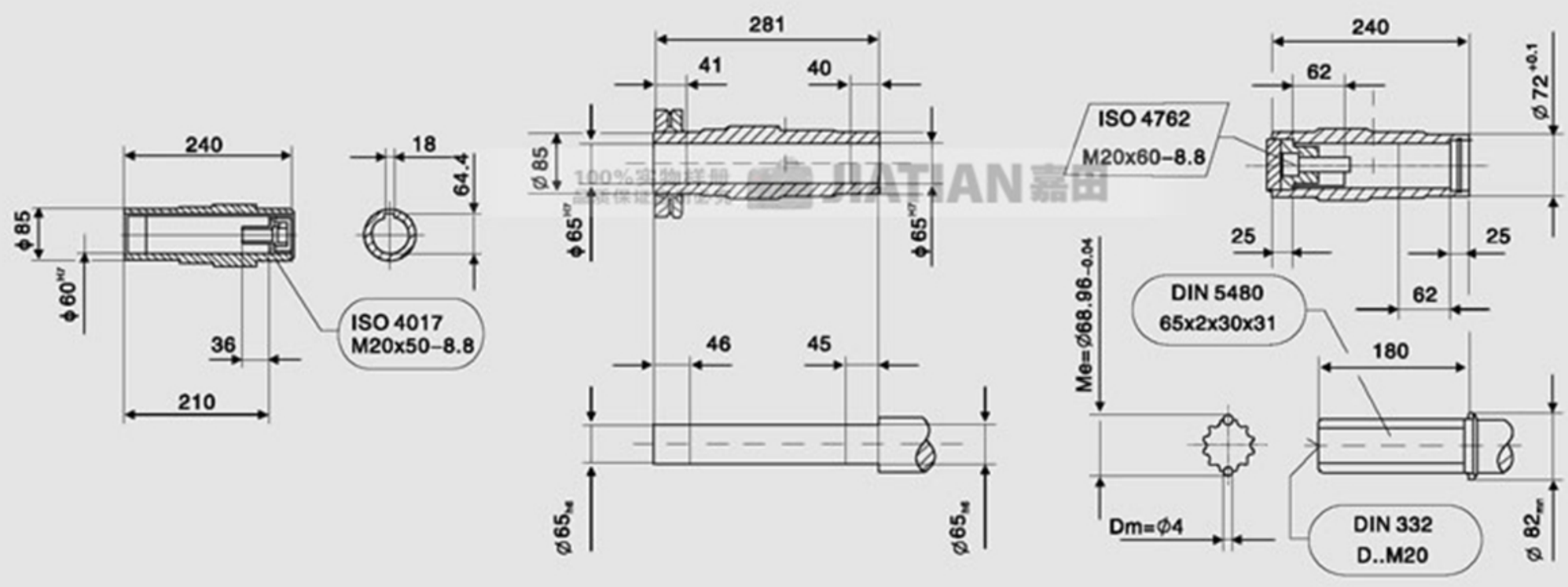

注1：图中KM、G1、G的尺寸见第330页。
2：图中KB与G1B为防爆等特殊电机尺寸，此处未列出，如有需要，请与我司联系。

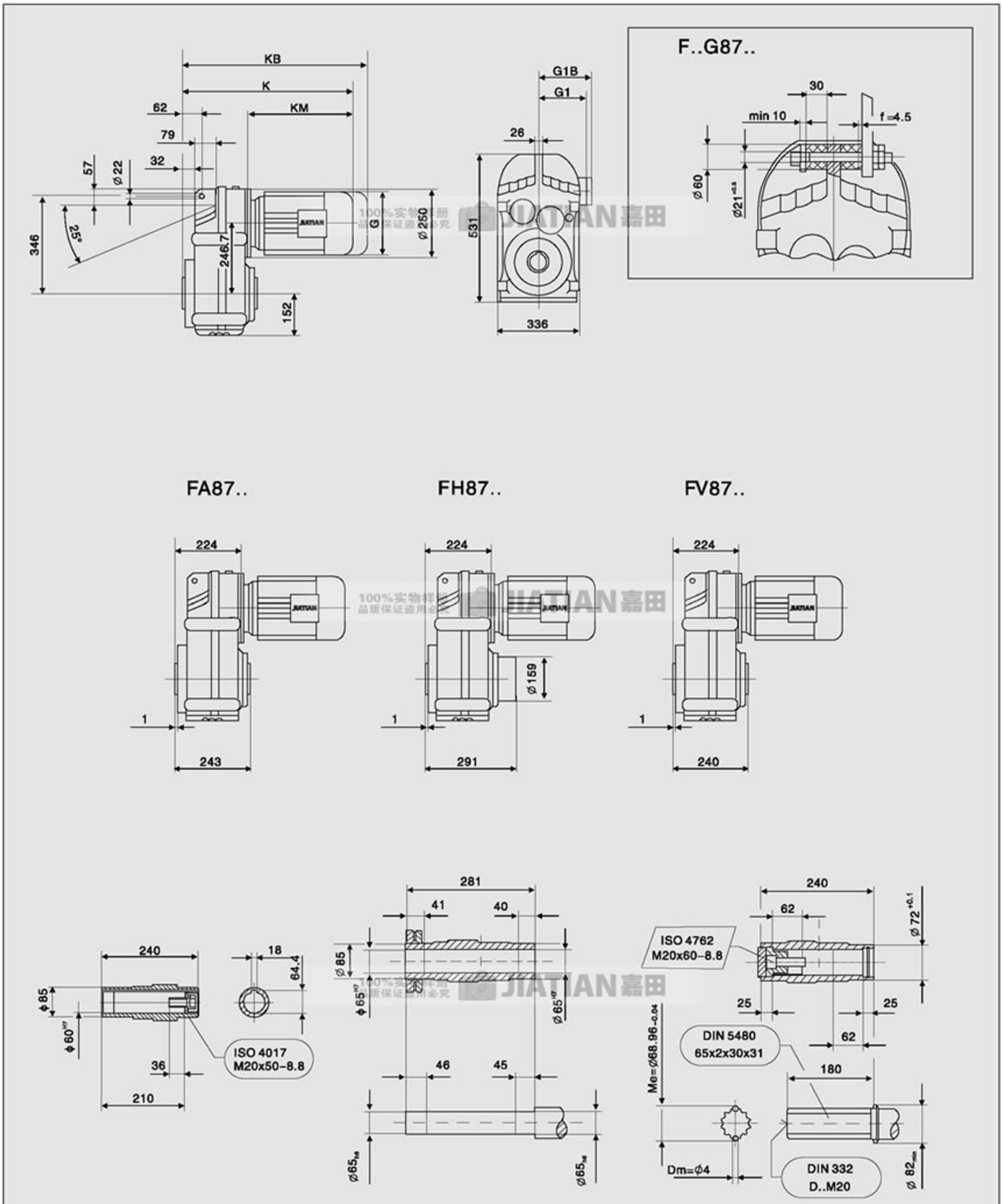

注1：图中KM、G1、G的尺寸见第330页。
2：图中KB与G1B为防爆等特殊电机尺寸，此处未列出，如有需要，请与我司联系。

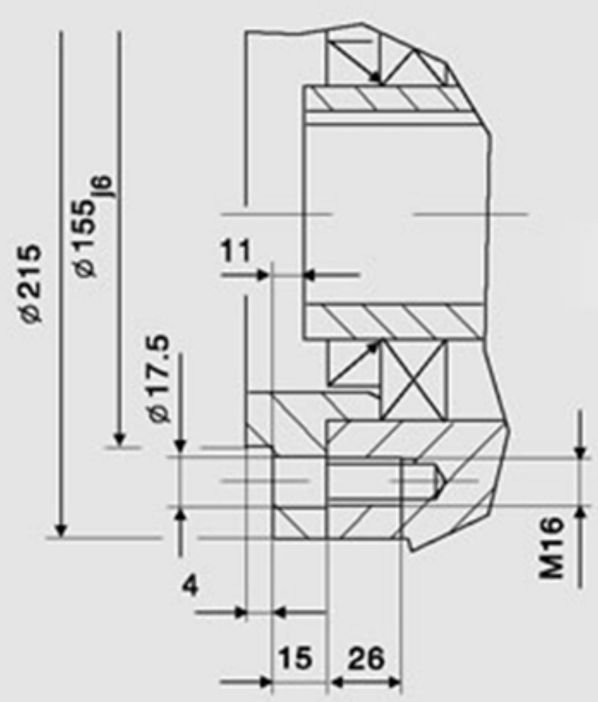

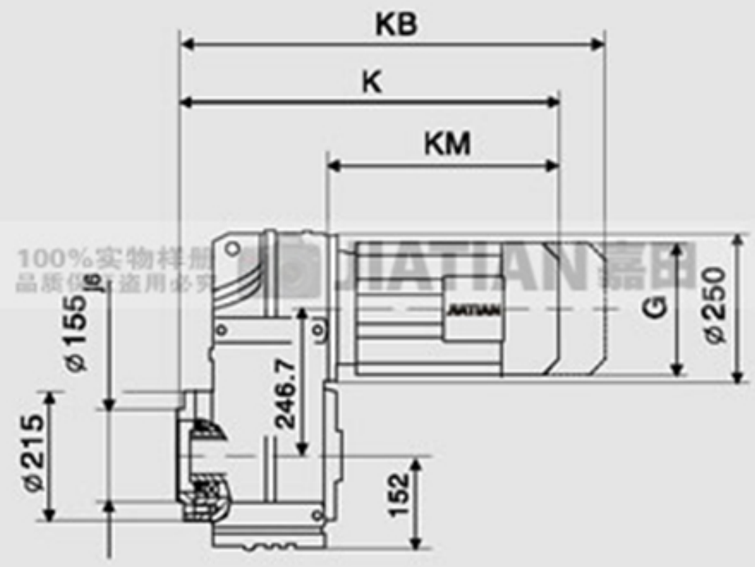

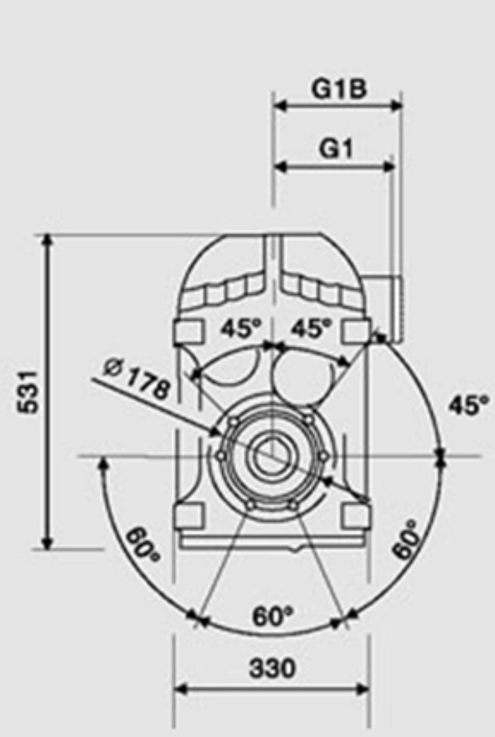

FAZ87..

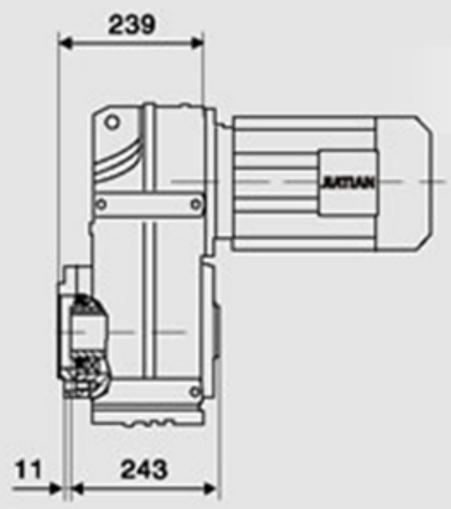

FHZ87..

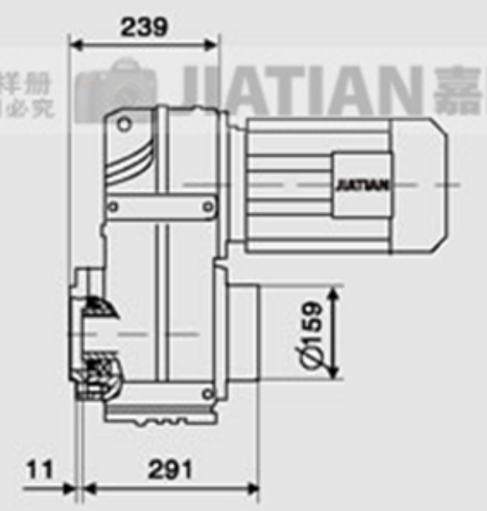

FVZ87..

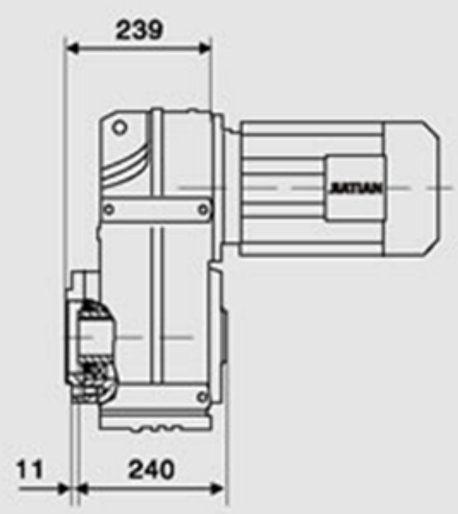

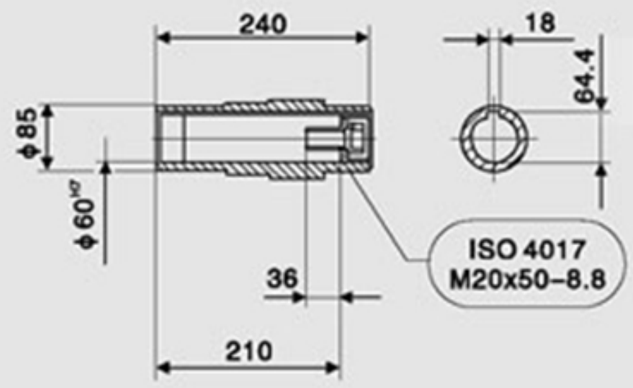

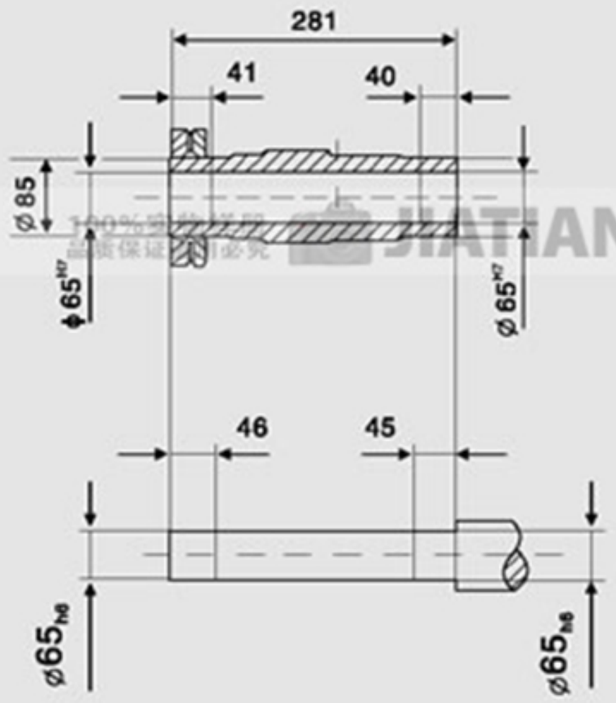

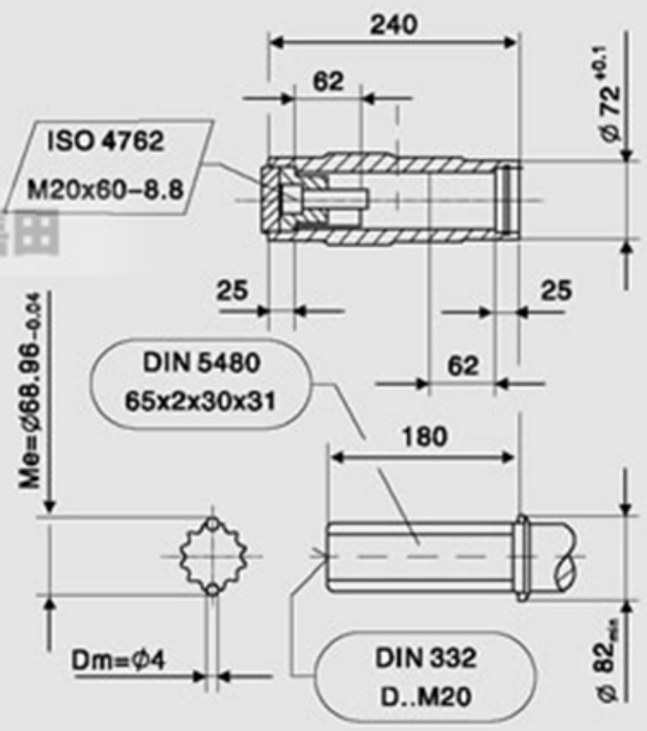

注1：图中KM、G1、G的尺寸见第330页。
2：图中KB与G1B为防爆等特殊电机尺寸，此处未列出，如有需要，请与我司联系。

F

F97..

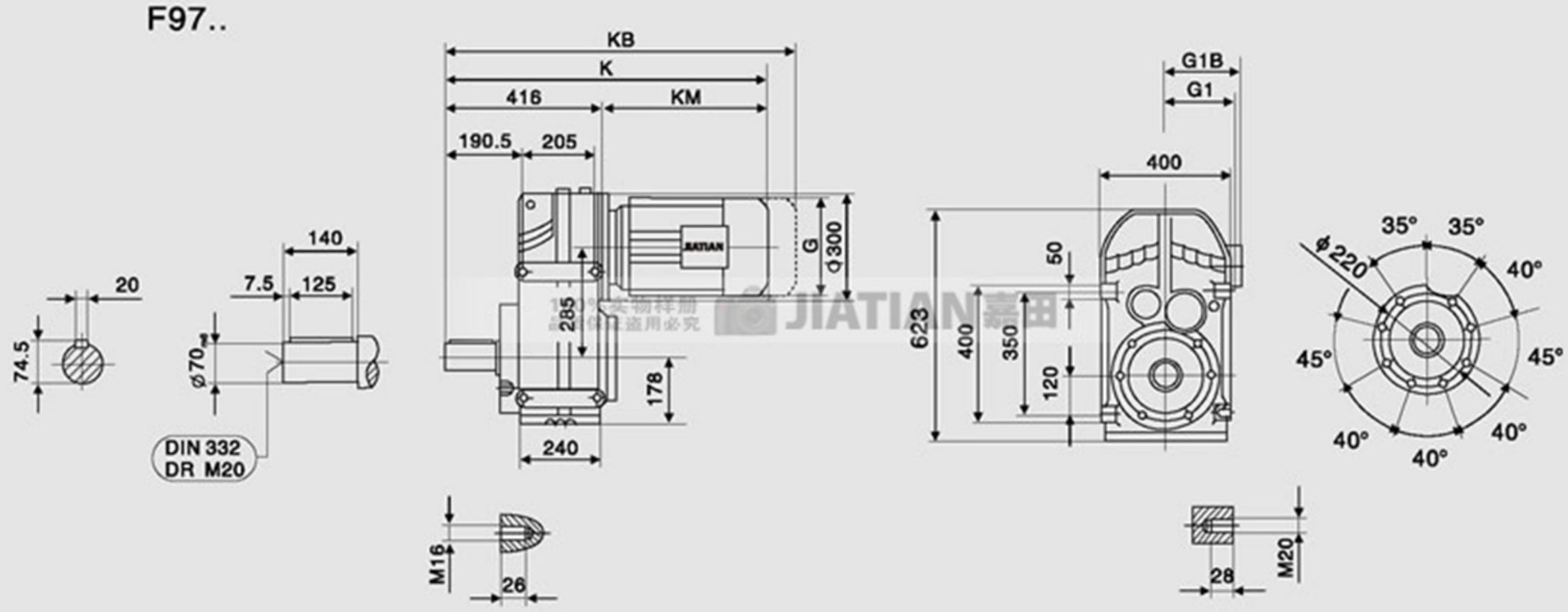

FAB97..

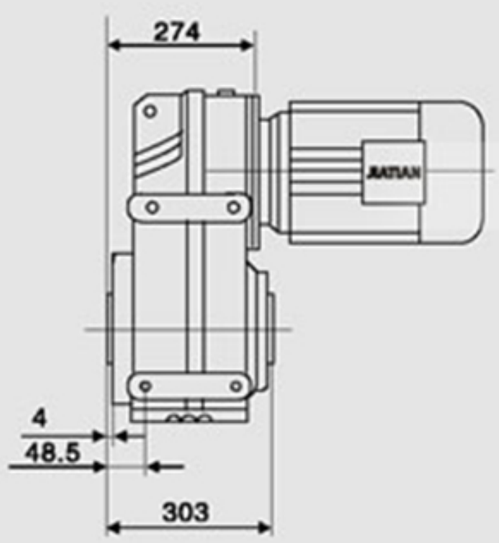

FHB97..

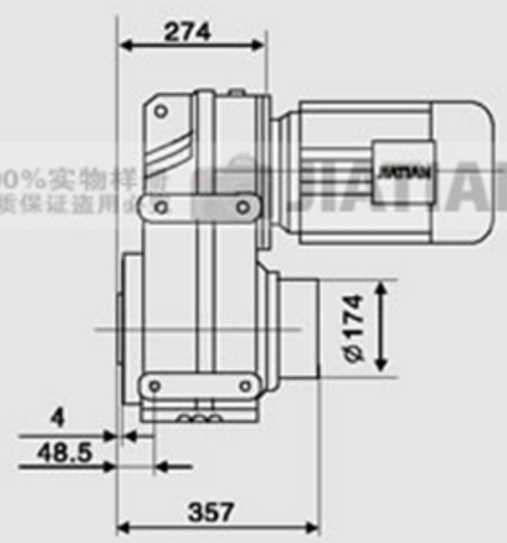

FVB97..

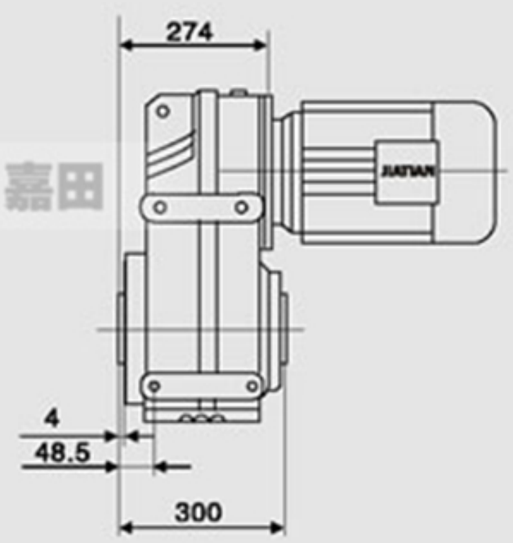

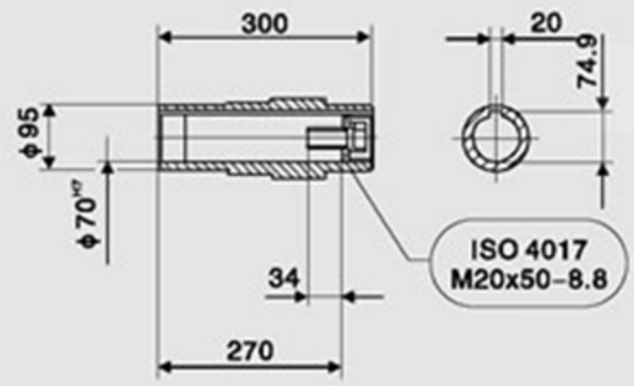

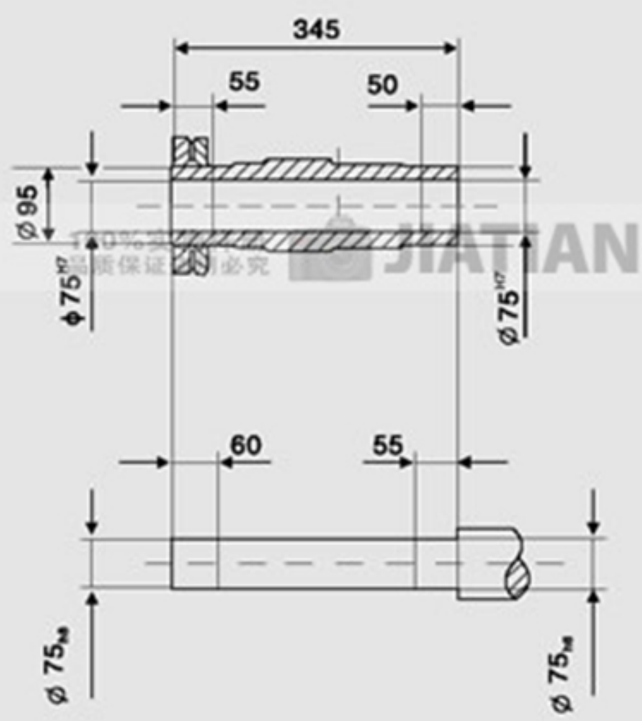

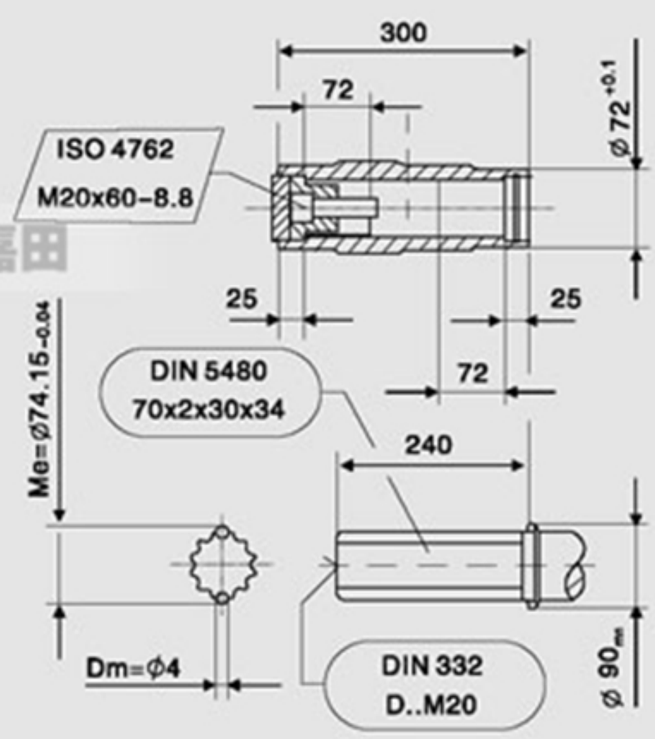

注1：图中KM、G1、G的尺寸见第330页。
2：图中KB与G1B为防爆等特殊电机尺寸，此处未列出，如有需要，请与我司联系。

F

FF97..

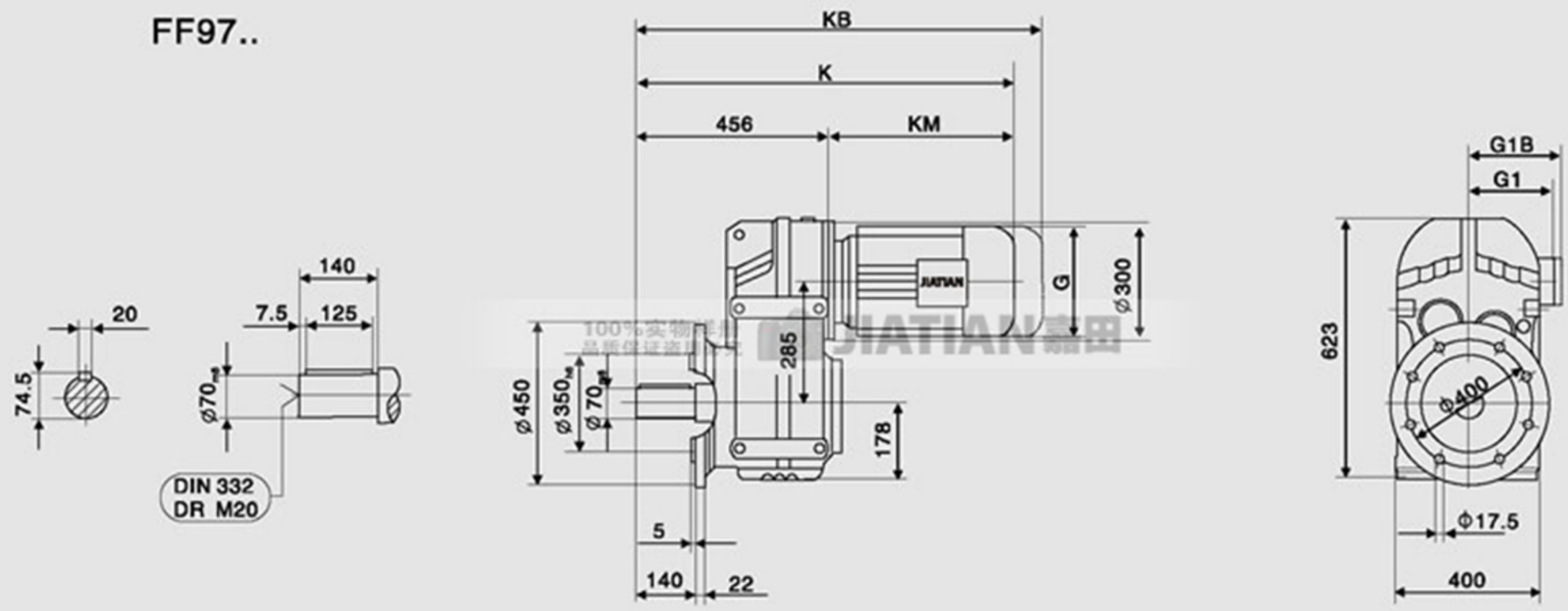

FAF97..

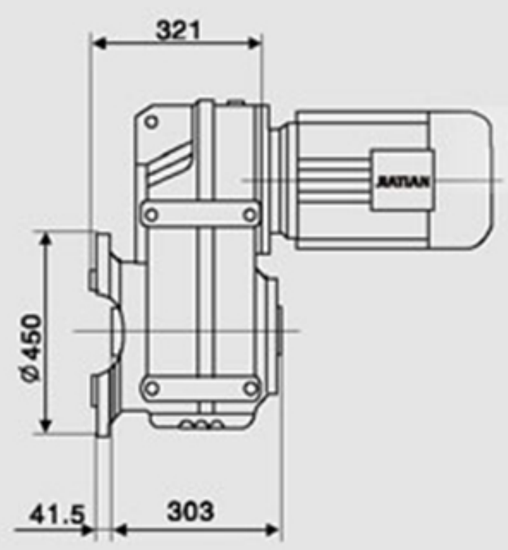

FHF97..

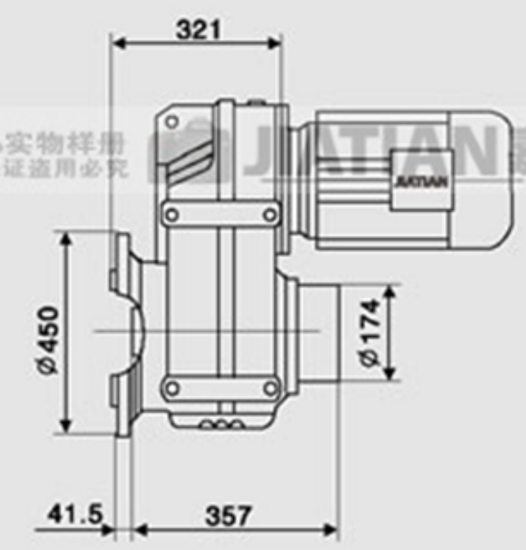

FVF97..

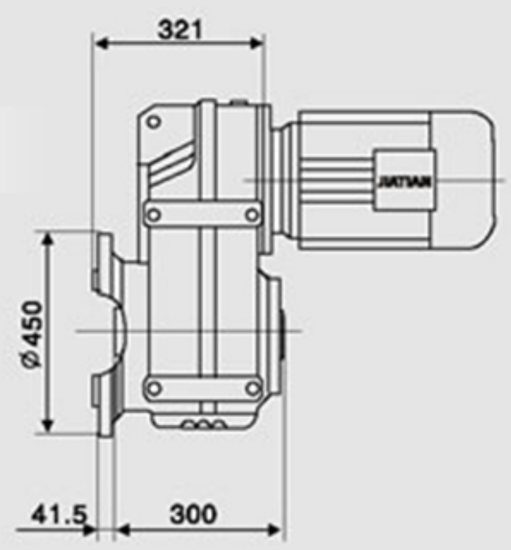

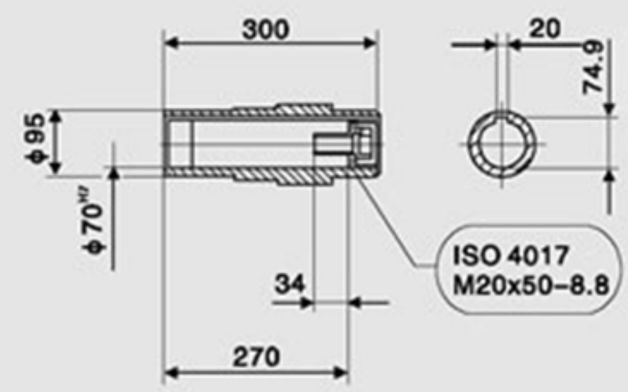

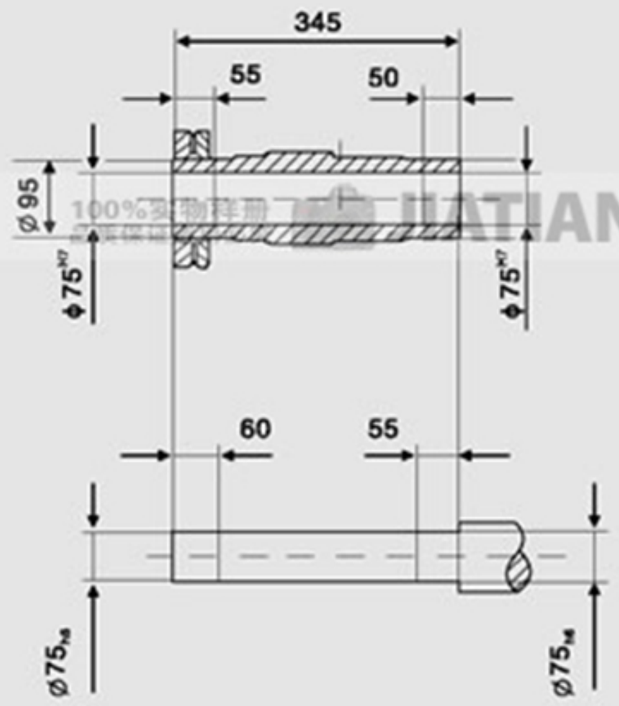

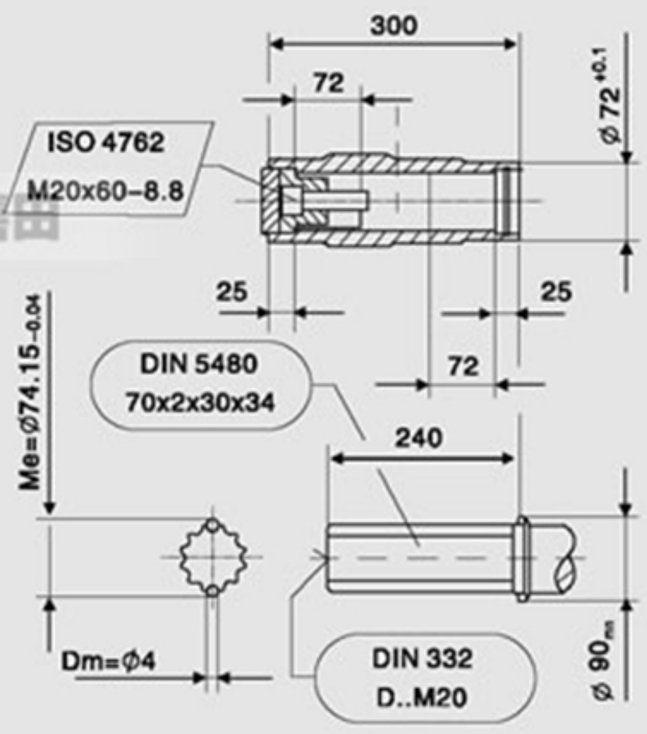

注1：图中KM、G1、G的尺寸见第330页。
2：图中KB与G1B为防爆等特殊电机尺寸，此处未列出，如有需要，请与我司联系。

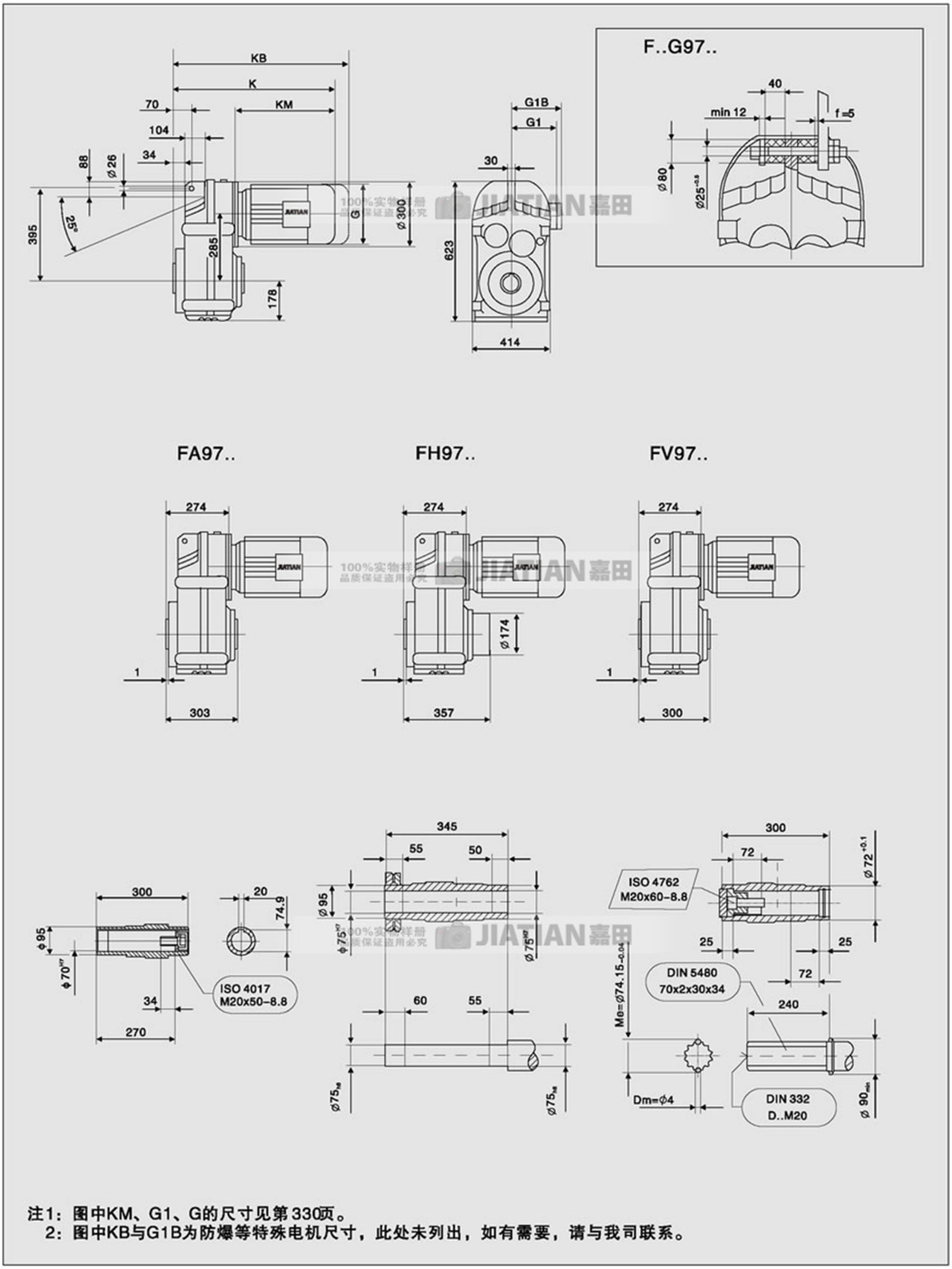

注1：图中KM、G1、G的尺寸见第330页。
2：图中KB与G1B为防爆等特殊电机尺寸，此处未列出，如有需要，请与我司联系。

F

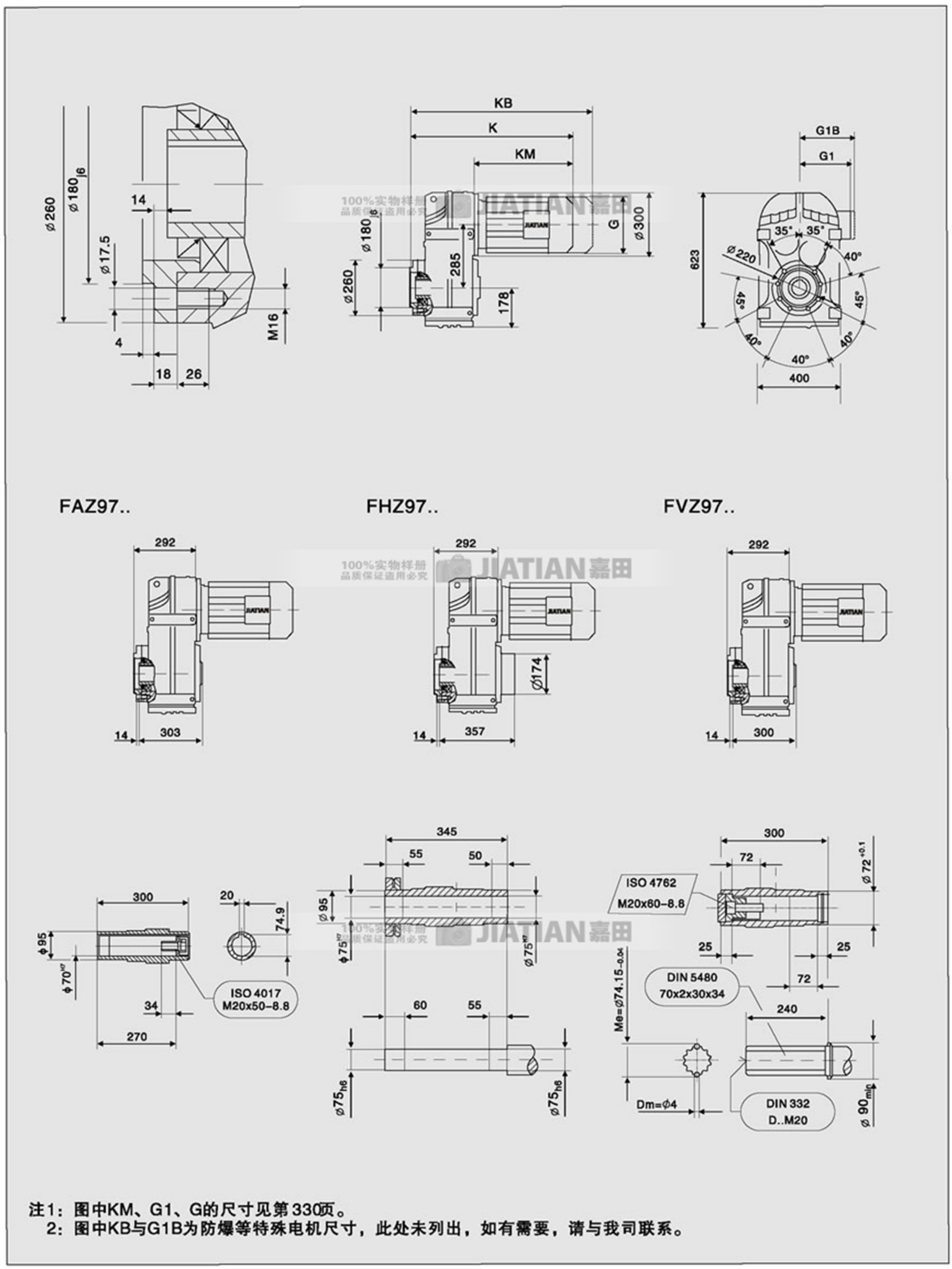

注1：图中KM、G1、G的尺寸见第330页。
2：图中KB与G1B为防爆等特殊电机尺寸，此处未列出，如有需要，请与我司联系。

F107..

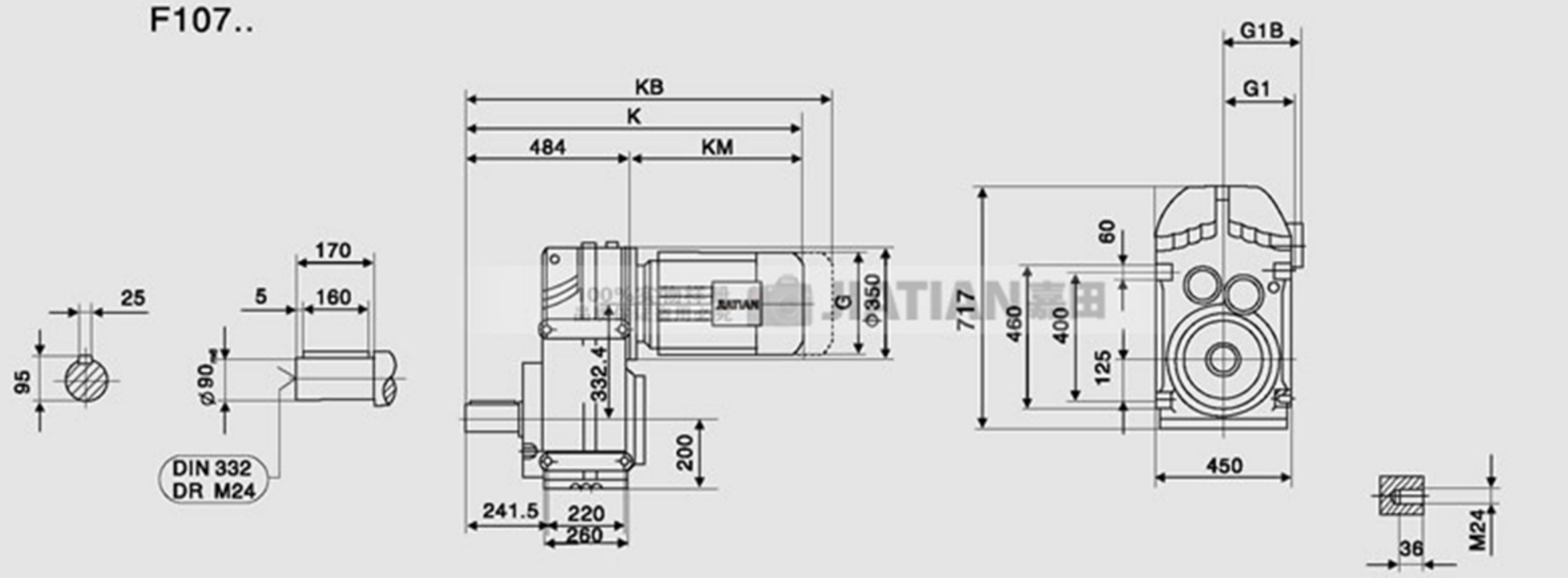

FAB107..

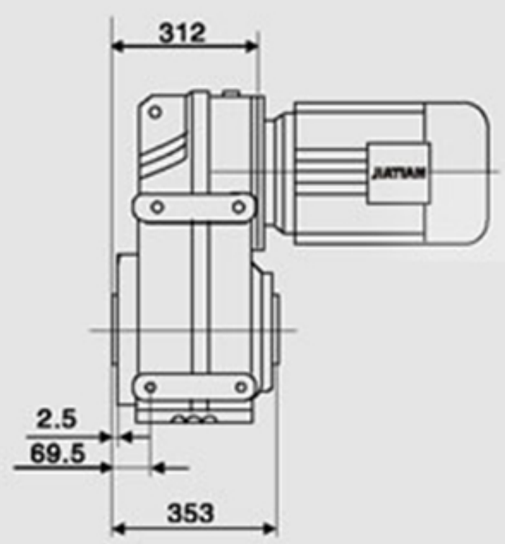

FHB107..

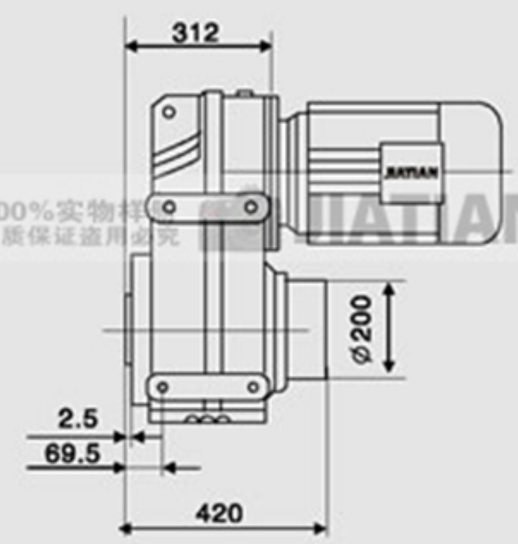

FVB107..

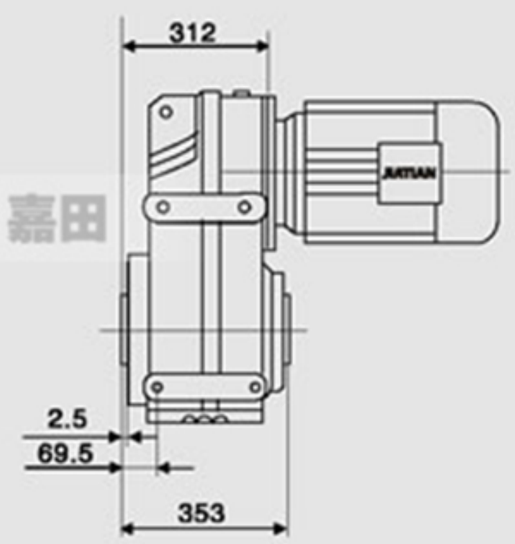

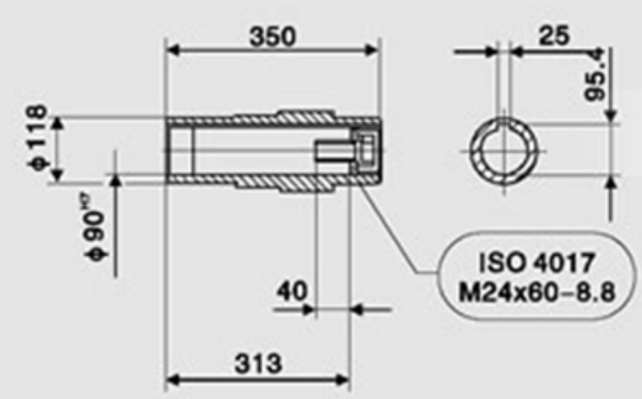

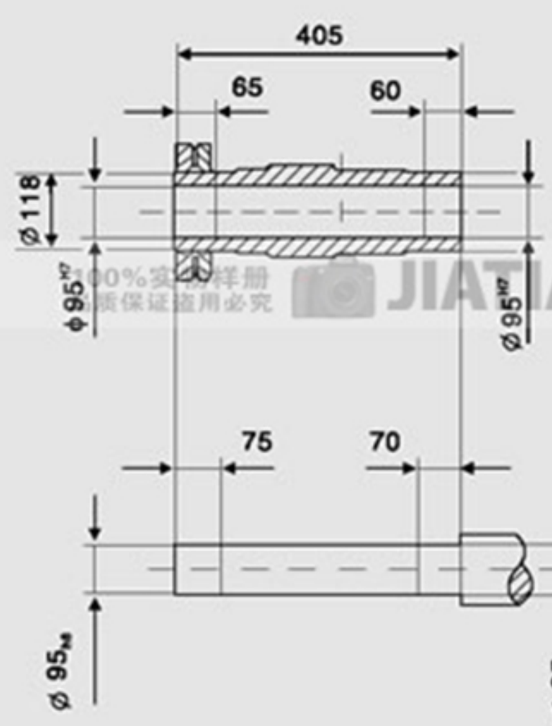

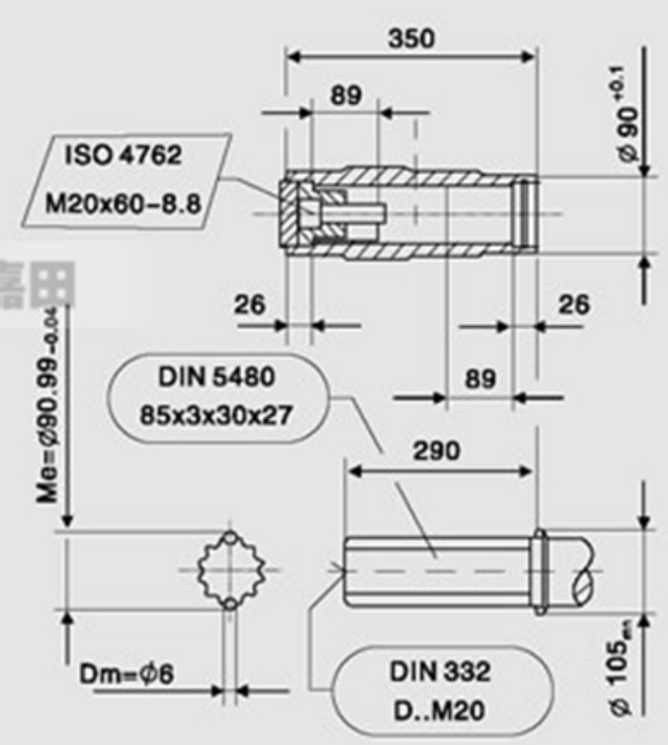

注1：图中KM、G1、G的尺寸见第330页。
2：图中KB与G1B为防爆等特殊电机尺寸，此处未列出，如有需要，请与我司联系。

FF107..

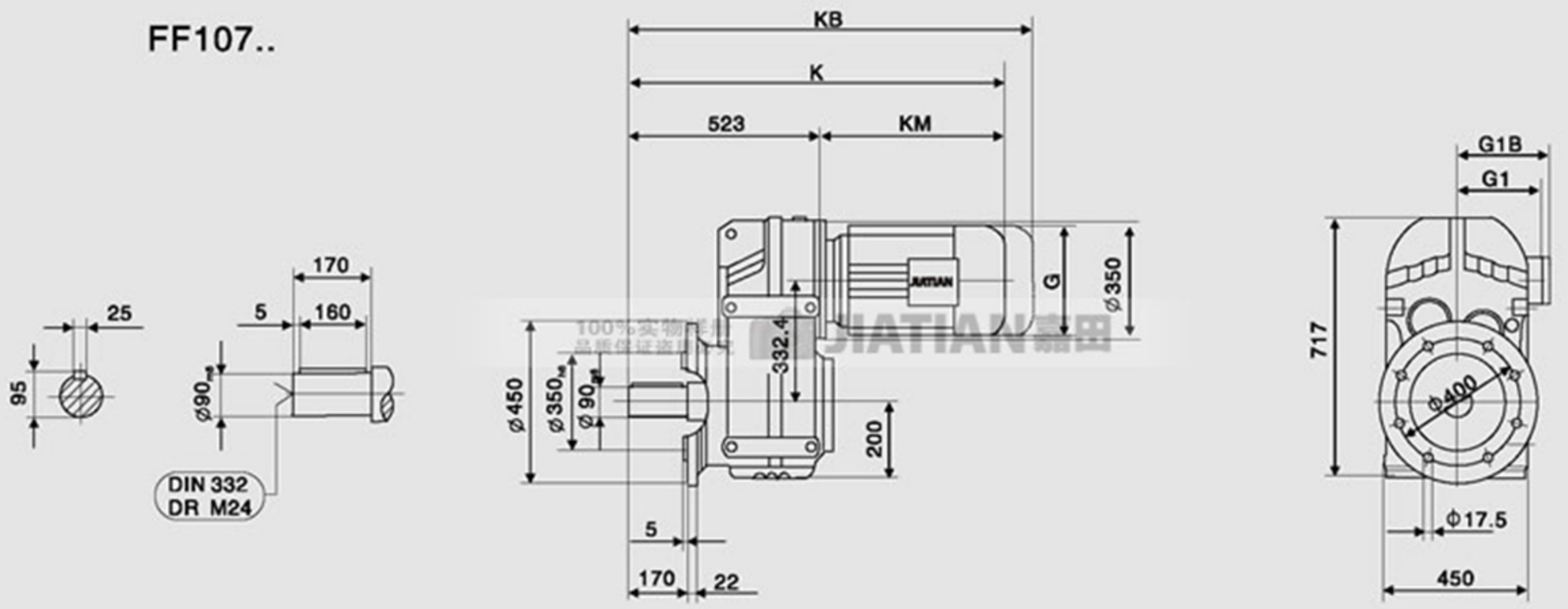

FAF107..

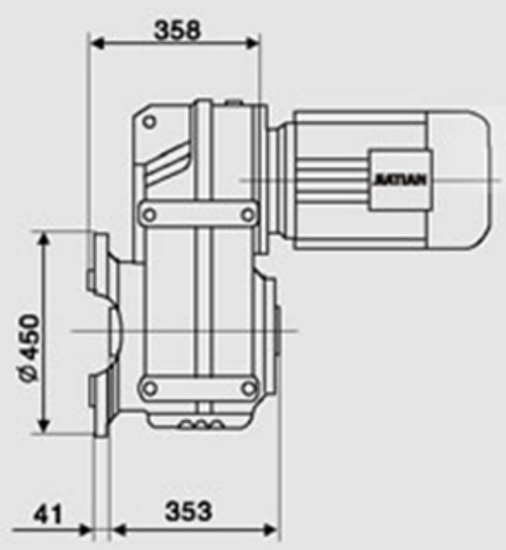

FHF107..

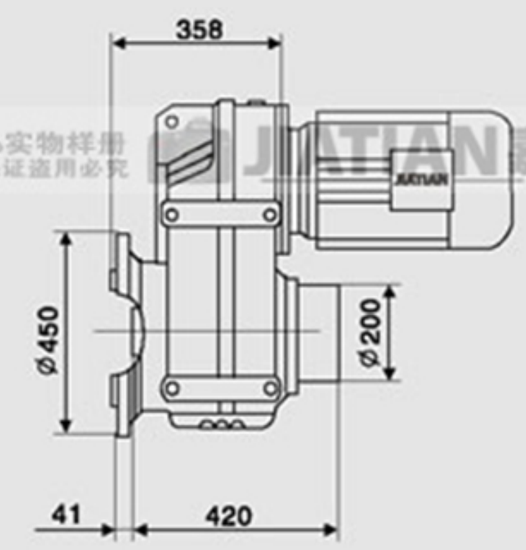

FVF107..

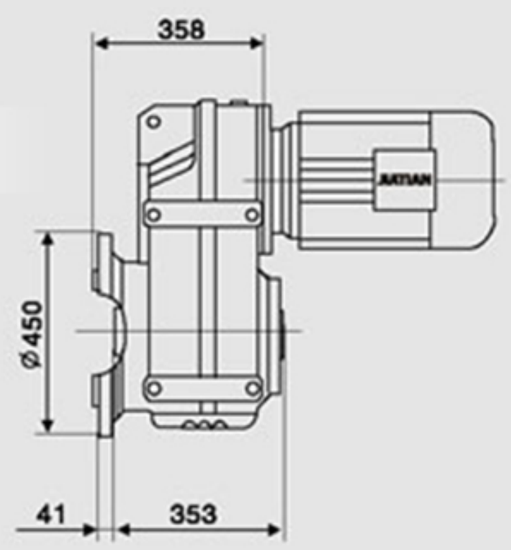

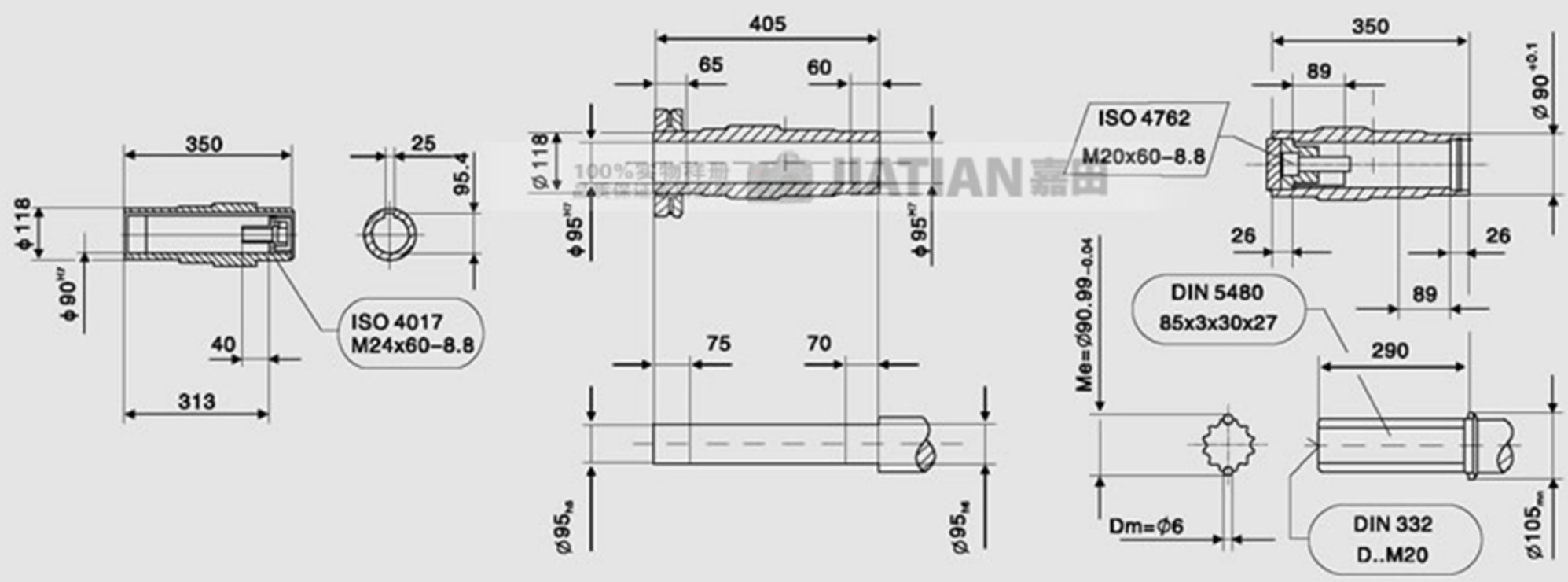

注1：图中KM、G1、G的尺寸见第330页。
2：图中KB与G1B为防爆等特殊电机尺寸，此处未列出，如有需要，请与我司联系。

F

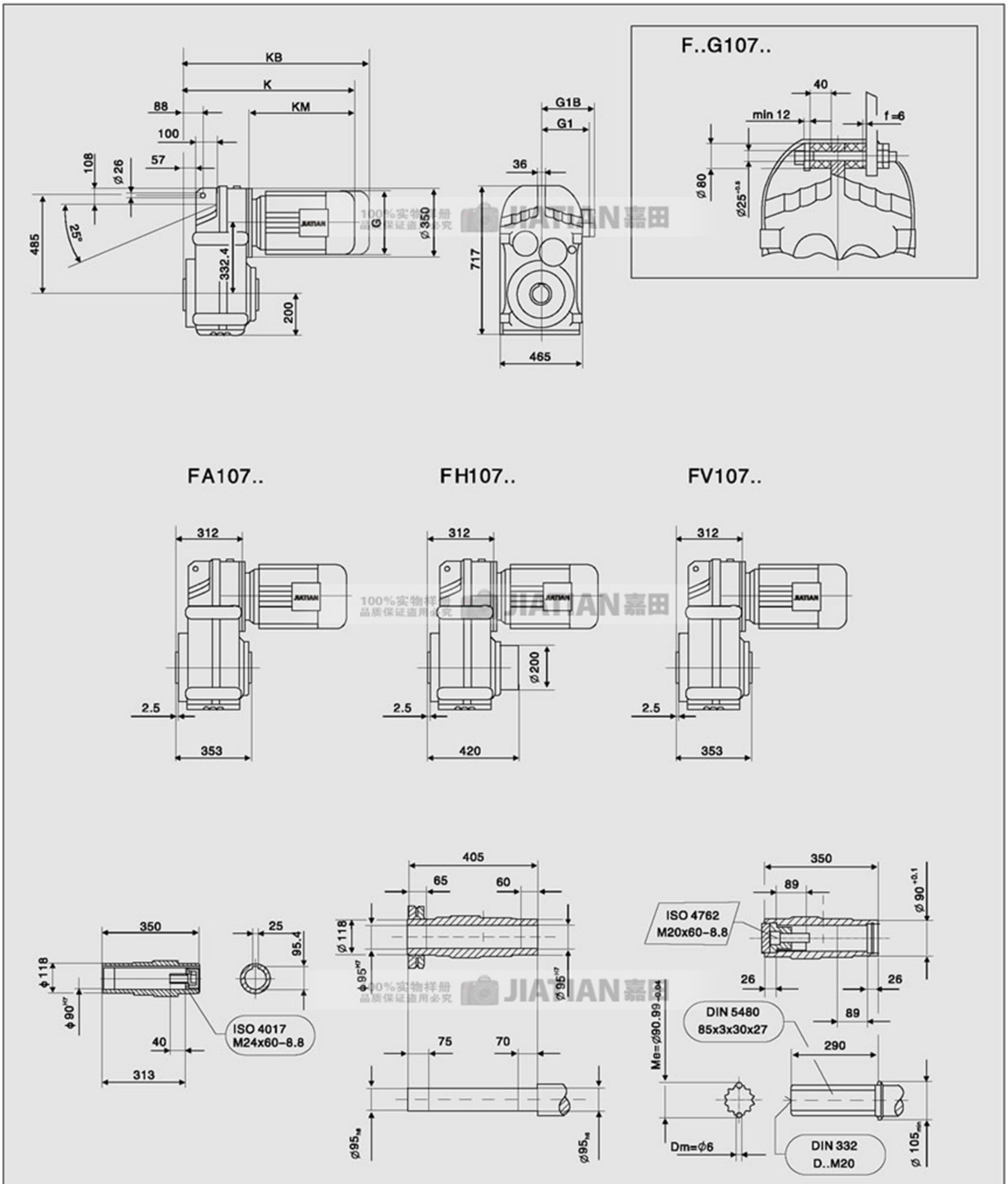

注1：图中KM、G1、G的尺寸见第330页。
2：图中KB与G1B为防爆等特殊电机尺寸，此处未列出，如有需要，请与我司联系。

F

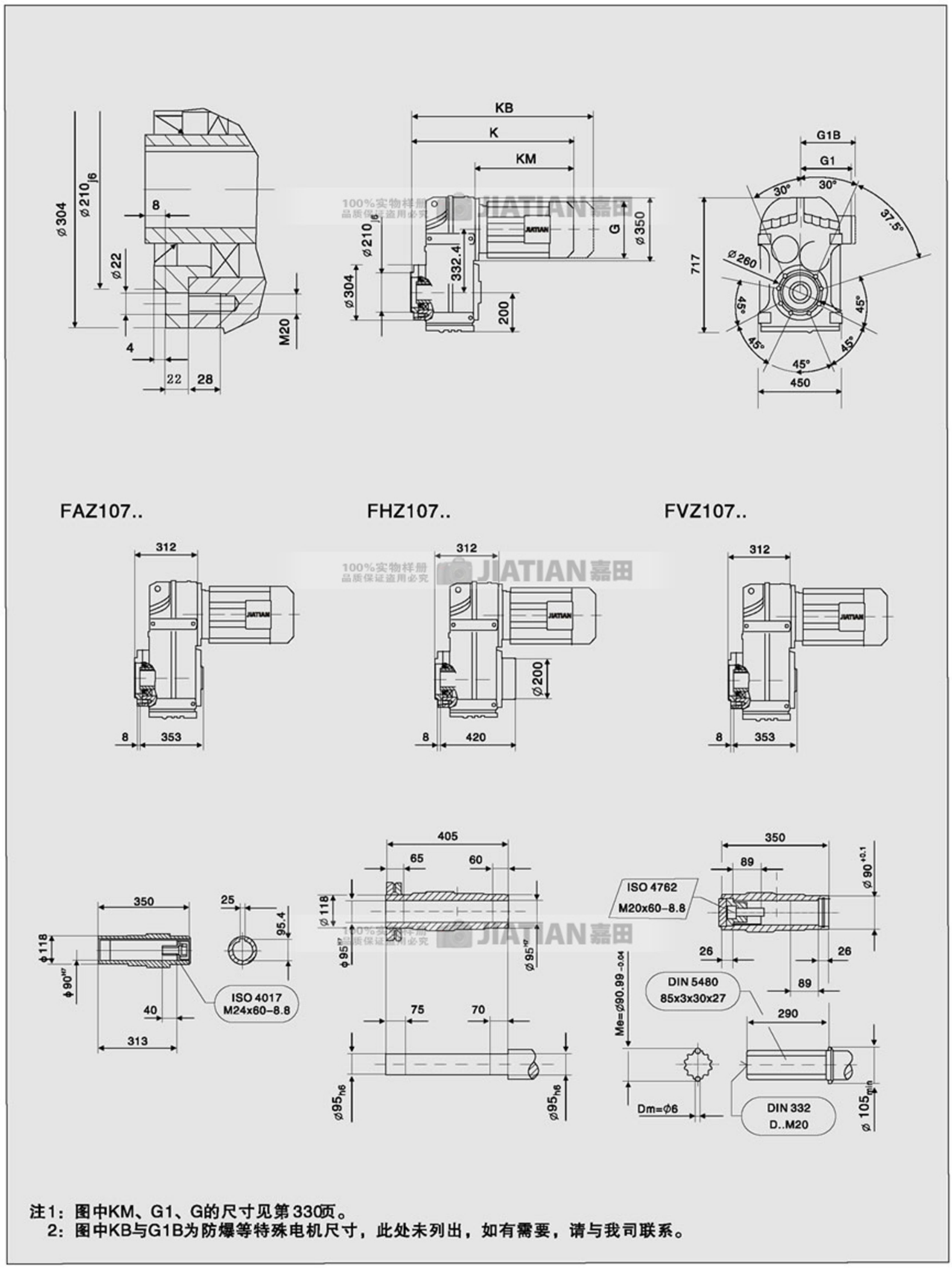

注1：图中KM、G1、G的尺寸见第330页。
2：图中KB与G1B为防爆等特殊电机尺寸，此处未列出，如有需要，请与我司联系。

F127..

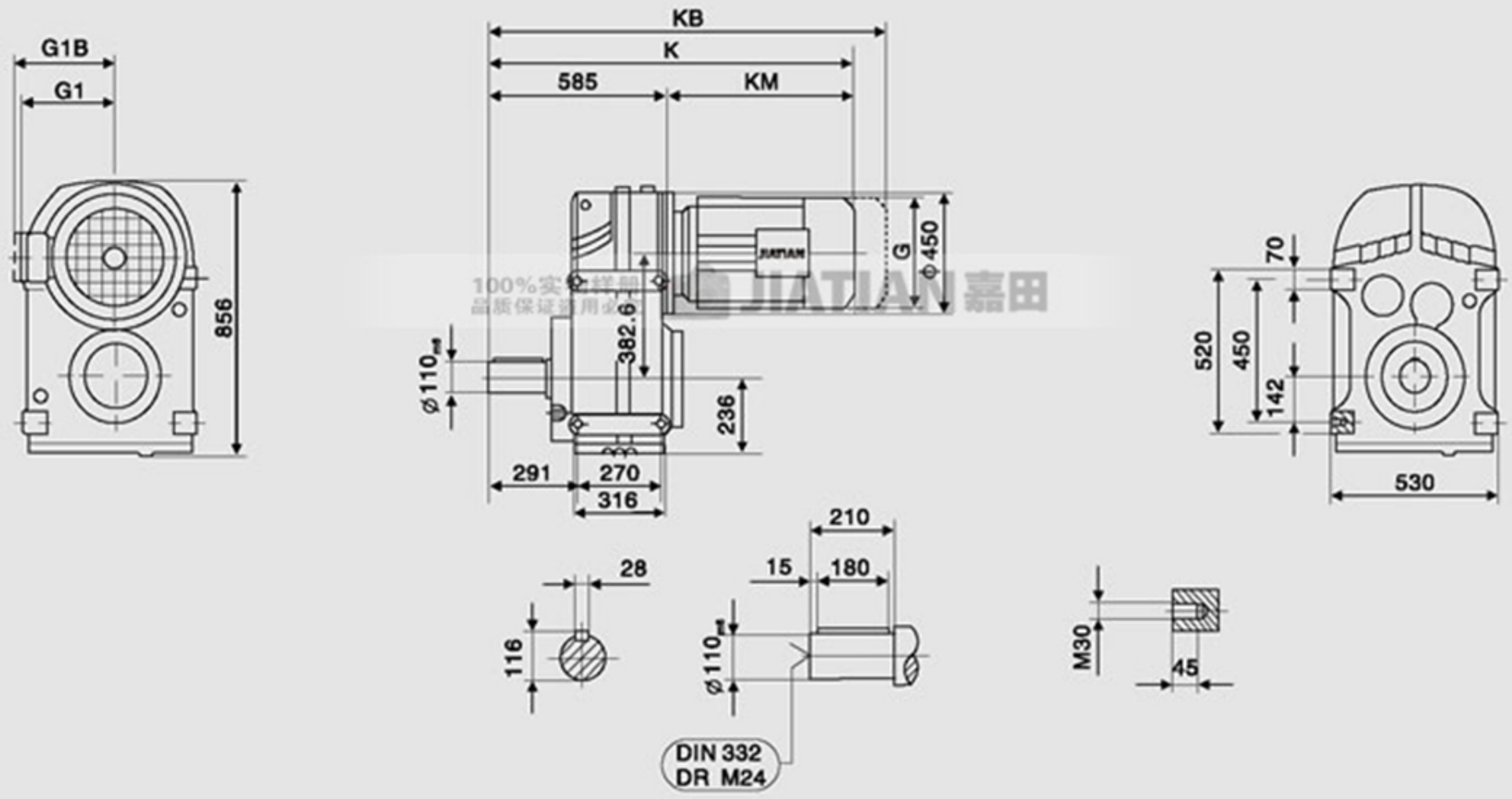

FAB127..

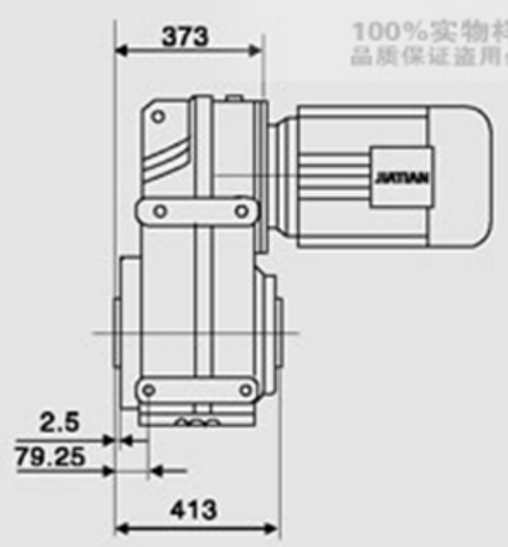

FHB127..

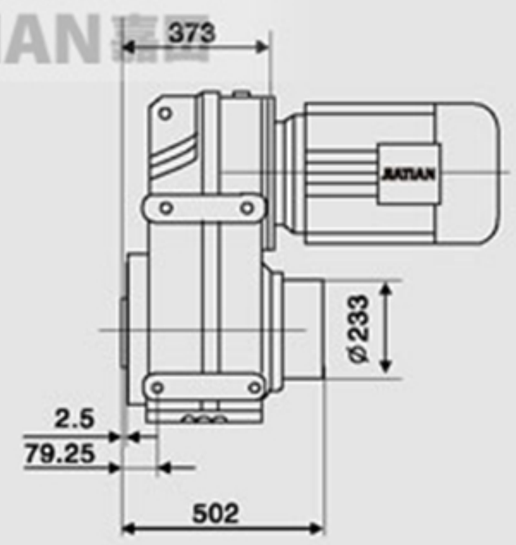

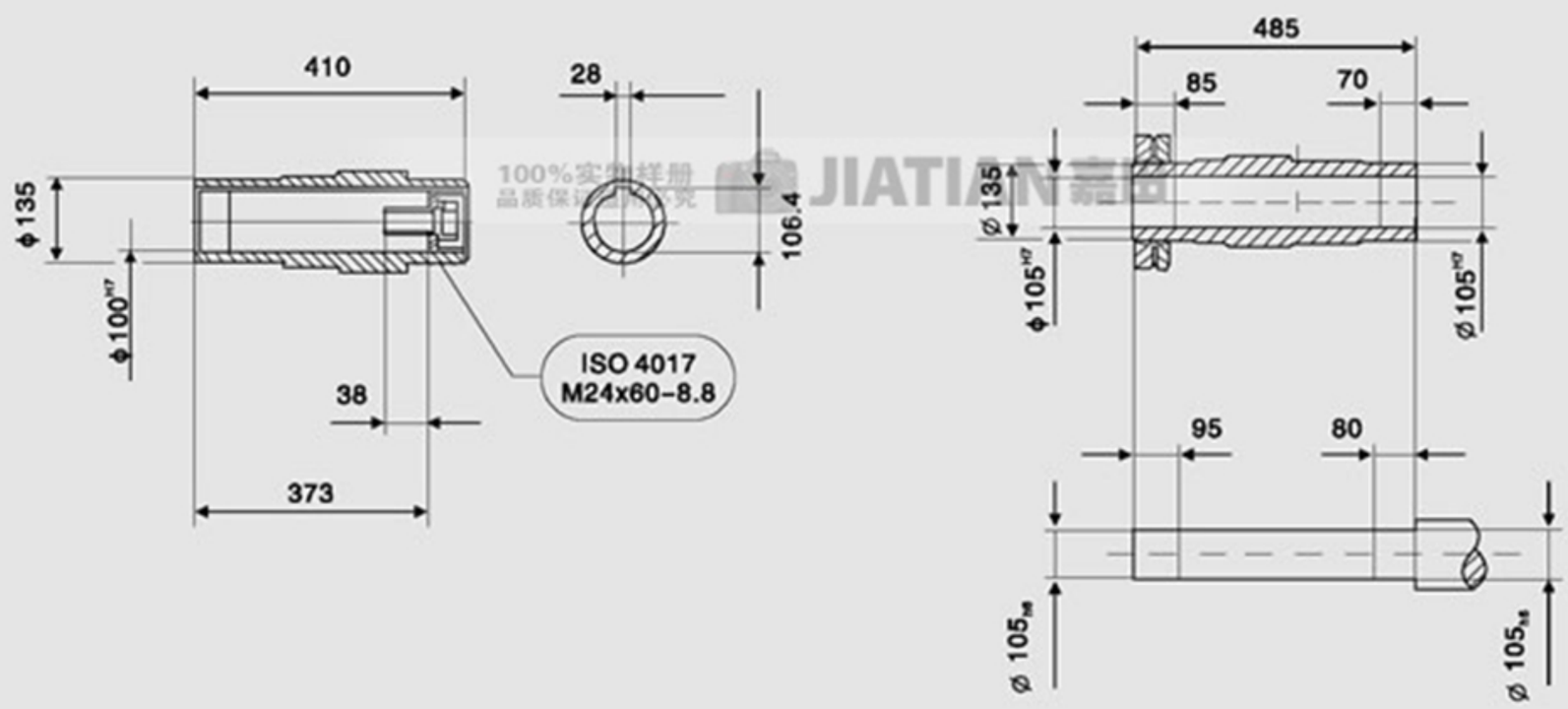

注1：图中KM、G1、G的尺寸见第330页。
2：图中KB与G1B为防爆等特殊电机尺寸，此处未列出，如有需要，请与我司联系。

FF127..

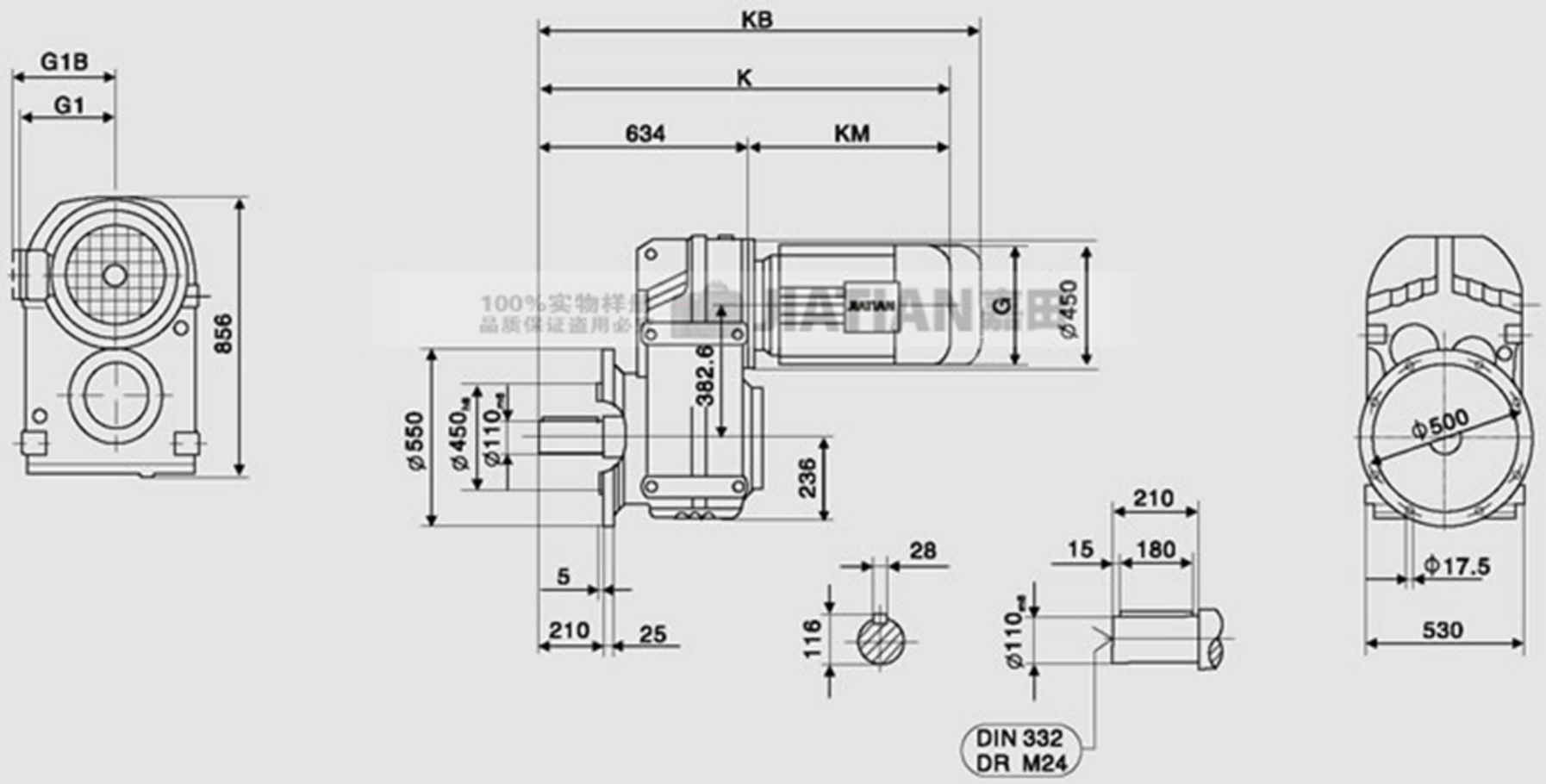

FAF127..

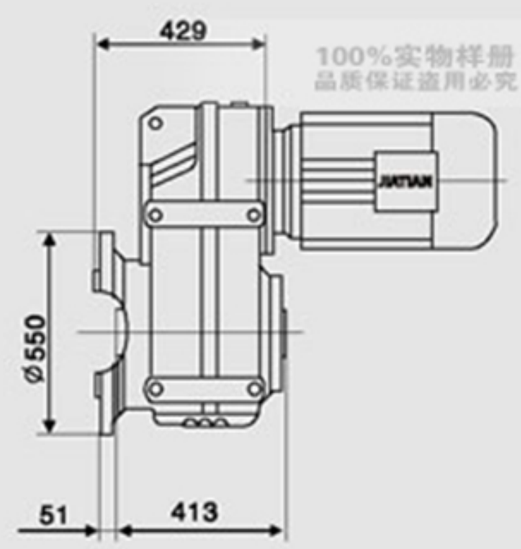

FHF127..

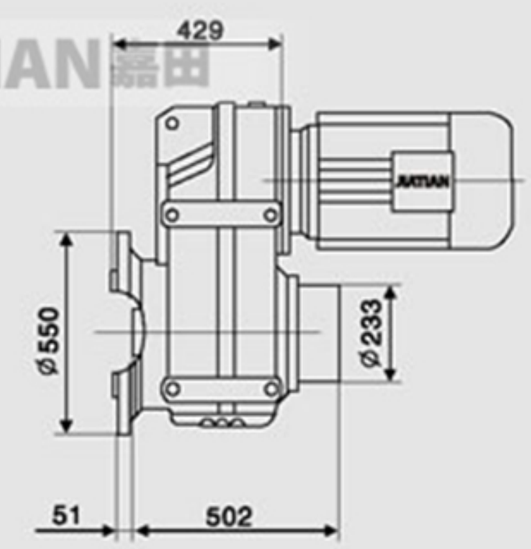

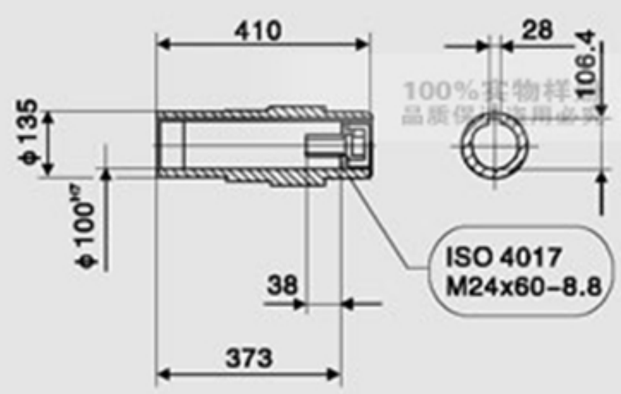

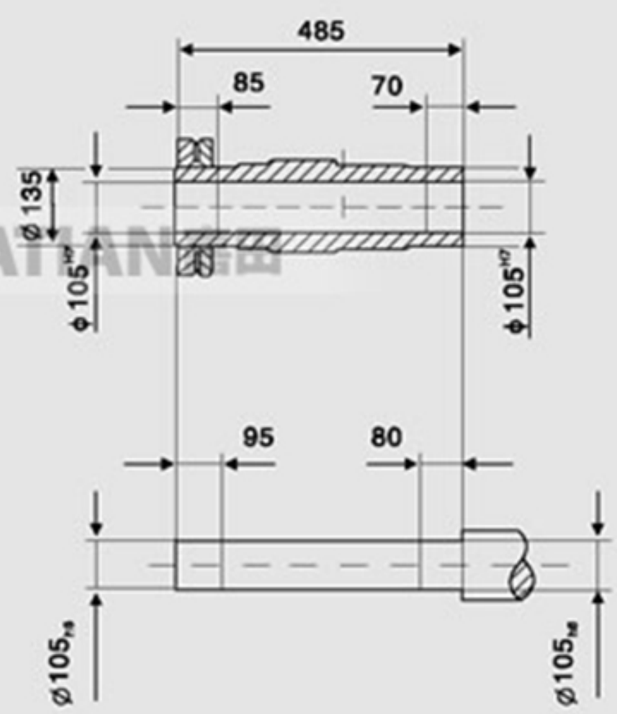

注1：图中KM、G1、G的尺寸见第330页。
2：图中KB与G1B为防爆等特殊电机尺寸，此处未列出，如有需要，请与我司联系。

F

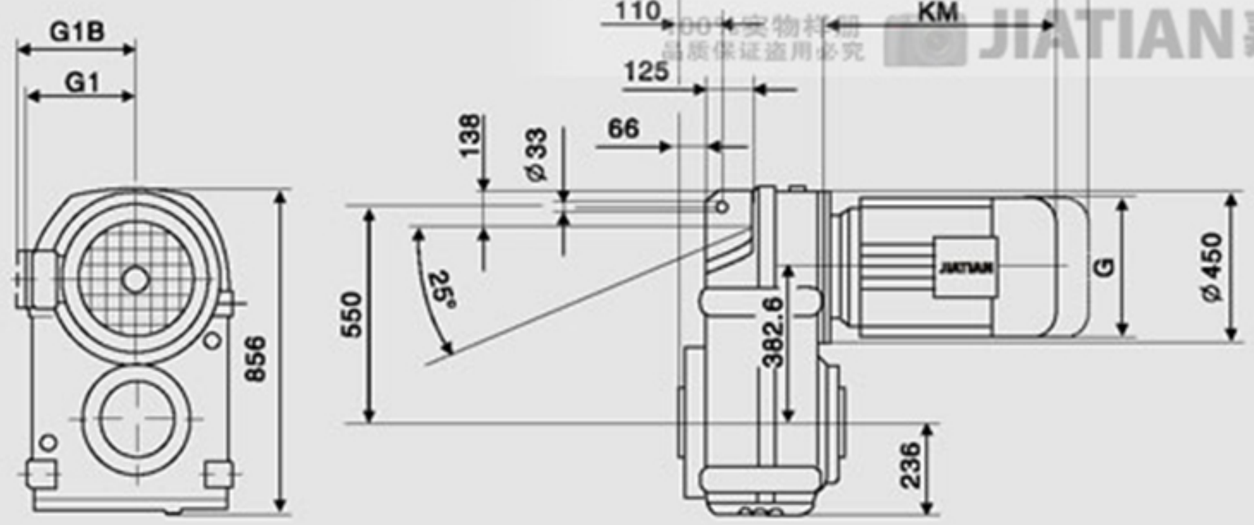

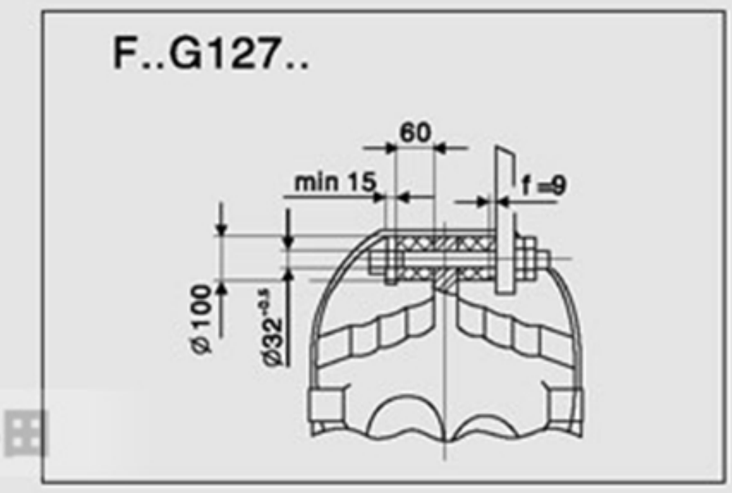

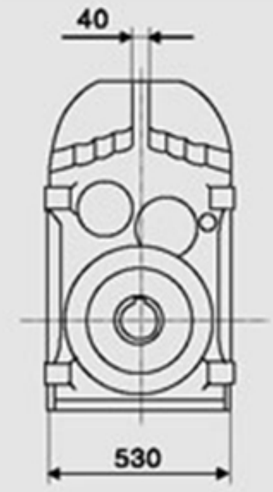

FA127..

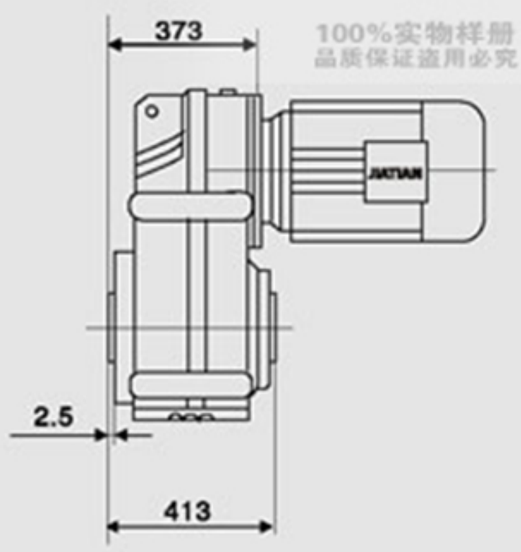

FH127..

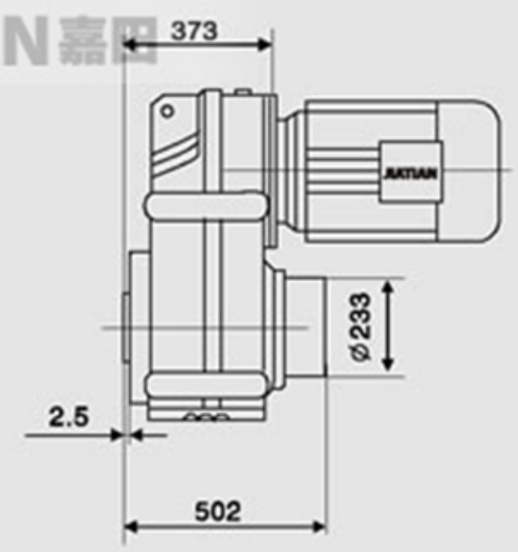

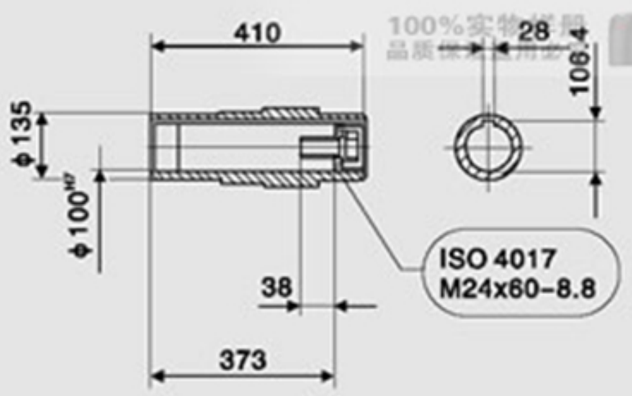

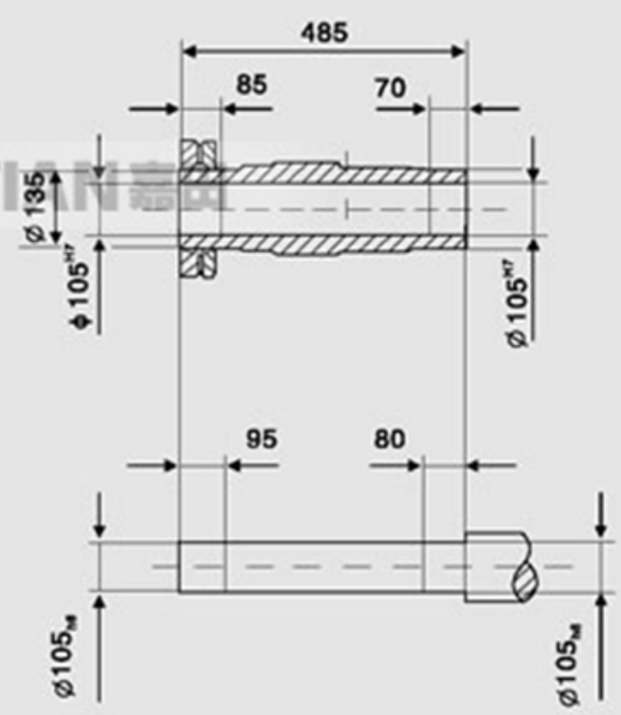

注1：图中KM、G1、G的尺寸见第330页。
2：图中KB与G1B为防爆等特殊电机尺寸，此处未列出，如有需要，请与我司联系。

F

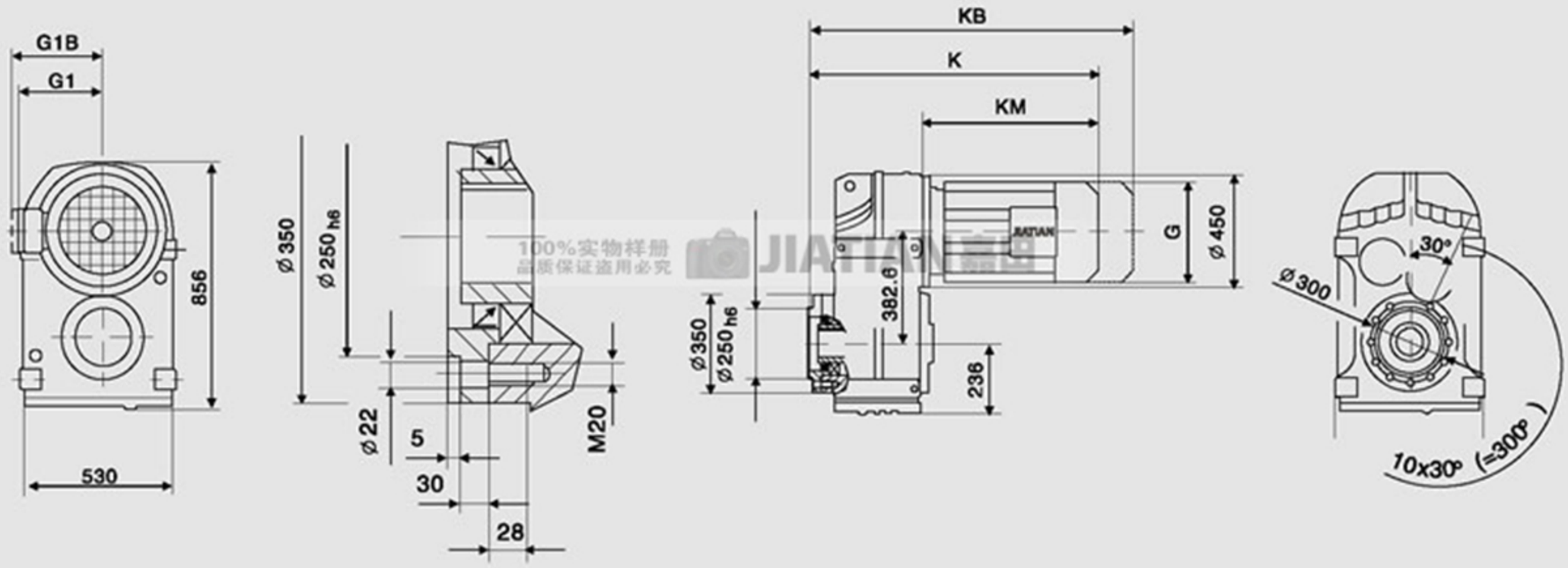

FAZ127..

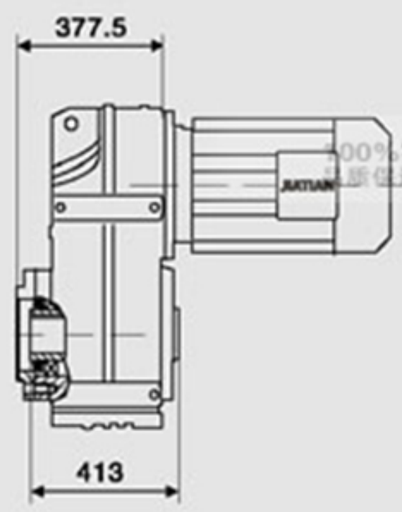

FHZ127..

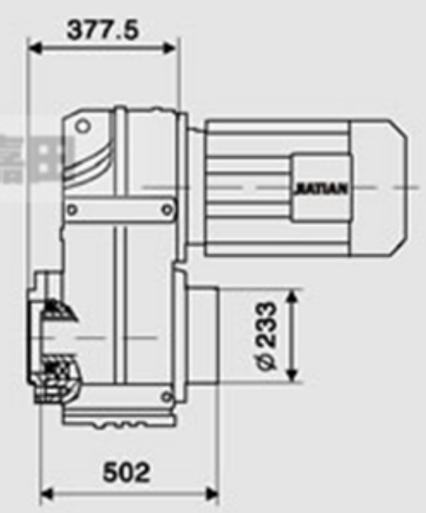

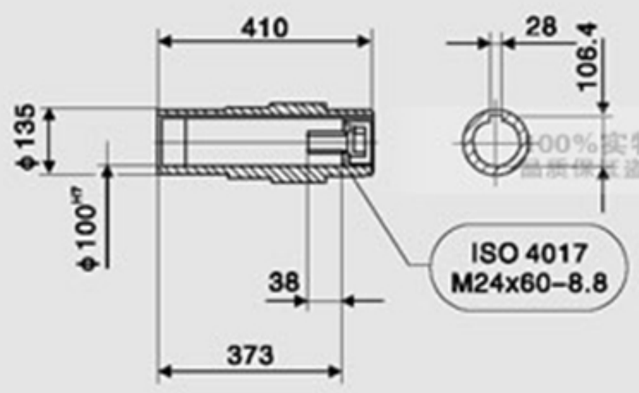

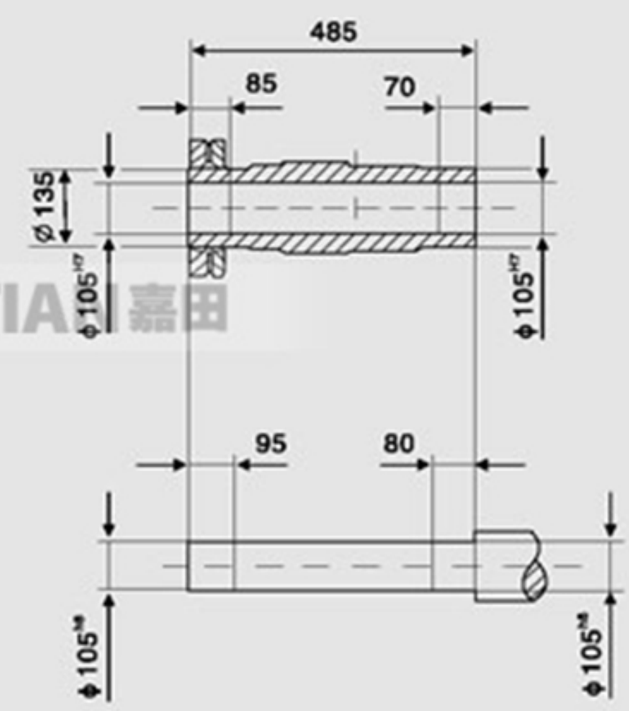

注1：图中KM、G1、G的尺寸见第330页。
2：图中KB与G1B为防爆等特殊电机尺寸，此处未列出，如有需要，请与我司联系。

F157..

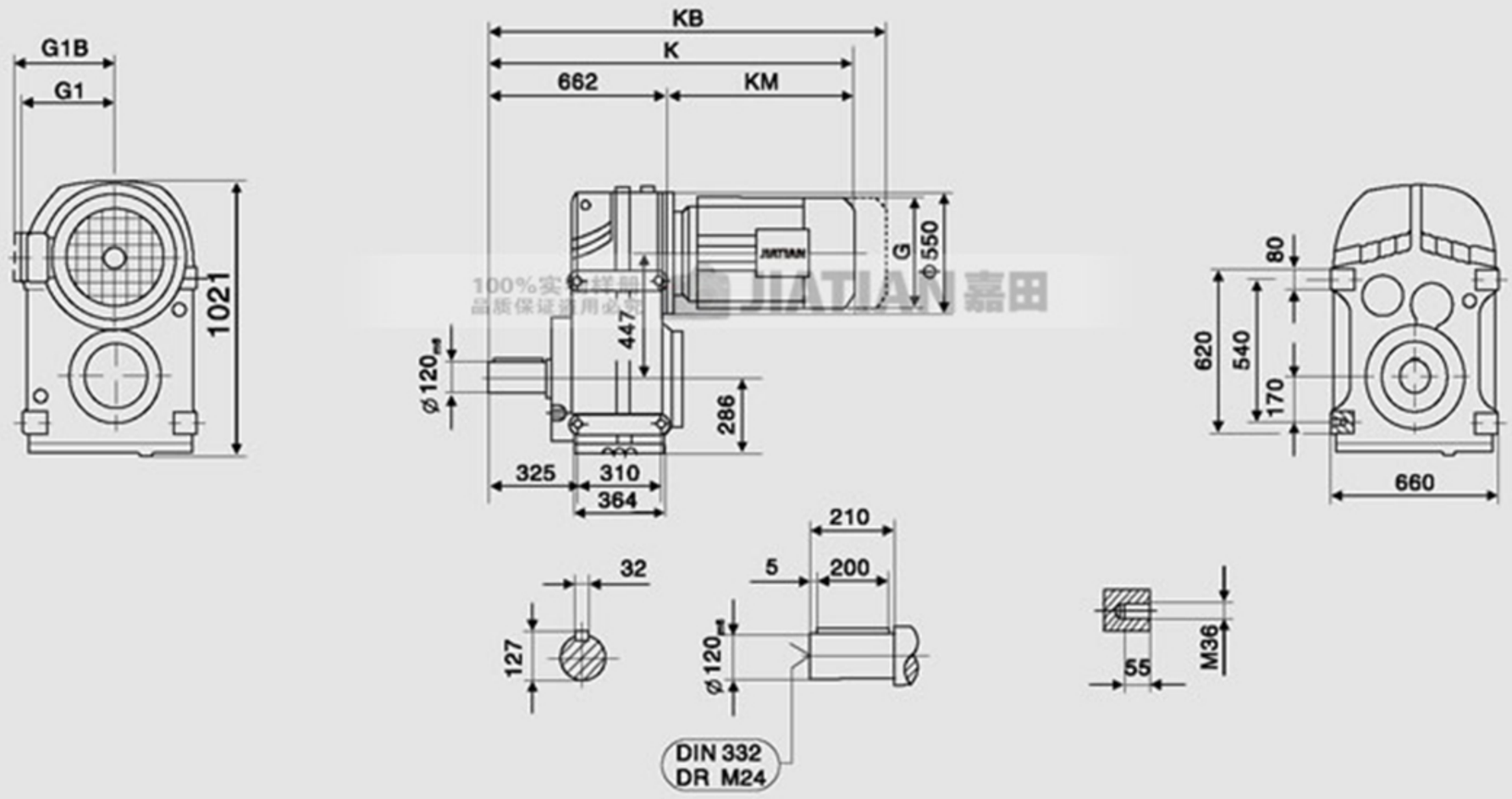

FAB157..

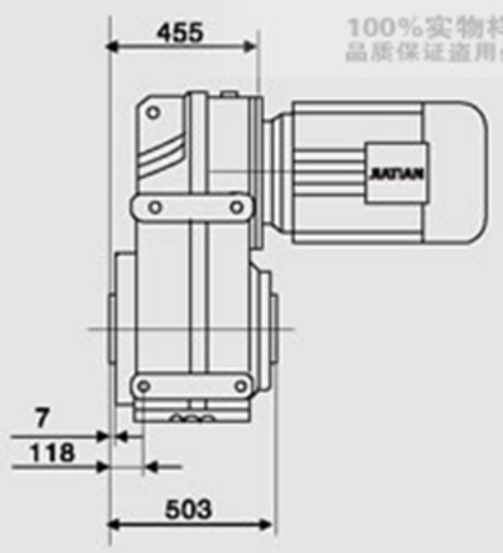

FHB157..

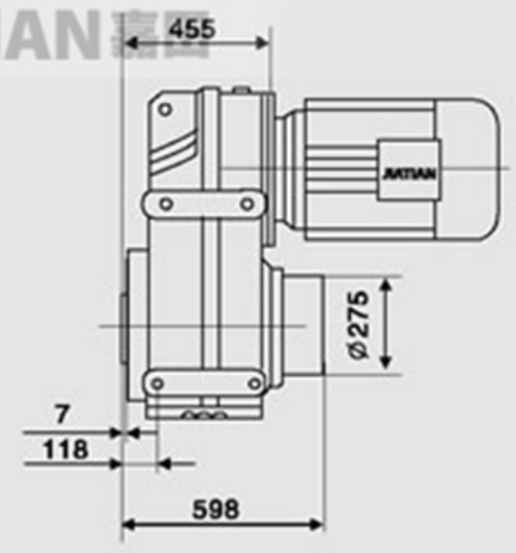

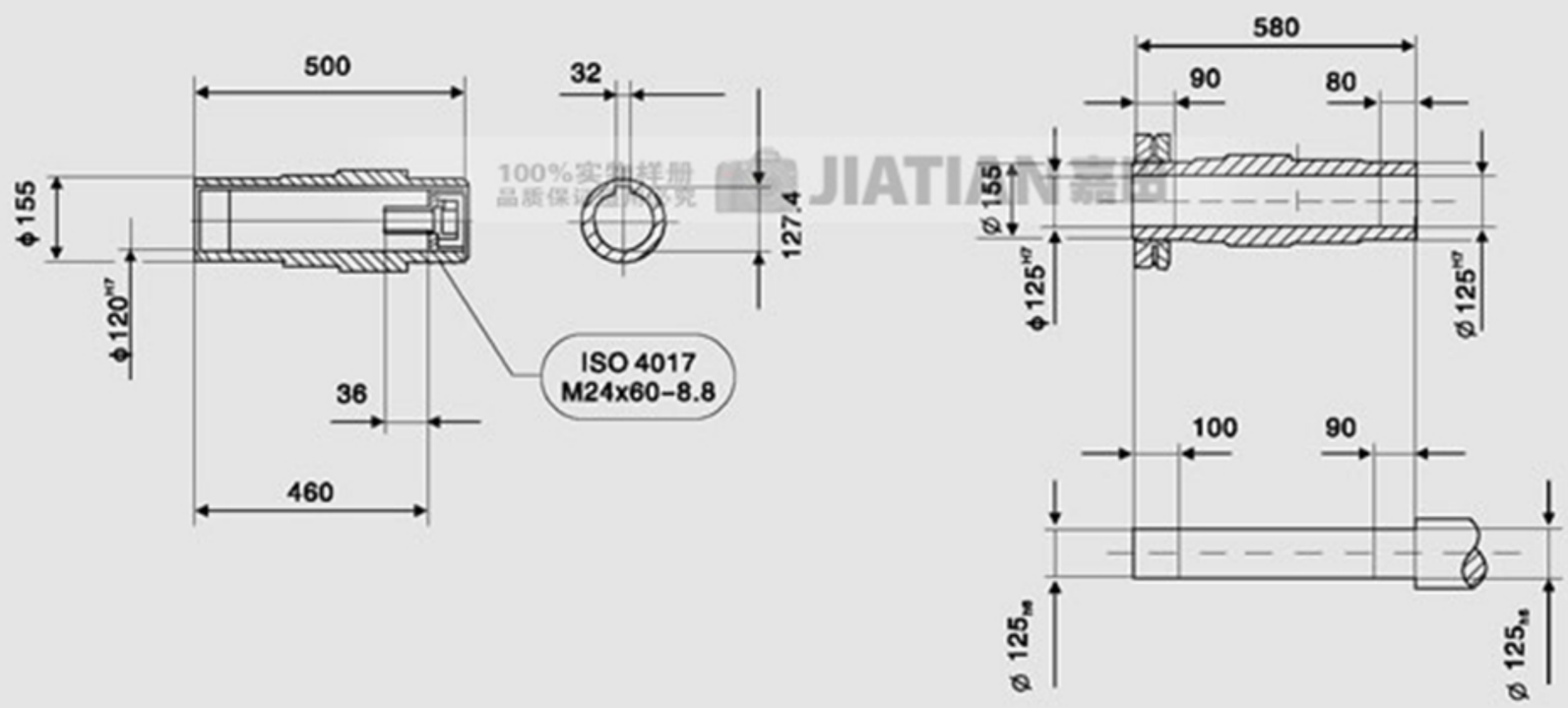

注1：图中KM、G1、G的尺寸见第330页。
2：图中KB与G1B为防爆等特殊电机尺寸，此处未列出，如有需要，请与我司联系。

F

FF157..

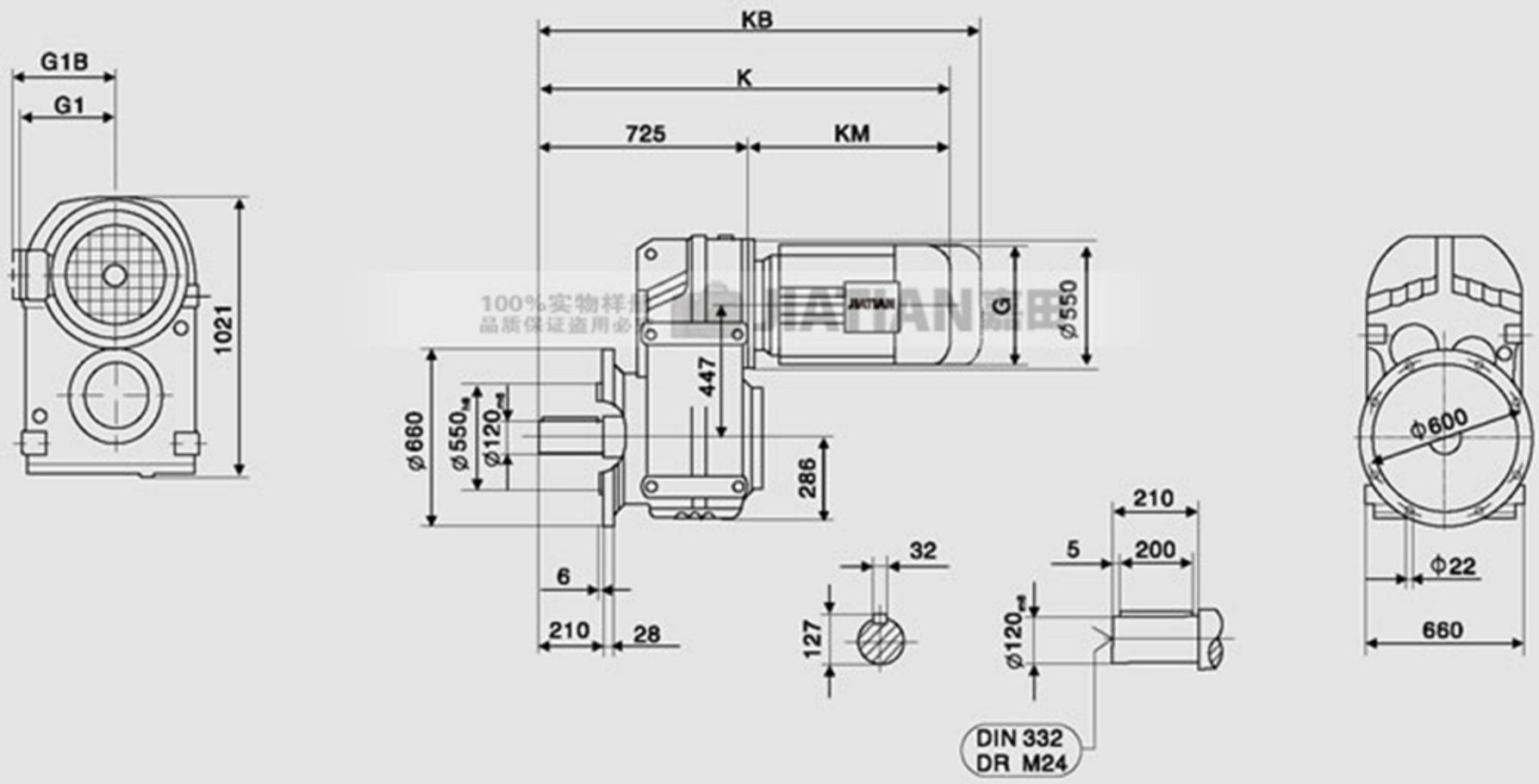

FAF157..

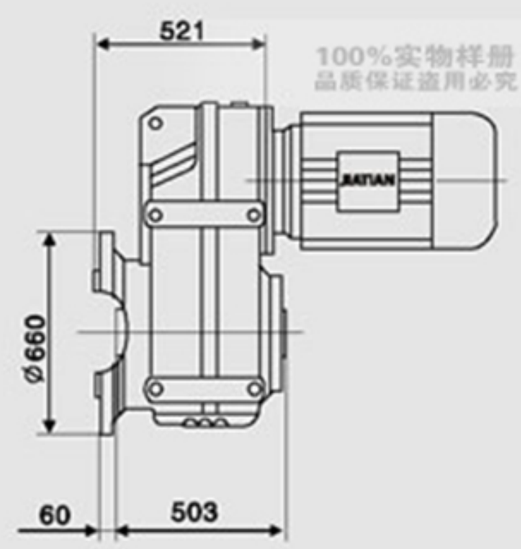

FHF157..

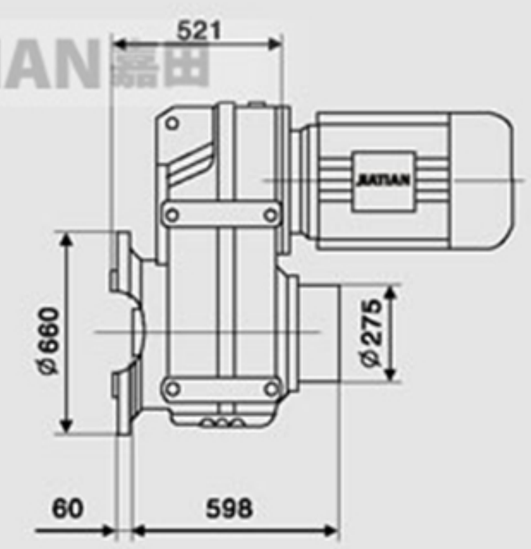

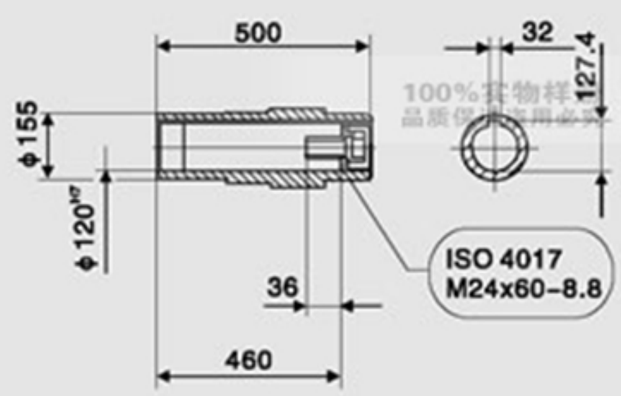

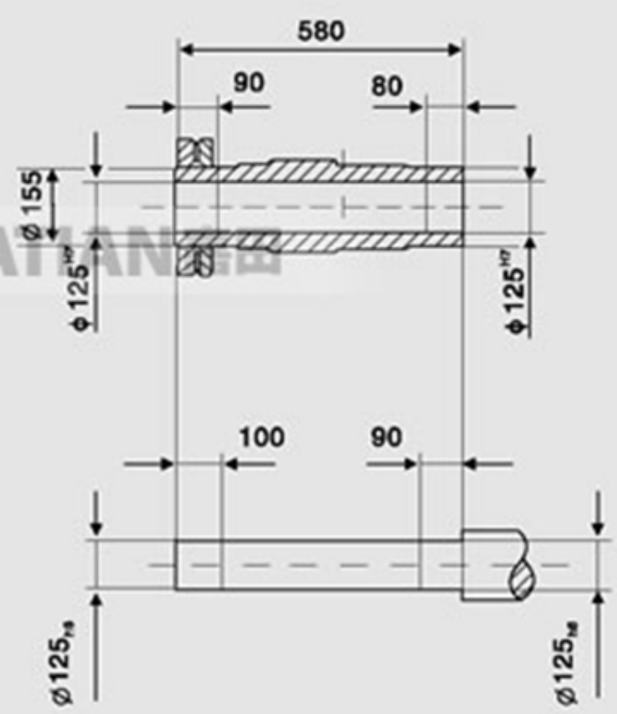

注1：图中KM、G1、G的尺寸见第330页。
2：图中KB与G1B为防爆等特殊电机尺寸，此处未列出，如有需要，请与我司联系。

F

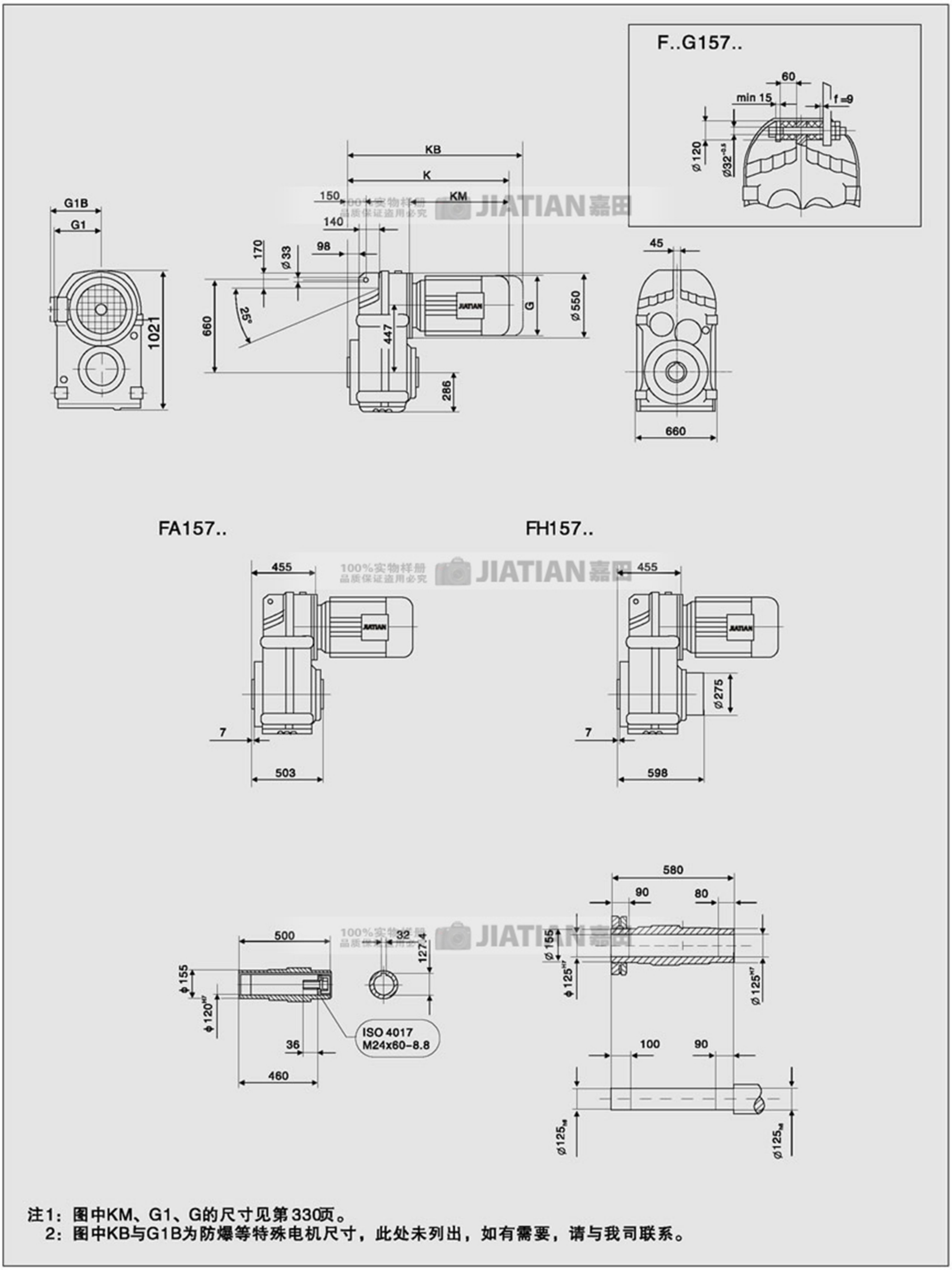

注1：图中KM、G1、G的尺寸见第330页。
2：图中KB与G1B为防爆等特殊电机尺寸，此处未列出，如有需要，请与我司联系。

F系列减速机外形安装尺寸

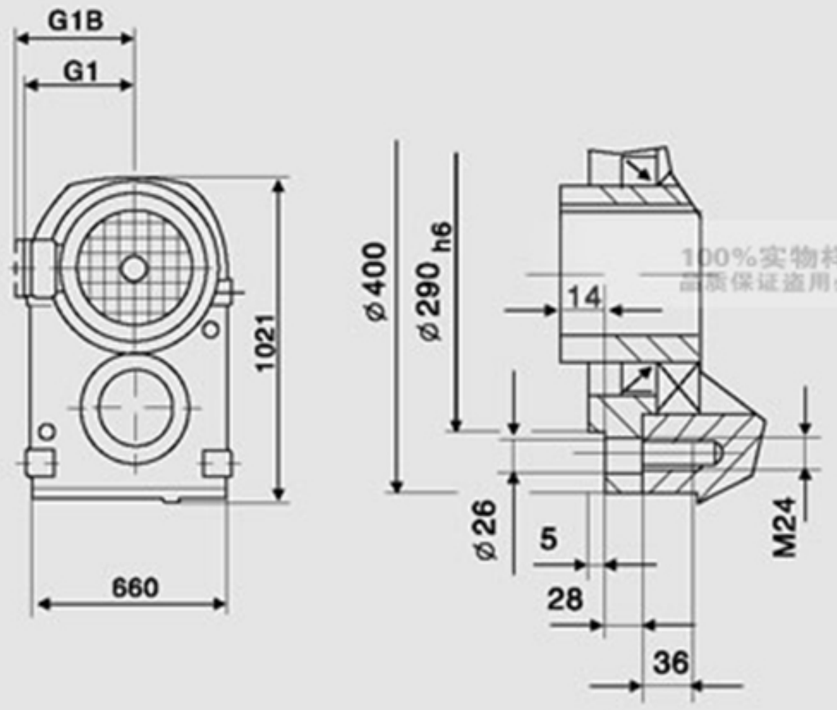

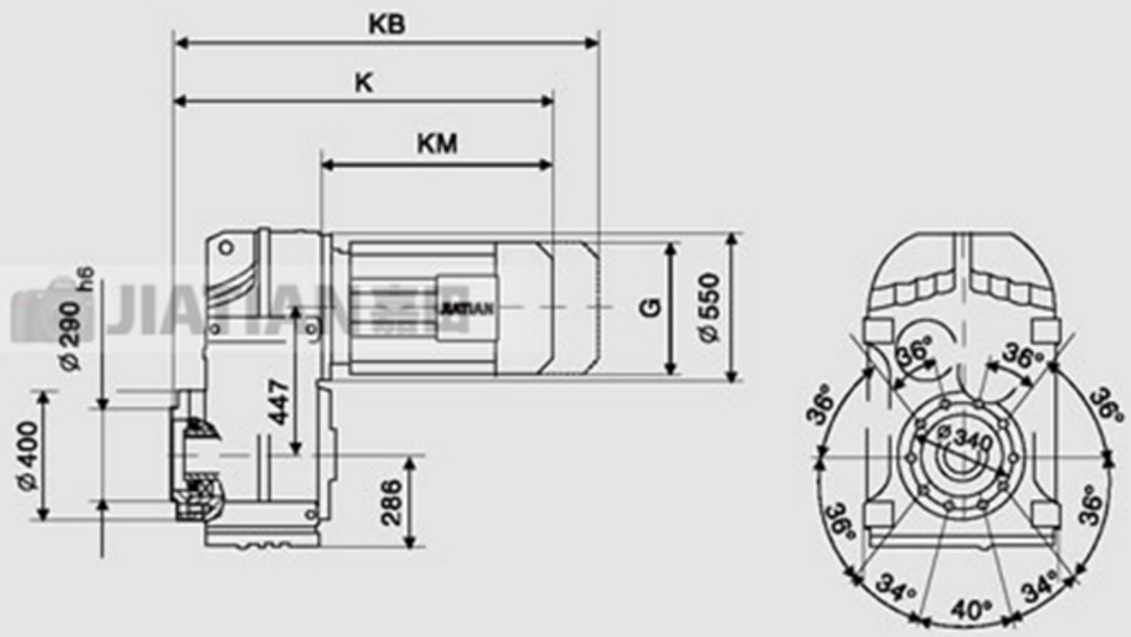

FAZ157..

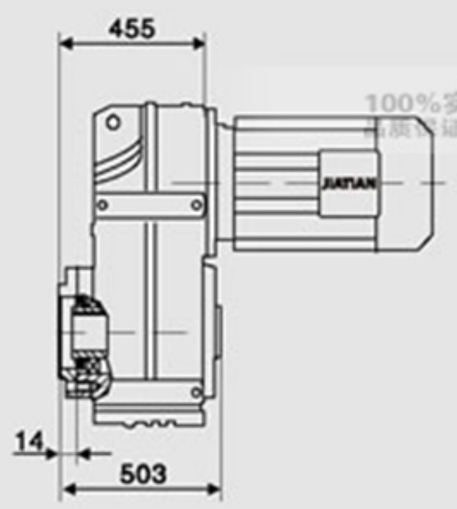

FHZ157..

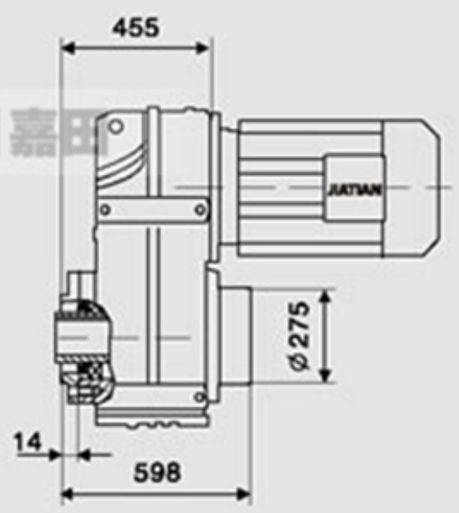

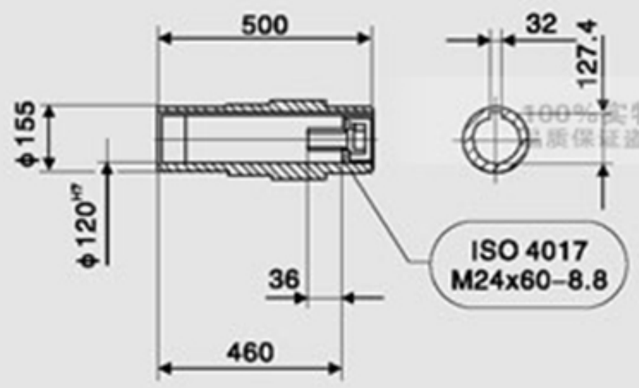

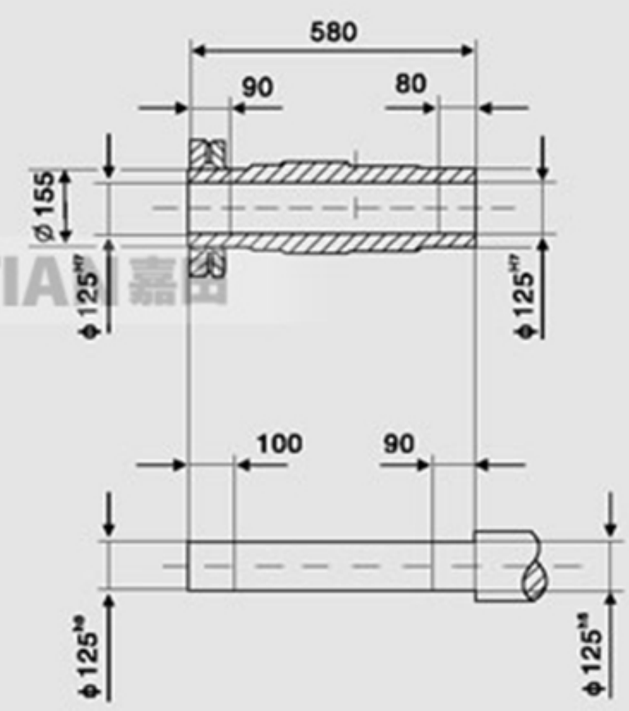

注1：图中KM、G1、G的尺寸见第330页。
2：图中KB与G1B为防爆等特殊电机尺寸，此处未列出，如有需要，请与我司联系。

F

R..R..

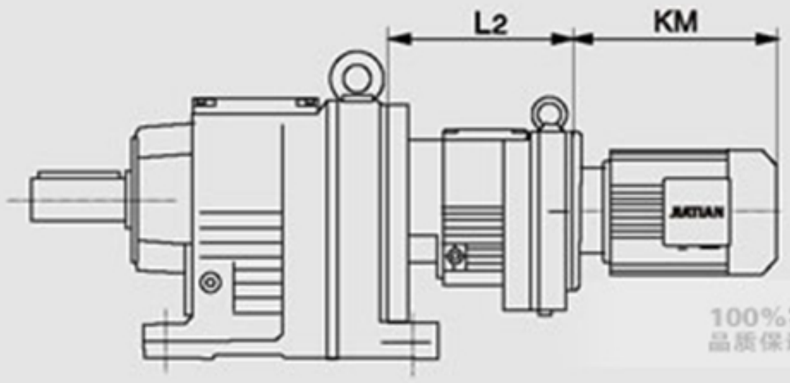

S..R..

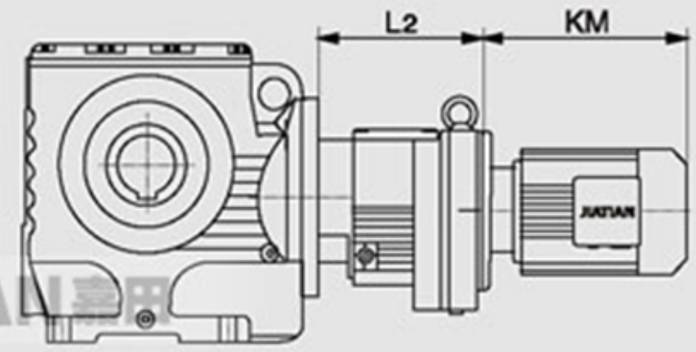

K..R..

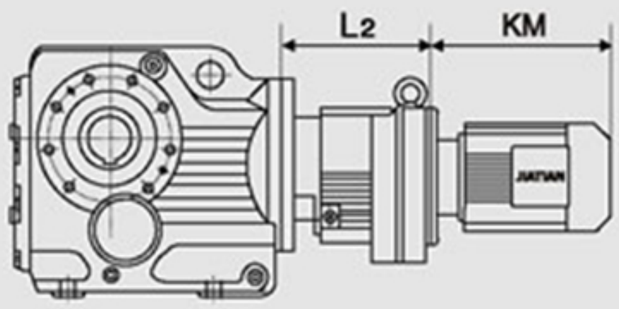

F..R..

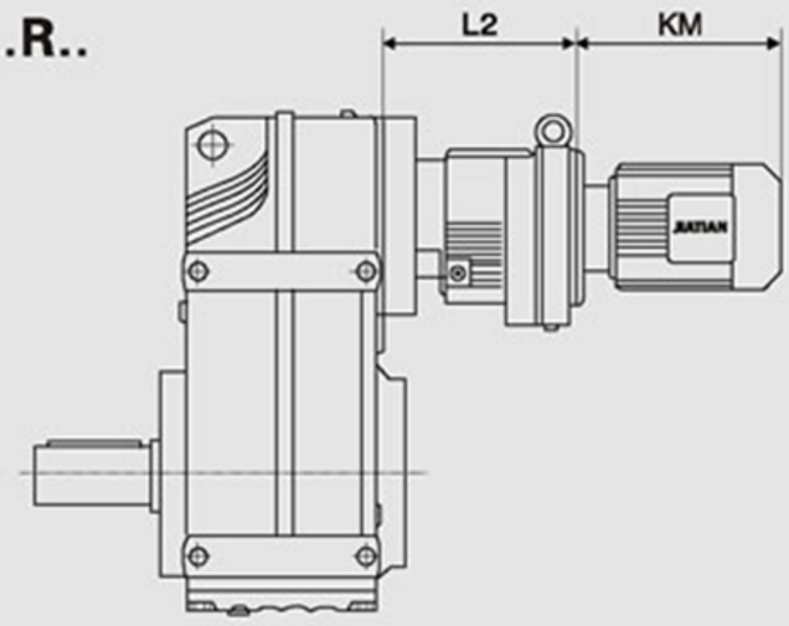

型号 Type	L2	KM
R/S/K/F..R17	175	请参照电机尺寸330页
R/S/K/F..R37	157	
R/S/K/F..R57	187	
R/S/K/F..R77	220	
R/S/K/F..R87	272	
R/S/K/F..R97	320	
R/S/K/F..R107	355	

R、S、K、F系列轴输入型安装尺寸

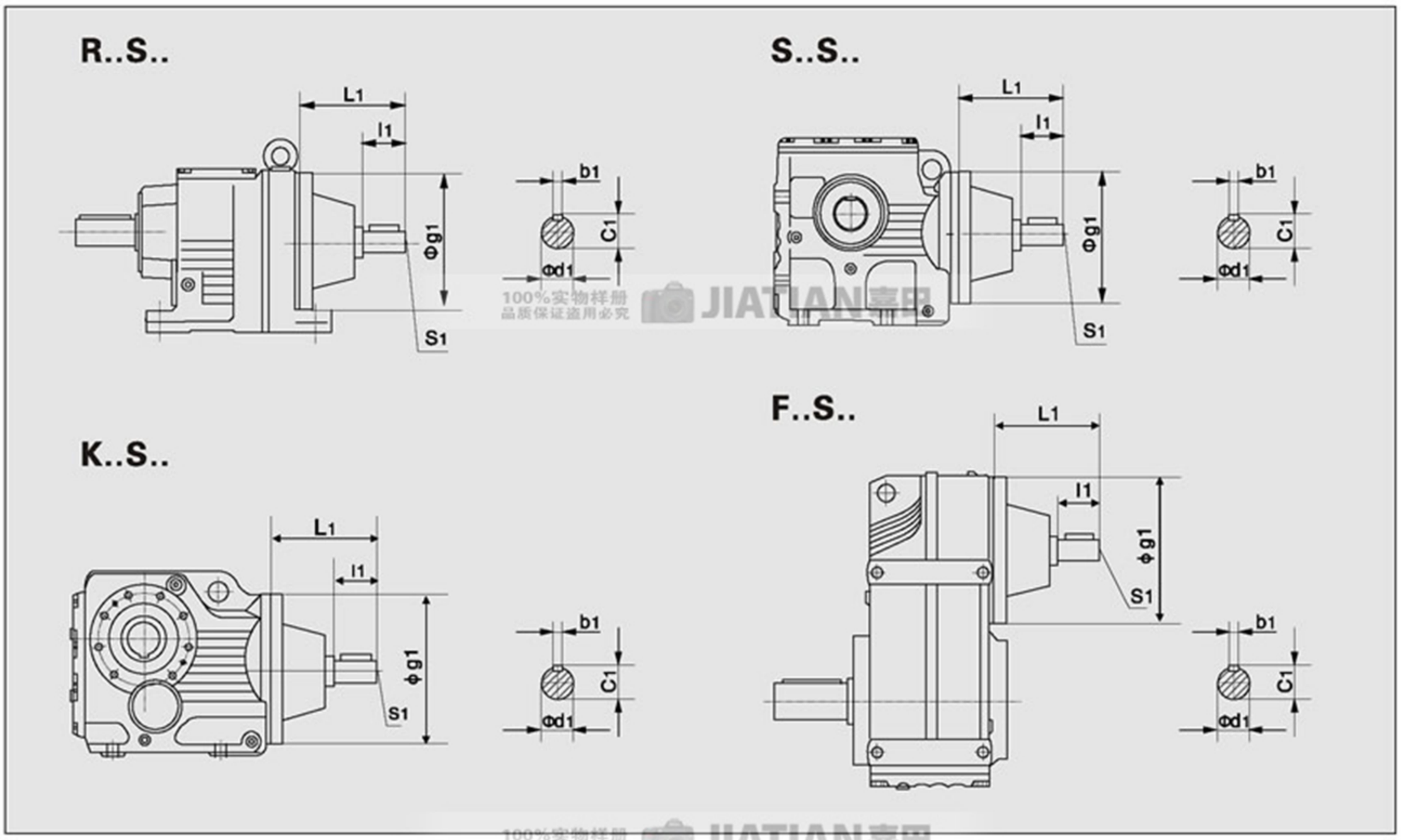

系列	型号		L1	d1	l1	c1	b1	s1	g1
R /F	27	AD1	102	16	40	18	5	M5	120
		AD2	130	19	40	21.5	6	M6	
R/S K/F	37	AD1	102	16	40	18	5	M5	120
		AD2	130	19	40	21.5	6	M6	
S/F	47	AD1	102	16	40	18	5	M5	120
		AD2	130	19	40	21.5	6	M6	
R/K	47	AD2	123	19	40	21.5	6	M6	160
		AD3	159	24	50	27	8	M8	
S	57	AD1	102	16	40	18	5	M5	120
		AD2	130	19	40	21.5	6	M6	
R/F K	57	AD2	123	19	40	21.5	6	M6	160
		AD3	159	24	50	27	8	M8	
R/S K/F	67	AD2	123	19	40	21.5	6	M6	160
		AD3	159	24	50	27	8	M8	
R/S K/F	77	AD2	116	19	40	21.5	6	M6	200
		AD3	151	24	50	27	8	M8	
		AD4	224	38	80	41	10	M12	
R/S K/F	87	AD2	111	19	40	21.5	6	M6	250
		AD3	156	28	60	31	8	M10	
		AD4	219	38	80	41	10	M12	
		AD5	292	42	110	45	12	M16	
R/S K/F	97	AD3	151	28	60	31	8	M10	300
		AD4	214	38	80	41	10	M12	
		AD5	278	42	110	45	12	M16	
		AD6	327	48	110	51.5	14	M16	
R K/F	107	AD3	145	28	60	31	8	M10	350
		AD4	208	38	80	41	10	M12	
		AD5	218	42	110	45	12	M16	
		AD6	321	48	110	51.5	14	M16	

系列	型号		L1	d1	l1	c1	b1	s1	g1
K/F	127	AD4	193	38	80	41	10	M12	450
		AD5	266	42	110	45	12	M16	
		AD6	306	48	110	51.5	14	M16	
		AD7	300	55	110	59	16	M20	
		AD8	383	70	140	74.5	20	M20	
R	137	AD4	201	38	80	41	10	M12	400
		AD5	274	42	110	45	12	M16	
		AD6	314	48	110	51.5	14	M16	
		AD7	308	55	110	59	16	M20	
R	147	AD4	193	38	80	41	10	M12	450
		AD5	266	42	110	45	12	M16	
		AD6	306	48	110	51.5	14	M16	
		AD7	300	55	110	59	16	M20	
		AD8	383	70	140	74.5	20	M20	
K/F	157	AD5	258	42	110	45	12	M16	550
		AD6	298	48	110	51.5	14	M16	
		AD7	292	55	110	59	16	M20	
		AD8	374	70	140	74.5	20	M20	
R/K	167	AD5	258	42	110	45	12	M16	550
		AD6	298	48	110	51.5	14	M16	
		AD7	292	55	110	59	16	M20	
		AD8	374	70	140	74.5	20	M20	
K	187	AD5	258	42	110	45	12	M16	550
		AD6	298	48	110	51.5	14	M16	
		AD7	292	55	110	59	16	M20	
		AD8	374	70	140	74.5	20	M20	

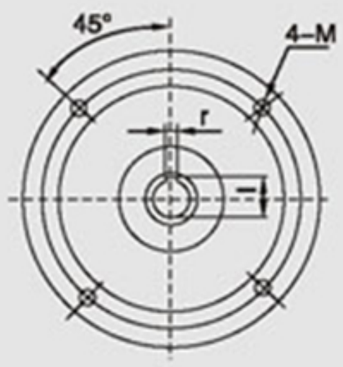

IEC63-200B5

IEC225-280B5

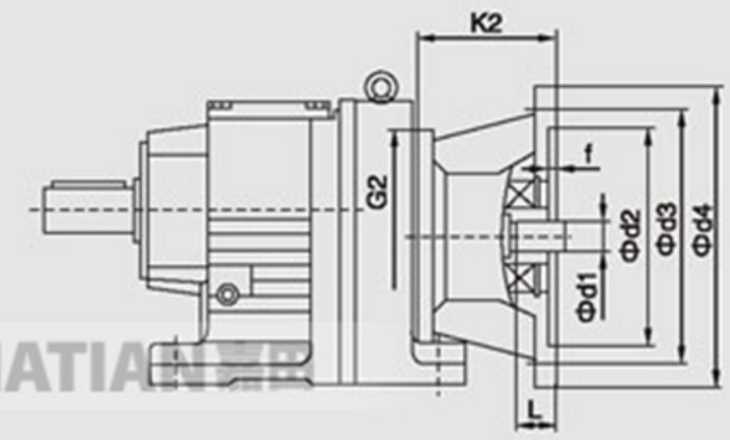

减速机型号	法兰型号	G_2	K_2	d_1	d_2	d_3	d_4	f	r	t	L	M
R27/37 F27/37/47 S37/47/57 K37	IEC63B5	120	65	11	95	115	140	5	4	12.8	23	10
	IEC71B5		65	14	110	130	160	5	5	16.3	30	10
	IEC80B5		65	19	130	165	200	5	6	21.8	40	12
	IEC90B5		65	24	130	165	200	5	8	27.3	50	12
R47/57/57 F57/67 S67 K47/57/67	IEC63B5	160	65	11	95	115	140	5	4	12.8	23	10
	IEC71B5		65	14	110	130	160	5	5	16.3	30	10
	IEC80B5		96	19	130	165	200	5	6	21.8	40	12
	IEC9085		96	24	130	165	200	5	8	27.3	50	12
	IEC100/112B5		79.5	28	180	215	250	5	8	31.3	60	15
R77 F77 S77 K77	IEC63B5	200	65	11	95	115	140	5	4	12.8	23	10
	IEC71B5		65	14	110	130	160	5	5	16.3	30	10
	IEC80B5		91	19	130	165	200	5	6	21.8	40	12
	IEC90B5		121	24	130	165	200	5	8	27.3	50	12
	IEC100/112B5		121	28	180	215	250	5	8	31.3	60	15
	IEC132B5		121	38	230	265	300	5	10	41.3	80	15
R87 F87 S87 K87	IEC80B5	250	84.5	19	130	165	200	5	6	21.8	40	12
	IEC90B5		84.5	24	130	165	200	5	8	27.3	50	12
	IEC100/112B5		84.5	28	180	215	250	5	8	31.3	60	15
	IEC132B5		96	38	230	265	300	5	10	41.3	80	15
	IEC160B5		96	42	250	300	350	7	12	45.3	110	19
	IEC180B5		96	48	250	300	350	7	14	51.8	110	19
R97 F97 S97 K97	IEC100/112B5	300	84.5	28	180	215	250	5	8	31.3	60	15
	IEC132B5		96	38	230	265	300	5	10	41.3	80	15
	IEC160B5		125	42	250	300	350	7	12	45.3	110	19
	IEC180B5		125	48	250	300	350	7	14	51.8	110	19
	IEC200B5		155	55	300	350	400	8	16	59.3	110	19
R107 F107 K107	IEC100/8112B5	350	125	28	180	215	250	5	8	31.3	60	15
	IEC132B5		96	38	230	265	300	5	10	41.3	80	15
	IEC160B5		110	42	250	300	350	7	12	45.3	110	19
	IEC180B5		110	48	250	300	350	7	14	51.8	110	19
	IEC200B5		155	55	300	350	400	8	16	59.3	110	19
	IEC225B5		145	60	350	400	450	8	18	64.4	140	19
R137	IEC132B5	400	130	38	230	265	300	5	10	41.3	80	15
	IEC160B5		150	42	250	300	350	7	12	45.3	110	19
	IEC180B5		150	48	250	300	350	7	14	51.8	110	19
	IEC200B5		140	55	300	350	400	8	16	59.3	110	19
	IEC225B5		180	60	350	400	450	8	18	64.4	140	19
R147 F127 K127	IEC132B5	450	125	38	230	265	300	5	10	41.3	80	15
	IEC160B5		125	42	250	300	350	7	12	45.3	110	19
	IEC180B5		125	48	250	300	350	7	14	51.8	110	19
	IEC200B5		125	55	300	350	400	8	16	59.3	110	19
	IEC225B5		155	60	350	400	450	8	18	64.4	140	19
	IEC250B5		160	65	450	500	550	10	18	69.4	140	19
	IEC280B5		160	75	450	500	550	10	20	79.9	140	19
R167 F157 K157/167 /187	IEC160B5	550	125	42	250	300	350	7	12	45.3	110	19
	IEC180B5		145	48	250	300	350	7	14	51.8	110	19
	IEC200B5		125	55	300	350	400	8	16	59.3	110	19
	IEC225B5		170	60	350	400	450	8	18	64.4	140	19
	IEC250B5		145	65	450	500	550	10	18	69.4	140	19
	IEC280B5		145	75	450	500	550	10	20	79.9	140	19

R、S、K、F系列直联专用电机外形安装尺寸

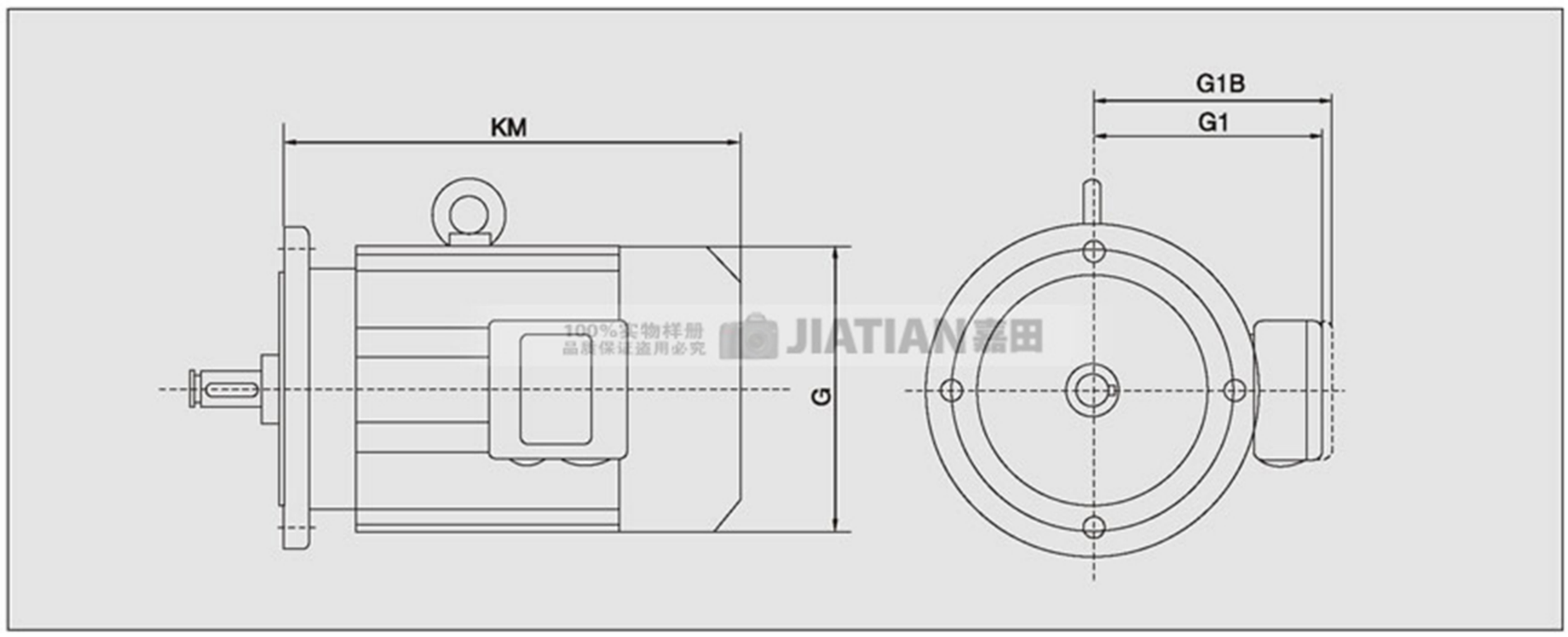

电机机座号	4级	6级	8级	安装尺寸		
				KM	G	G1
63	0.12	–	–	222	130	70
	0.18	–	–			
71	0.25	0.18	–	242	145	80
	0.37	0.25	–			
80	0.55	0.37	0.18	283	175	145
	0.75	0.55	0.25			
90S	1.1	0.75	0.37	297	195	155
90L	1.5	1.1	0.55	322	195	155
100	2.2	1.5	0.75	355	215	180
	3		1.1			
112M	4	2.2	1.5	371	240	190
132S	5.5	3	2.2	410	275	210
132M	7.5	4	3	450	275	210
		5.5				
160M	11	7.5	4	494	330	255
			5.5			
160L	15	11	7.5	550	330	255
180M	18.5			585	380	280
180L	22	15	11	625	380	280
200	30	18.5	15	660	420	305
		22				
225S	37	–	18.5	680	470	335
225M	45	30	22	705	470	335
250	55	37	30	770	510	370
280S	75	45	37	835	580	410
280M	90	55	45	885	580	410
315S	110	75	55	1040	645	530
315M	132	90	75	1150	645	530
315L	160	110	90	1150	645	530
	200	132	110			

注：图中G1B为防爆等特殊电机接线盒尺寸，此处未列出，如有需要，请与我司联系。

系列	环境温度（ET）℃					ISO粘度与NLGI相应	国标牌号 L-CK	ESSO 埃索	Mobil	
	-50		0	-50+100						
R K F 齿轮型		-25	-	+80		VG220	N220		Mobil Gly goy le 30	Shell Tivela 01 WB
		0	+40			VG220	N220	SPARTAN EP220	Mobil gear 630	Shell Omala 01220
		-15	+25			VG150VG100	N150	SPARTAN ER 150	Mobil gear 629	Shell Omala 01 100
		-30	+10			VG68-VG32	N68	ESSOATFD-21611	Mobil D.T.E15M	Shell Tel Lus 01 T 32
		-20		+60		VG22VG15	N22	UNIVISJ 13	Mobil D.T.E.11M	Shell Tel Lus 01680
		-45 0				VG680	N680		Mobil Glygoyle HE 680	
S 蜗轮型		0	+40			VG680	N680	SPARTAN EP 680	Mobil gear636	Shell Omala 01 680
		-15	+25			VG220	N220	SPARTAN ET 220	Mobil gear 630	Shell Omala 01 220
		-20	+10			VG150VG100	N150	SPARTAN ET 150	Mobil D.T.E.18M	Shell Omala 01 100
		-25	+10			VG220	N220		Mobil Gly goy le 30	
		-45-20				VG22VG15	N22 N15	UNIVISJ 13	Mobil D.T.E.11M	Shell Tel Lus 01 T15

R、S、K、F系列常见故障与原因及排除方法

故障内容	可能原因	排除的方法
无负载状态下，电机不转	停电	检查电源，询问电力公司
	连接线断裂	检查接线
	开关接触不良	修理或更换
	电机线圈断裂	请与售后服务部联系
	三相电机接单相电压	确认电压及接线方式
	单相电机未接电容器	连接电容器
	单相电机起动器动作不良	请与售后服务部联系
	齿轮、轴心及轴承损坏	请与售后服务部联系
负载时，电机不转	电压过低	检查电源线是否过长或过细
	齿轮损坏	请与售后服务部联系
	超负载动转	减少负载
异常发热	超负载动转	减少负载
	起动、停止过多	减少使用频率
	轴承磨损	请与售后服务部联系
	电压过高或过低	确认电压是否正常
噪声太大	声音大且持续：轴承损坏，齿轮磨损	请与售后服务部联系
	偶尔声音大：齿轮损伤，有异物卡住	
振动太大	齿轮、轴承磨损	请与售后服务部联系
	固定不良，螺丝松动	重新锁紧
异常的不稳定的动转噪声	油已污染或油量不足	检查油颜色、浓度、油位
漏油：–在电机法兰处，–在电机油封处，–在减速机法兰处，–在输出部分的油封处	螺丝松动	重新锁紧
	密封圈损坏	请与售后服务部联系
通气塞处漏油	油量太多	校正油量
	通气塞安装不正确	正确安装通气塞
	频繁冷起动（油产生泡沫）或油位太高	将通气塞换成排气阀
电机转动时输出轴不转	减速机轴键连接破坏	请与售后服务部联系

订货须知ordering instruction

1、本样本所提供的数据仅供用户参考，具体数据如有变动，恕不另行通知；

2、订货时请注明所需减速机的型号、速比、功率、安装形式及数量等；

3、请提供您的姓名、公司名称、联系电话、传真、收货地址及开票资料等信息；

4、如需要技术支持、特殊规格型号及特殊的使用要求等，请与我司联系；

公司地址：上海市闵行经济技术开发区
Address: Shanghai minhang economic and technological development zone
销售热线Hotline：400-021-8188
直线电话 Tel：021-64525832 021-64521901
图文传真Fax：021-64525833 021-51862901
技术电话：021-54873186
售后电话：021-61555955
行政邮编P.C.：201100
邮箱E-mail：boot@jtjsj.com
网址URL：http://www.jtjsj.com